Deckblatt

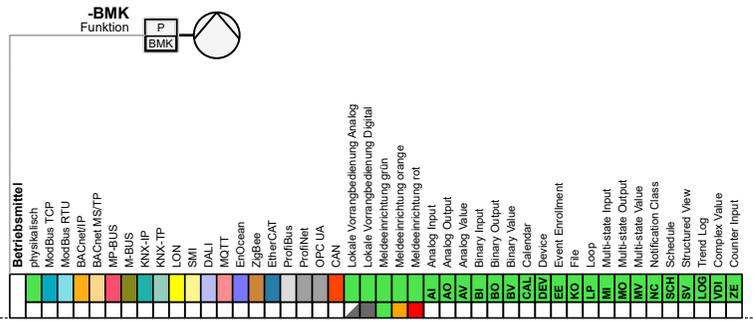

LP3

Projekt:

Muster Projekt
Muster Straße
Muster Ort

Kunde:

Muster Kunde
Muster Straße
Muster Ort

Ersteller:

RR-Schema GmbH
Johann-Grienwald-Str.7
94137 Bayerbach

Versionen:

Ver. 1.0

Ver. 1.1

Kommission:

Zeichnungsnummer:

	Revision	Datum	Name
1			
2			
3			

Ersteller:	M.Wieland
Datum:	15.02.2026
Geprüft:	
Datum:	

Ersteller: RR-Schema GmbH, Johann-Grienwald-Str.7, 94137 Bayerbach

Kunde: Muster Kunde, Muster Straße, Muster Ort

Projekt / Objekt: Muster Projekt, Muster Straße, Muster Ort

Kommission:

Zeichnungsnummer: LP3

/

Inhaltsverzeichnis

Deckblatt				-	1	>[1]<
Inhaltsverzeichnis				-	2	>[2]<
Inhaltsverzeichnis				-	3	>[3]<
Inhaltsverzeichnis				-	4	>[4]<
Inhaltsverzeichnis				-	5	>[5]<
Inhaltsverzeichnis				-	6	>[6]<
Inhaltsverzeichnis				-	7	>[7]<
Inhaltsverzeichnis				-	8	>[8]<
Deckblatt				ASPX-	9	>[9]<
Inhaltsverzeichnis				ASPX-	10	>[10]<
Lageplan				ASPX-	11	>[11]<
Netzwerkübersicht				ASPX-	12	>[12]<
Hilfen				ASPX-	13	>[13]<
Deckblatt				ASP1-	14	>[14]<
Inhaltsverzeichnis				ASP1-	15	>[15]<
SSK	Schaltschrank	Seite 01	Schaltschrank	ASP1-SSK	16	>[16]<
SSK	Schaltschrank	Seite 02	Belegung	ASP1-SSK	17	>[17]<
SSK	Schaltschrank	Seite 03	Reserve	ASP1-SSK	18	>[18]<
SSK	Schaltschrank	Funktionsliste	ASP1-WEZ	ASP1-SSK	19	>[19]<
SSK	Schaltschrank	Funktionsliste	ASP1-SSK	ASP1-SSK	20	>[20]<
HZG	Heizung / Kühlung	Seite 01	Zentrale	ASP1-HZG	21	>[21]<
HZG	Heizung / Kühlung	Seite 02	Verteiler	ASP1-HZG	22	>[22]<
HZG	Heizung / Kühlung	Funktionsliste	ASP1-BW1	ASP1-HZG	23	>[23]<
HZG	Heizung / Kühlung	Funktionsliste	ASP1-BW2	ASP1-HZG	24	>[24]<
HZG	Heizung / Kühlung	Funktionsliste	ASP1-BW3	ASP1-HZG	25	>[25]<
HZG	Heizung / Kühlung	Funktionsliste	ASP1-WEZ	ASP1-HZG	26	>[26]<
HZG	Heizung / Kühlung	Funktionsliste	ASP1-WEZ	ASP1-HZG	27	>[27]<
HZG	Heizung / Kühlung	Funktionsliste	ASP1-WEZ	ASP1-HZG	28	>[28]<
HZG	Heizung / Kühlung	Funktionsliste	ASP1-WEZ	ASP1-HZG	29	>[29]<
HZG	Heizung / Kühlung	Funktionsliste	ASP1-BW0	ASP1-HZG	30	>[30]<
HZG	Heizung / Kühlung	Funktionsliste	ASP1-HZG	ASP1-HZG	31	>[31]<
HZG	Heizung / Kühlung	Funktionsliste	ASP1-KEZ	ASP1-HZG	32	>[32]<
HZG	Heizung / Kühlung	Funktionsliste	ASP1-VT1	ASP1-HZG	33	>[33]<
HZG	Heizung / Kühlung	Funktionsliste	ASP1-HK1	ASP1-HZG	34	>[34]<
HZG	Heizung / Kühlung	Funktionsliste	ASP1-HK2	ASP1-HZG	35	>[35]<

Inhaltsverzeichnis

SAN	Sanitär	Seite 01	Allgemein	ASP1-SAN	36	>[36]<
SAN	Sanitär	Funktionsliste	ASP1-SAN	ASP1-SAN	37	>[37]<
ELT	Elektro	Seite 01	Meldungen	ASP1-ELT	38	>[38]<
ELT	Elektro	Seite 02	KNX	ASP1-ELT	39	>[39]<
ELT	Elektro	Funktionsliste	ASP1-ELT	ASP1-ELT	40	>[40]<
ELT	Elektro	Funktionsliste	ASP1-ELT	ASP1-ELT	41	>[41]<
Auswertung				ASP1-	42	>[42]<
Auswertung				ASP1-	43	>[43]<
Auswertung				ASP1-	44	>[44]<
Auswertung				ASP1-	45	>[45]<
Auswertung				ASP1-	46	>[46]<
Deckblatt				ASP2-	47	>[47]<
Inhaltsverzeichnis				ASP2-	48	>[48]<
SSK	Schaltschrank	Seite 01	Schaltschrank	ASP2-SSK	49	>[49]<
SSK	Schaltschrank	Seite 02	Belegung	ASP2-SSK	50	>[50]<
SSK	Schaltschrank	Seite 03	Reserve	ASP2-SSK	51	>[51]<
SSK	Schaltschrank	Funktionsliste	ASP2-WEZ	ASP2-SSK	52	>[52]<
SSK	Schaltschrank	Funktionsliste	ASP2-SSK	ASP2-SSK	53	>[53]<
RLT1	Lüftung Lagerbüro	Seite 01	Gerät	ASP2-RLT11	54	>[54]<
RLT1	Lüftung Lagerbüro	Seite 02	Kanalnetz	ASP2-RLT11	55	>[55]<
RLT1	Lüftung Lagerbüro	Funktionsliste	ASP2-RLT11	ASP2-RLT11	56	>[56]<
RLT1	Lüftung Lagerbüro	Funktionsliste	ASP2-RLT11	ASP2-RLT11	57	>[57]<
RLT1	Lüftung Lagerbüro	Funktionsliste	ASP2-RLT11	ASP2-RLT11	58	>[58]<
ELT	Elektro	Seite 01	Meldungen	ASP2-ELT	59	>[59]<
ELT	Elektro	Funktionsliste	ASP2-ELT	ASP2-ELT	60	>[60]<
Grundriss				ASP2-	61	>[61]<
Funktionsliste			ASP2-	ASP2-	62	>[62]<
Deckblatt				ASP3-	63	>[63]<
Inhaltsverzeichnis				ASP3-	64	>[64]<
SSK	Schaltschrank	Seite 01	Schaltschrank	ASP3-SSK	65	>[65]<
SSK	Schaltschrank	Seite 02	Belegung	ASP3-SSK	66	>[66]<
SSK	Schaltschrank	Seite 03	Reserve	ASP3-SSK	67	>[67]<

Inhaltsverzeichnis

SSK	Schaltschrank	Funktionsliste	ASP3-WEZ	ASP3-SSK	68	>[68]<
SSK	Schaltschrank	Funktionsliste	ASP3-SSK	ASP3-SSK	69	>[69]<
RLT2	Schweißrauch Absaugung	Seite 01	Gerät	ASP3-RLT2	70	>[70]<
RLT2	Schweißrauch Absaugung	Funktionsliste	ASP3-RLT2	ASP3-RLT2	71	>[71]<
RLT3	Lüftung Fertigungbüro	Seite 01	Gerät	ASP3-RLT3	72	>[72]<
RLT3	Lüftung Fertigungbüro	Seite 02	Kanalnetz	ASP3-RLT3	73	>[73]<
RLT3	Lüftung Fertigungbüro	Funktionsliste	ASP3-RLT3	ASP3-RLT3	74	>[74]<
RLT3	Lüftung Fertigungbüro	Funktionsliste	ASP3-RLT3	ASP3-RLT3	75	>[75]<
RLT3	Lüftung Fertigungbüro	Funktionsliste	ASP3-RLT3	ASP3-RLT3	76	>[76]<
RLT3	Lüftung Fertigungbüro	Funktionsliste	ASP3-RLT3	ASP3-RLT3	77	>[77]<
RLT3	Lüftung Fertigungbüro	Funktionsliste	ASP3-RLT3	ASP3-RLT3	78	>[78]<
ELT	Elektro	Seite 01	Meldungen	ASP3-ELT	79	>[79]<
ELT	Elektro	Funktionsliste	ASP3-ELT	ASP3-ELT	80	>[80]<
Grundriss				ASP3-	81	>[81]<
Funktionsliste			ASP3-	ASP3-	82	>[82]<
Deckblatt				ASP4-	83	>[83]<
Inhaltsverzeichnis				ASP4-	84	>[84]<
SSK	Schaltschrank	Seite 01	Schaltschrank	ASP4-SSK	85	>[85]<
SSK	Schaltschrank	Seite 02	Belegung	ASP4-SSK	86	>[86]<
SSK	Schaltschrank	Seite 03	Reserve	ASP4-SSK	87	>[87]<
SSK	Schaltschrank	Funktionsliste	ASP4-WEZ	ASP4-SSK	88	>[88]<
SSK	Schaltschrank	Funktionsliste	ASP4-SSK	ASP4-SSK	89	>[89]<
HZG	Heizung / Kühlung	Seite 01	BA1	ASP4-HZG	90	>[90]<
HZG	Heizung / Kühlung	Funktionsliste	ASP4-VT2	ASP4-HZG	91	>[91]<
HZG	Heizung / Kühlung	Funktionsliste	ASP4-HK6	ASP4-HZG	92	>[92]<
HZG	Heizung / Kühlung	Funktionsliste	ASP4-HK7	ASP4-HZG	93	>[93]<
HZG	Heizung / Kühlung	Funktionsliste	ASP4-HK8	ASP4-HZG	94	>[94]<
HZG	Heizung / Kühlung	Funktionsliste	ASP4-HK9	ASP4-HZG	95	>[95]<
HZG	Heizung / Kühlung	Funktionsliste	ASP4-WP	ASP4-HZG	96	>[96]<
HZG	Heizung / Kühlung	Funktionsliste	ASP4-WW1	ASP4-HZG	97	>[97]<
HZG	Heizung / Kühlung	Funktionsliste	ASP4-KK6	ASP4-HZG	98	>[98]<
KW	Kaltwasser	Seite 01	Kaltwasser	ASP4-KW	99	>[99]<
KW	Kaltwasser	Seite 02	Kaltwasser	ASP4-KW	100	>[100]<
KW	Kaltwasser	Funktionsliste	ASP4-KW	ASP4-KW	101	>[101]<
KW	Kaltwasser	Funktionsliste	ASP4-KW	ASP4-KW	102	>[102]<

Inhaltsverzeichnis

KW	Kaltwasser	Funktionsliste	ASP4-KK1	ASP4-KW	103	>[103]<
KW	Kaltwasser	Funktionsliste	ASP4-KK2	ASP4-KW	104	>[104]<
KW	Kaltwasser	Funktionsliste	ASP4-KK3	ASP4-KW	105	>[105]<
KW	Kaltwasser	Funktionsliste	ASP4-KK4	ASP4-KW	106	>[106]<
KW	Kaltwasser	Funktionsliste	ASP4-KK5	ASP4-KW	107	>[107]<
ELT	Elektro	Seite 01	Meldungen	ASP4-ELT	108	>[108]<
ELT	Elektro	Funktionsliste	ASP4-ELT	ASP4-ELT	109	>[109]<
Deckblatt				ASP5-	110	>[110]<
Inhaltsverzeichnis				ASP5-	111	>[111]<
SSK	Schaltschrank	Seite 01	Schaltschrank	ASP5-SSK	112	>[112]<
SSK	Schaltschrank	Seite 02	Belegung	ASP5-SSK	113	>[113]<
SSK	Schaltschrank	Seite 03	Reserve	ASP5-SSK	114	>[114]<
SSK	Schaltschrank	Funktionsliste	ASP5-WEZ	ASP5-SSK	115	>[115]<
SSK	Schaltschrank	Funktionsliste	ASP5-SSK	ASP5-SSK	116	>[116]<
RLT4	Lüftung Montage	Seite 01	Gerät	ASP5-RLT4	117	>[117]<
RLT4	Lüftung Montage	Seite 02	Kanalnetz	ASP5-RLT4	118	>[118]<
RLT4	Lüftung Montage	Funktionsliste	ASP5-RLT4	ASP5-RLT4	119	>[119]<
RLT4	Lüftung Montage	Funktionsliste	ASP5-RLT4	ASP5-RLT4	120	>[120]<
RLT4	Lüftung Montage	Funktionsliste	ASP5-RLT4	ASP5-RLT4	121	>[121]<
RLT4	Lüftung Montage	Funktionsliste	ASP5-RLT4	ASP5-RLT4	122	>[122]<
RLT5	Lüftung Montagebüro	Seite 01	Gerät	ASP5-RLT5	123	>[123]<
RLT5	Lüftung Montagebüro	Seite 02	Kanalnetz	ASP5-RLT5	124	>[124]<
RLT5	Lüftung Montagebüro	Funktionsliste	ASP5-RLT5	ASP5-RLT5	125	>[125]<
RLT5	Lüftung Montagebüro	Funktionsliste	ASP5-RLT5	ASP5-RLT5	126	>[126]<
RLT5	Lüftung Montagebüro	Funktionsliste	ASP5-RLT5	ASP5-RLT5	127	>[127]<
RLT5	Lüftung Montagebüro	Funktionsliste	ASP5-RLT5	ASP5-RLT5	128	>[128]<
RLT5	Lüftung Montagebüro	Funktionsliste	ASP5-RLT5	ASP5-RLT5	129	>[129]<
RLT5	Lüftung Montagebüro	Funktionsliste	ASP5-RLT5	ASP5-RLT5	130	>[130]<
ELT	Elektro	Seite 01	Meldungen	ASP5-ELT	131	>[131]<
ELT	Elektro	Funktionsliste	ASP5-ELT	ASP5-ELT	132	>[132]<
Deckblatt				ASP6-	133	>[133]<
Inhaltsverzeichnis				ASP6-	134	>[134]<
Inhaltsverzeichnis				ASP6-	135	>[135]<
SSK	Schaltschrank	Seite 01	Schaltschrank	ASP6-SSK	136	>[136]<

Inhaltsverzeichnis

SSK	Schaltschrank	Seite 02	Belegung	ASP6-SSK	137	>[137]<
SSK	Schaltschrank	Seite 03	Reserve	ASP6-SSK	138	>[138]<
SSK	Schaltschrank	Funktionsliste	ASP6-WEZ	ASP6-SSK	139	>[139]<
SSK	Schaltschrank	Funktionsliste	ASP6-SSK	ASP6-SSK	140	>[140]<
HZG	Heizung / Kühlung	Seite 01	BA2	ASP6-HZG	141	>[141]<
HZG	Heizung / Kühlung	Funktionsliste	ASP6-WW2	ASP6-HZG	142	>[142]<
HZG	Heizung / Kühlung	Funktionsliste	ASP6-WP	ASP6-HZG	143	>[143]<
HZG	Heizung / Kühlung	Funktionsliste	ASP6-VT4	ASP6-HZG	144	>[144]<
HZG	Heizung / Kühlung	Funktionsliste	ASP6-HK10	ASP6-HZG	145	>[145]<
HZG	Heizung / Kühlung	Funktionsliste	ASP6-HK10	ASP6-HZG	146	>[146]<
HZG	Heizung / Kühlung	Funktionsliste	ASP6-HK7	ASP6-HZG	147	>[147]<
HZG	Heizung / Kühlung	Funktionsliste	ASP6-WEZ	ASP6-HZG	148	>[148]<
KW	Kaltwasser	Seite 01	Kaltwasser	ASP6-KW	149	>[149]<
KW	Kaltwasser	Funktionsliste	ASP6-KK6	ASP6-KW	150	>[150]<
KW	Kaltwasser	Funktionsliste	ASP6-KK7	ASP6-KW	151	>[151]<
RLT6	Lüftung Technikum	Seite 01	Gerät	ASP6-RLT6	152	>[152]<
RLT6	Lüftung Technikum	Seite 02	Kanalnetz	ASP6-RLT6	153	>[153]<
RLT6	Lüftung Technikum	Funktionsliste	ASP6-RLT6	ASP6-RLT6	154	>[154]<
RLT6	Lüftung Technikum	Funktionsliste	ASP6-RLT6	ASP6-RLT6	155	>[155]<
RLT6	Lüftung Technikum	Funktionsliste	ASP6-RLT6	ASP6-RLT6	156	>[156]<
RLT6	Lüftung Technikum	Funktionsliste	ASP6-RLT6	ASP6-RLT6	157	>[157]<
RLT6	Lüftung Technikum	Funktionsliste	ASP6-RLT6	ASP6-RLT6	158	>[158]<
RLT6	Lüftung Technikum	Funktionsliste	ASP6-RLT6	ASP6-RLT6	159	>[159]<
RLT7	Lüftung Verwaltung	Seite 01	Gerät	ASP6-RLT7	160	>[160]<
RLT7	Lüftung Verwaltung	Seite 02	Kanalnetz	ASP6-RLT7	161	>[161]<
RLT7	Lüftung Verwaltung	Seite 03	Kanalnetz	ASP6-RLT7	162	>[162]<
RLT7	Lüftung Verwaltung	Funktionsliste	ASP6-RLT7	ASP6-RLT7	163	>[163]<
RLT7	Lüftung Verwaltung	Funktionsliste	ASP6-RLT7	ASP6-RLT7	164	>[164]<
RLT7	Lüftung Verwaltung	Funktionsliste	ASP6-RLT7	ASP6-RLT7	165	>[165]<
RLT7	Lüftung Verwaltung	Funktionsliste	ASP6-RLT7	ASP6-RLT7	166	>[166]<
RLT7	Lüftung Verwaltung	Funktionsliste	ASP6-RLT7	ASP6-RLT7	167	>[167]<
RLT7	Lüftung Verwaltung	Funktionsliste	ASP6-RLT7	ASP6-RLT7	168	>[168]<
RLT7	Lüftung Verwaltung	Funktionsliste	ASP6-RLT7	ASP6-RLT7	169	>[169]<
RLT7	Lüftung Verwaltung	Funktionsliste	ASP6-RLT7	ASP6-RLT7	170	>[170]<
RLT7	Lüftung Verwaltung	Funktionsliste	ASP6-RLT7	ASP6-RLT7	171	>[171]<
RLT7	Lüftung Verwaltung	Funktionsliste	ASP6-RLT7	ASP6-RLT7	172	>[172]<
RLT8	Lüftung Kantine	Seite 01	Gerät	ASP6-RLT8	173	>[173]<
RLT8	Lüftung Kantine	Seite 02	Kanalnetz	ASP6-RLT8	174	>[174]<
RLT8	Lüftung Kantine	Funktionsliste	ASP6-RLT8	ASP6-RLT8	175	>[175]<

Inhaltsverzeichnis

RLT8	Lüftung Kantine	Funktionsliste	ASP6-RLT8	ASP6-RLT8	176	>[176]<
RLT8	Lüftung Kantine	Funktionsliste	ASP6-RLT8	ASP6-RLT8	177	>[177]<
RLT8	Lüftung Kantine	Funktionsliste	ASP6-RLT8	ASP6-RLT8	178	>[178]<
RLT8	Lüftung Kantine	Funktionsliste	ASP6-RLT8	ASP6-RLT8	179	>[179]<
RLT8	Lüftung Kantine	Funktionsliste	ASP6-RLT8	ASP6-RLT8	180	>[180]<
RLT9	Lüftung Küche	Seite 01	Gerät	ASP6-RLT9	181	>[181]<
RLT9	Lüftung Küche	Seite 02	Kanalnetz	ASP6-RLT9	182	>[182]<
RLT9	Lüftung Küche	Funktionsliste	ASP6-RLT9	ASP6-RLT9	183	>[183]<
RLT9	Lüftung Küche	Funktionsliste	ASP6-RLT9	ASP6-RLT9	184	>[184]<
RLT9	Lüftung Küche	Funktionsliste	ASP6-RLT9	ASP6-RLT9	185	>[185]<
RLT9	Lüftung Küche	Funktionsliste	ASP6-RLT9	ASP6-RLT9	186	>[186]<
SAN	Sanitär	Seite 01	Allgemein	ASP6-SAN	187	>[187]<
SAN	Sanitär	Funktionsliste	ASP6-SAN	ASP6-SAN	188	>[188]<
ELT	Elektro	Seite 01	Meldungen	ASP6-ELT	189	>[189]<
ELT	Elektro	Funktionsliste	ASP6-ELT	ASP6-ELT	190	>[190]<
Deckblatt				ASPX-	191	>[191]<
Inhaltsverzeichnis				ASPX-	192	>[192]<
Zähler				ASPX-	193	>[193]<
Funktionsliste			ASPX-WEZ	ASPX-	194	>[194]<
Funktionsliste			ASPX-	ASPX-	195	>[195]<
Funktionsliste			ASPX-	ASPX-	196	>[196]<
Funktionsliste			ASPX-	ASPX-	197	>[197]<
Funktionsliste			ASPX-	ASPX-	198	>[198]<
Funktionsliste			ASPX-	ASPX-	199	>[199]<
Funktionsliste			ASPX-	ASPX-	200	>[200]<
Funktionsliste			ASPX-	ASPX-	201	>[201]<
Funktionsliste			ASPX-	ASPX-	202	>[202]<
Funktionsliste			ASPX-	ASPX-	203	>[203]<
Funktionsliste			ASPX-	ASPX-	204	>[204]<
Funktionsliste			ASPX-	ASPX-	205	>[205]<
Funktionsliste			ASPX-	ASPX-	206	>[206]<
Funktionsliste			ASPX-	ASPX-	207	>[207]<
Funktionsliste			ASPX-	ASPX-	208	>[208]<
Funktionsliste			ASPX-	ASPX-	209	>[209]<
Funktionsliste			ASPX-	ASPX-	210	>[210]<
Funktionsliste			ASPX-	ASPX-	211	>[211]<
Funktionsliste			ASPX-	ASPX-	212	>[212]<
Funktionsliste			ASPX-	ASPX-	213	>[213]<

Inhaltsverzeichnis

Funktionsliste			ASPX-	ASPX-	**214**	>[214]<
Funktionsliste			ASPX-	ASPX-	**215**	>[215]<
Funktionsliste			ASPX-	ASPX-	**216**	>[216]<
Funktionsliste			ASPX-	ASPX-	**217**	>[217]<
Funktionsliste			ASPX-	ASPX-	**218**	>[218]<
Funktionsliste			ASPX-	ASPX-	**219**	>[219]<

Deckblatt

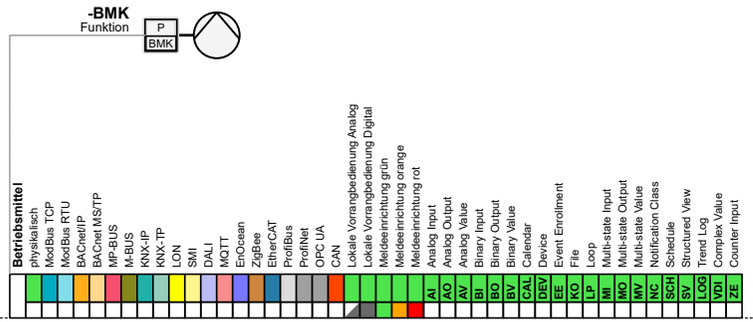

LP3

Projekt:

Muster Projekt
Muster Straße
Muster Ort

Kunde:

Muster Kunde
Muster Straße
Muster Ort

Ersteller:

RR-Schema GmbH
Johann-Grienwald-Str.7
94137 Bayerbach

Versionen:

Ver. 1.0

Ver. 1.1

Kommission:

Zeichnungsnummer:

1			
2			
3			
	Revision	Datum	Name

Ersteller:	M.Wieland
Datum:	15.02.2026
Geprüft:	
Datum:	

Ersteller: RR-Schema GmbH, Johann-Grienwald-Str.7, 94137 Bayerbach

Kunde: Muster Kunde, Muster Straße, Muster Ort

Projekt / Objekt: Muster Projekt, Muster Straße, Muster Ort

Kommission:

Zeichnungsnummer: LP3

ASPX

Übersicht

/

Inhaltsverzeichnis

Deckblatt	ASPX-	9	>[9]<
Inhaltsverzeichnis	ASPX-	10	>[10]<
Lageplan	ASPX-	11	>[11]<
Netzwerkübersicht	ASPX-	12	>[12]<
Hilfen	ASPX-	13	>[13]<

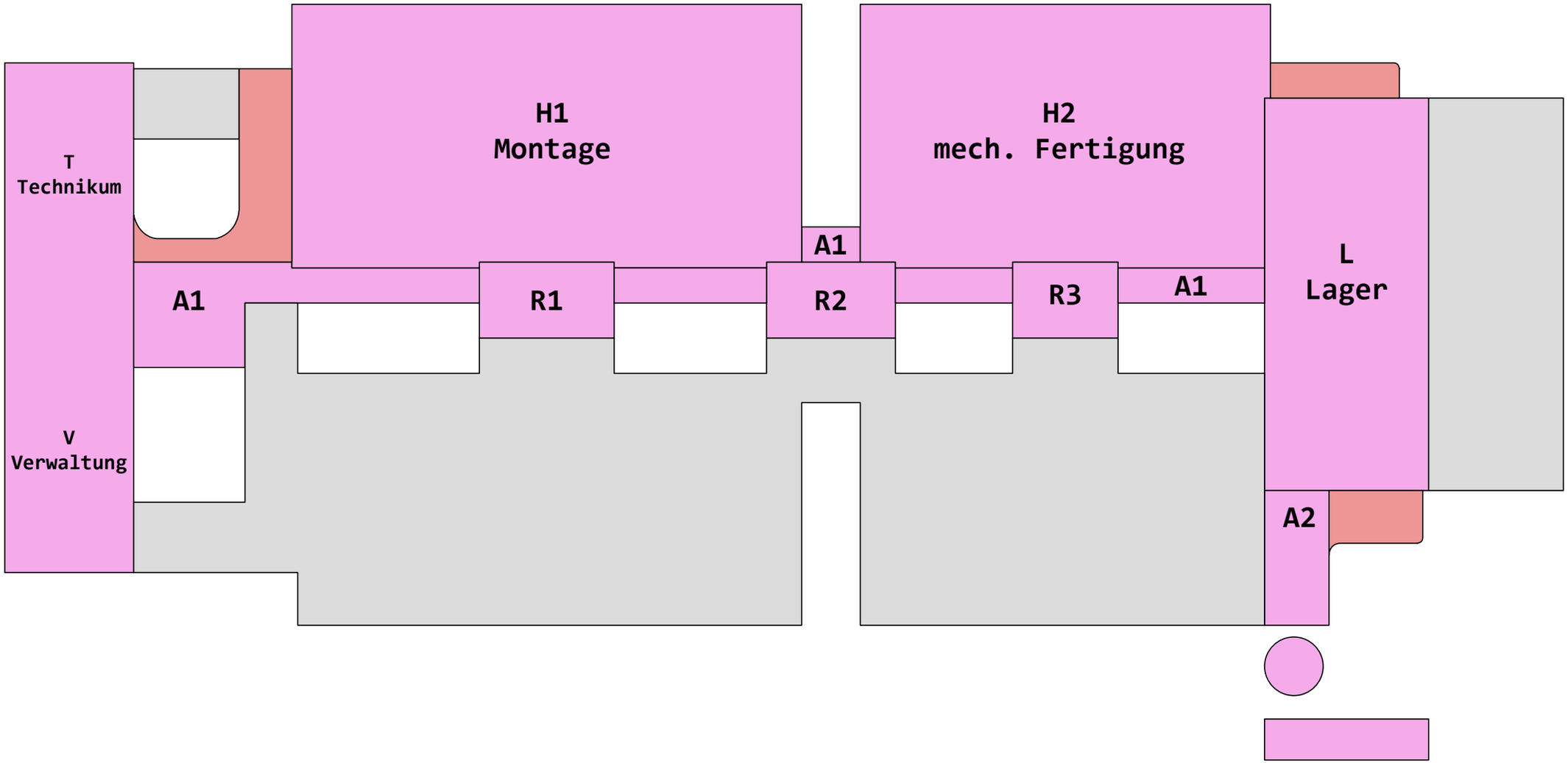

1			
2			
3			
	Revision	Datum	Name

Ersteller:	M.Wieland
Datum:	15.02.2026
Geprüft:	
Datum:	

Ersteller:
RR-Schema GmbH
Johann-Grienwald-Str.7
94137 Bayerbach

Kunde:
Muster Kunde
Muster Straße
Muster Ort

Projekt / Objekt:
Muster Projekt
Muster Straße
Muster Ort

Kommission:

Zeichnungsnummer:

LP3

ASPX

Übersicht

/

192.168.35.XXX
255.255.255.0
8.8.8.8

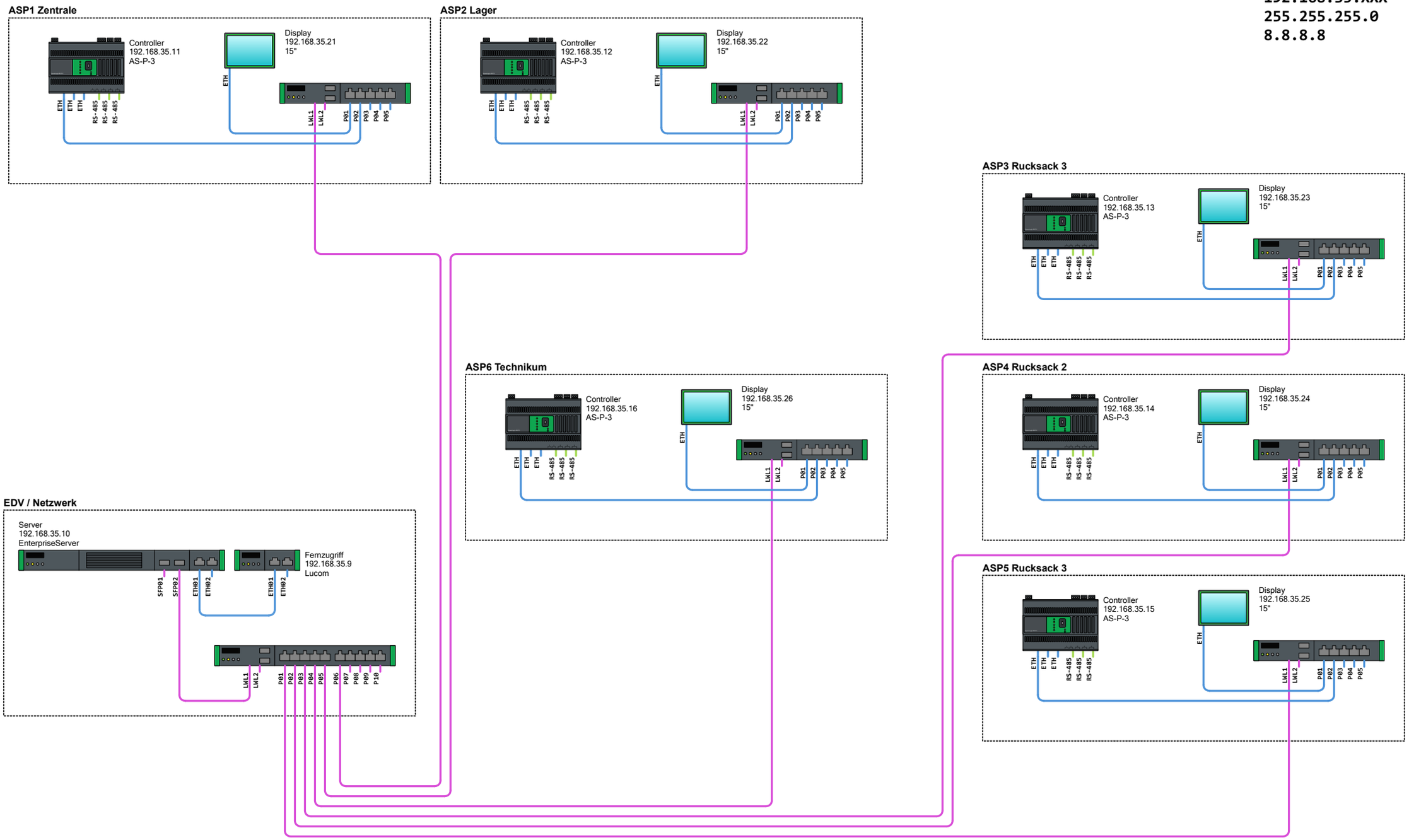

1			
2			
3			
	Revision	Datum	Name

Ersteller:	M.Wieland
Datum:	15.02.2026
Geprüft:	
Datum:	

Ersteller:
RR-Schema GmbH
Johann-Grienwald-Str.7
94137 Bayerbach

Kunde:
Muster Kunde
Muster Straße
Muster Ort

Projekt / Objekt:
Muster Projekt
Muster Straße
Muster Ort

Kommission:

Zeichnungsnummer:

LP3

ASPX

Übersicht

/

a	b	c	d	e	f	g	h	i	j

- BMA J-Y(St)Y 2x2x0,8
- KNX J-Y(St)Y 2x2x0,8
- J-Y(St)Y 2x2x0,8
- J-Y(St)Y 4x2x0,8
- CAT7
- LiYCY-OB 2x0,75
- LiYCY-OB 4x0,75
- LiYCY-OB 8x0,75
- NYM-J 3x1,5
- NYM-J 5x1,5
- LiYCY-OZ 2x0,75 Ölflex 2x0,75
- LiYCY-OZ 4x0,75 Ölflex 4x0,75
- LiYCY-OZ 8x0,75 Ölflex 8x0,75
- YSLY-OZ 4x0,75 Ölflex 4x0,75
- YSLY-OZ 7x0,75 Ölflex 7x0,75
- YSLY-OZ-600 4x0,75 (UV)
- YSLY-OZ-600 7x0,75 (UV)
- YSLY-JZ 3x1,5 Ölflex 3G1,5
- YSLY-JZ 5x1,5 Ölflex 5G1,5
- YSLY-CY-JZ 4x1,5 Ölflex 4G1,5
- YSLY-JZ-600 3x1,5 (UV) Ölflex 3G1,5 BLACK
- YSLY-JZ-600 5x1,5 (UV) Ölflex 5G1,5 BLACK
- RS-485 / Unitronic BUS 2x2x0,5

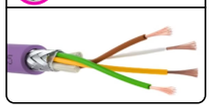

- HELU Busleitung 2x1.5 + 2x2x0.6

- 8N1 Databits 8 / Parität None / Stopbits 1
- 8E2 Databits 8 / Parität Even / Stopbits 2
- 8O1 Databits 8 / Parität Odd / Stopbits 1

Übertragungsraten	
9600	
19200	Default
38400	
....	

Paritäten		
N	None	Keine
E	Even	Gerade
O	Odd	Ungerade

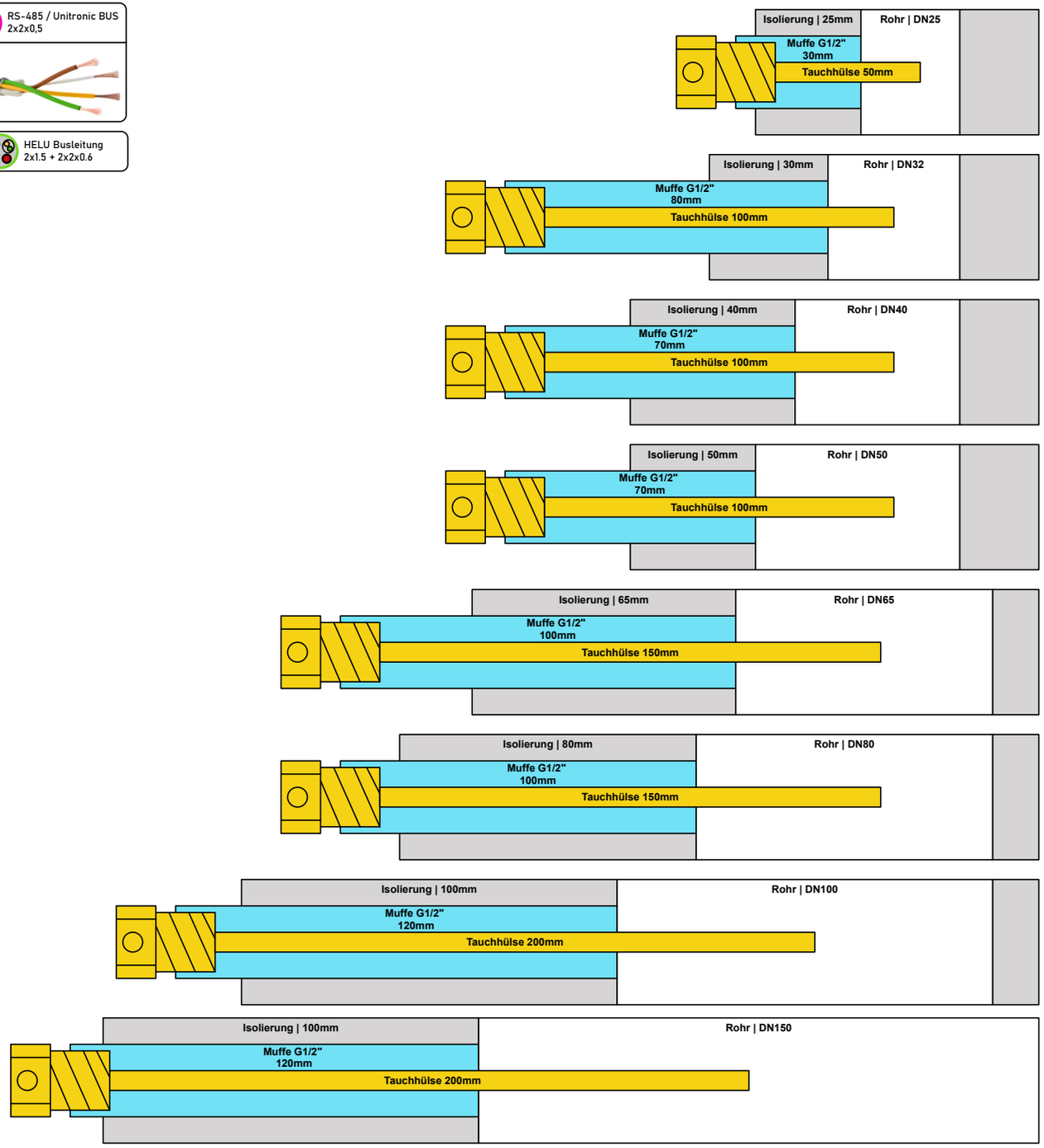

	Revision	Datum	Name
1			
2			
3			

Ersteller:	M.Wieland
Datum:	15.02.2026
Geprüft:	
Datum:	

Ersteller:
RR-Schema GmbH
Johann-Grienwald-Str.7
94137 Bayerbach

Kunde:
Muster Kunde
Muster Straße
Muster Ort

Projekt / Objekt:
Muster Projekt
Muster Straße
Muster Ort

Kommission:

Zeichnungsnummer:

LP3

ASPX

Übersicht

/

Deckblatt

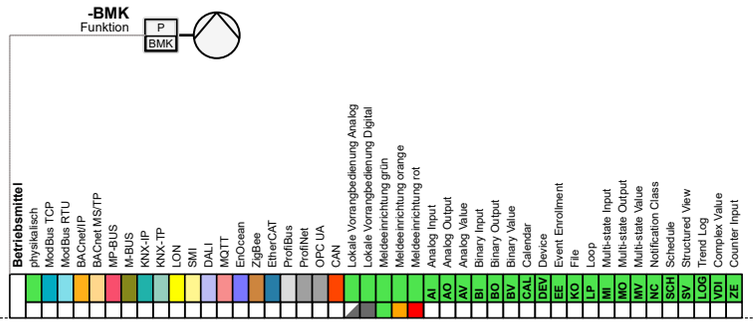

LP3

Projekt:

Muster Projekt
Muster Straße
Muster Ort

Kunde:

Muster Kunde
Muster Straße
Muster Ort

Ersteller:

RR-Schema GmbH
Johann-Grienwald-Str.7
94137 Bayerbach

Versionen:

Ver. 1.0

Ver. 1.1

Kommission:

Zeichnungsnummer:

	Revision	Datum	Name
1			
2			
3			

Ersteller:	M.Wieland
Datum:	15.02.2026
Geprüft:	
Datum:	

Ersteller: RR-Schema GmbH, Johann-Grienwald-Str.7, 94137 Bayerbach

Kunde: Muster Kunde, Muster Straße, Muster Ort

Projekt / Objekt: Muster Projekt, Muster Straße, Muster Ort

Kommission:

Zeichnungsnummer: LP3

ASP1

Zentrale

/

Inhaltsverzeichnis

Deckblatt				ASP1-	14	>[14]<
Inhaltsverzeichnis				ASP1-	15	>[15]<
SSK	Schaltschrank	Seite 01	Schaltschrank	ASP1-SSK	16	>[16]<
SSK	Schaltschrank	Seite 02	Belegung	ASP1-SSK	17	>[17]<
SSK	Schaltschrank	Seite 03	Reserve	ASP1-SSK	18	>[18]<
SSK	Schaltschrank	Funktionsliste	ASP1-WEZ	ASP1-SSK	19	>[19]<
SSK	Schaltschrank	Funktionsliste	ASP1-SSK	ASP1-SSK	20	>[20]<
HZG	Heizung / Kühlung	Seite 01	Zentrale	ASP1-HZG	21	>[21]<
HZG	Heizung / Kühlung	Seite 02	Verteiler	ASP1-HZG	22	>[22]<
HZG	Heizung / Kühlung	Funktionsliste	ASP1-BW1	ASP1-HZG	23	>[23]<
HZG	Heizung / Kühlung	Funktionsliste	ASP1-BW2	ASP1-HZG	24	>[24]<
HZG	Heizung / Kühlung	Funktionsliste	ASP1-BW3	ASP1-HZG	25	>[25]<
HZG	Heizung / Kühlung	Funktionsliste	ASP1-WEZ	ASP1-HZG	26	>[26]<
HZG	Heizung / Kühlung	Funktionsliste	ASP1-WEZ	ASP1-HZG	27	>[27]<
HZG	Heizung / Kühlung	Funktionsliste	ASP1-WEZ	ASP1-HZG	28	>[28]<
HZG	Heizung / Kühlung	Funktionsliste	ASP1-WEZ	ASP1-HZG	29	>[29]<
HZG	Heizung / Kühlung	Funktionsliste	ASP1-BW0	ASP1-HZG	30	>[30]<
HZG	Heizung / Kühlung	Funktionsliste	ASP1-HZG	ASP1-HZG	31	>[31]<
HZG	Heizung / Kühlung	Funktionsliste	ASP1-KEZ	ASP1-HZG	32	>[32]<
HZG	Heizung / Kühlung	Funktionsliste	ASP1-VT1	ASP1-HZG	33	>[33]<
HZG	Heizung / Kühlung	Funktionsliste	ASP1-HK1	ASP1-HZG	34	>[34]<
HZG	Heizung / Kühlung	Funktionsliste	ASP1-HK2	ASP1-HZG	35	>[35]<
SAN	Sanitär	Seite 01	Allgemein	ASP1-SAN	36	>[36]<
SAN	Sanitär	Funktionsliste	ASP1-SAN	ASP1-SAN	37	>[37]<
ELT	Elektro	Seite 01	Meldungen	ASP1-ELT	38	>[38]<
ELT	Elektro	Seite 02	KNX	ASP1-ELT	39	>[39]<
ELT	Elektro	Funktionsliste	ASP1-ELT	ASP1-ELT	40	>[40]<
ELT	Elektro	Funktionsliste	ASP1-ELT	ASP1-ELT	41	>[41]<
Auswertung				ASP1-	42	>[42]<
Auswertung				ASP1-	43	>[43]<
Auswertung				ASP1-	44	>[44]<
Auswertung				ASP1-	45	>[45]<
Auswertung				ASP1-	46	>[46]<

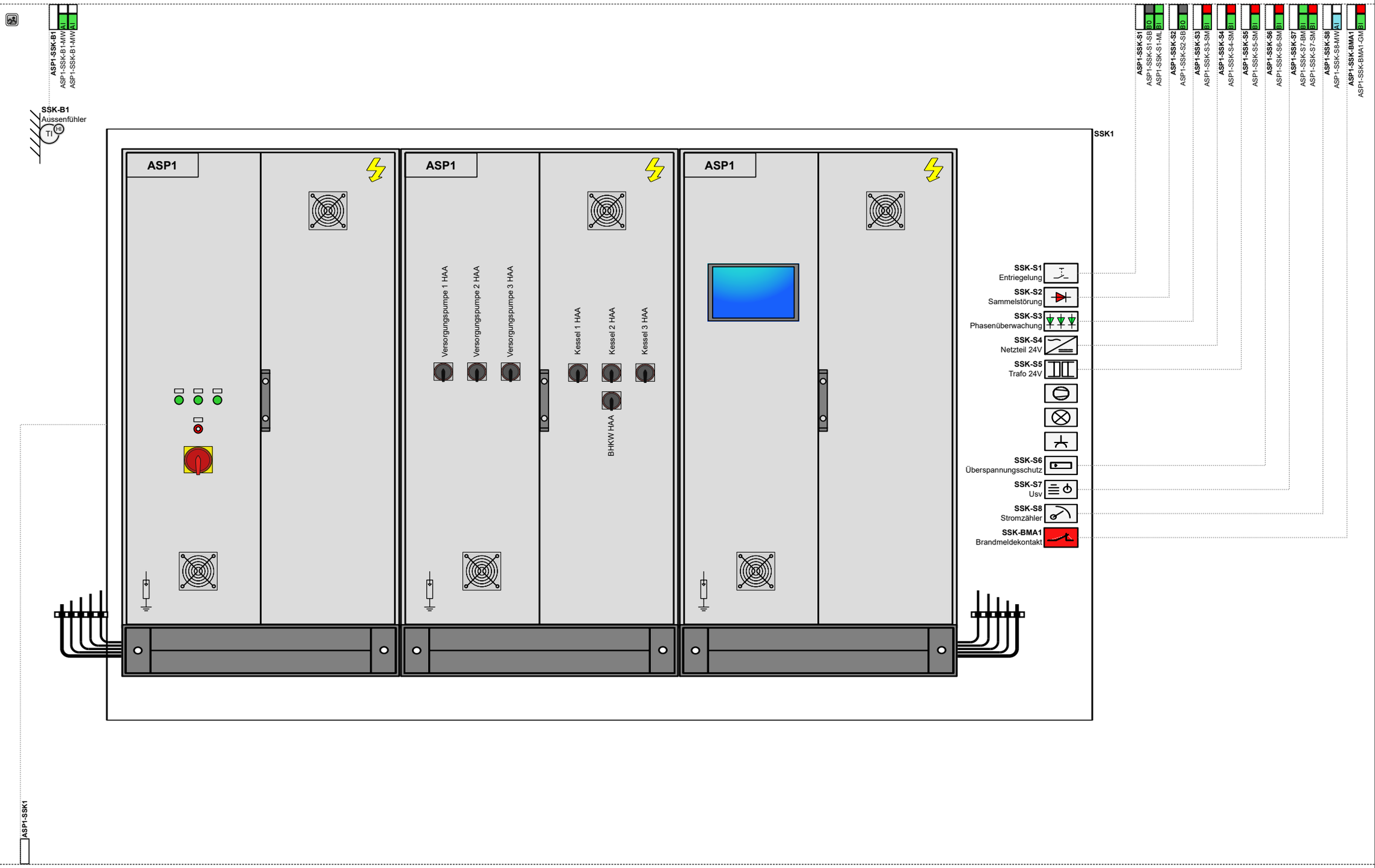

1			
2			
3			
	Revision	Datum	Name

Ersteller:	M.Wieland
Datum:	15.02.2026
Geprüft:	
Datum:	

Ersteller:
RR-Schema GmbH
Johann-Grienwald-Str.7
94137 Bayerbach

Kunde:
Muster Kunde
Muster Straße
Muster Ort

Projekt / Objekt:
Muster Projekt
Muster Straße
Muster Ort

Kommission:

Zeichnungsnummer:

LP3

ASP1
SSK
Zentrale
Schaltschrank

1 / 5
SSK
16 / 219

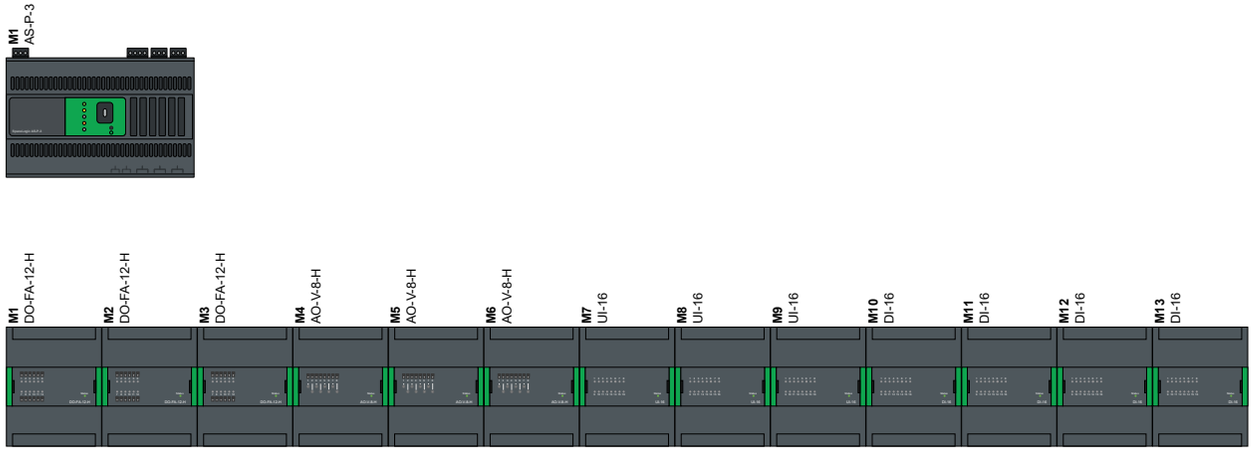

1			
2			
3			
	Revision	Datum	Name

Ersteller:	M.Wieland
Datum:	15.02.2026
Geprüft:	
Datum:	

Ersteller:
RR-Schema GmbH
Johann-Grienwald-Str.7
94137 Bayerbach

Kunde:
Muster Kunde
Muster Straße
Muster Ort

Projekt / Objekt:
Muster Projekt
Muster Straße
Muster Ort

Kommission:

Zeichnungsnummer:

LP3

ASP1
SSK
Zentrale
Schaltschrank

2 / 5
SSK
17 / 219

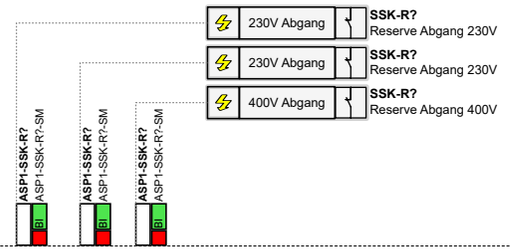

1			
2			
3			
	Revision	Datum	Name

Ersteller:	M.Wieland
Datum:	15.02.2026
Geprüft:	
Datum:	

Ersteller:
RR-Schema GmbH
Johann-Grienwald-Str.7
94137 Bayerbach

Kunde:
Muster Kunde
Muster Straße
Muster Ort

Projekt / Objekt:
Muster Projekt
Muster Straße
Muster Ort

Kommission:

Zeichnungsnummer:

LP3

ASP1
SSK
Zentrale
Schaltschrank

3 / 5
SSK
18 / 219

GA-Funktionsliste

ISP/ASP

Zentrale

ASP1

Zentrale Wärmeerzeugung

ASP1-WEZ

0. Integration | **1. Ein -/Ausgabefunktionen**: 1.1. physikalische, 1.2. Werte, 1.3. komplexe | **2. Anwendungsfunktionen**: 2.1. Logic, 2.2. Überwachung und Steuerung, 2.3. Regelung, 2.4. Optimierung, 2.5. Beleuchtung, 2.6. Sonnenschutz, 2.7. * | **3. BAE + MBE**: 3.1. Bedienung/Anzeige | **Bemerkung**

Nr	Datenpunkt (BAS+Klartext)	0.1 Integrationsart der Datenpunkte oderGrafiktyp	1.1.1 AI - Analoge Eingabe	1.1.2 BI - Binäre Eingabe	1.1.3 AO - Analoge Ausgabe	1.1.4 BO - Binäre Ausgabe	1.2.1 AV - Analogwert	1.2.2 BV/MV - Binärewert(e)	1.3.1 SCH - Zeitplan	1.3.2 CAL - Kalender	1.3.3 NC - Alarm-/Ereignismeldung	1.3.4 LOG - Datenaufzeichnung	1.3.5 KO - Sonstige Komplexe Objekte	2.1.1 Zeiten (TP, TON, TOFF)	2.1.2 Arithmetische Berechnung	2.2.1 Grenzwertüberwachung (fest oder gleitend)	2.2.2 Betriebsstundenüberwachung	2.2.3 Ereignisüberwachung (Zählung)	2.2.4 Befehlsausführungsüberwachung	2.2.5 Anlagen-/Gerätestatus	2.2.6 Motorsteuerung	2.2.7 Blockierschutz	2.2.8 Umschaltung (Analogwert)	2.2.9 Folgesteuerung	2.2.10 Frostschutzsteuerung	2.2.11 Sicherheitssteuerung	2.2.12 Prioritätssteuerung	2.3.1 P-/ PI-/ PID-Regler	2.3.2 Sollwertführung /-kennlinie	2.3.3 Stellausgabe stetig	2.3.4 Stellausgabe 2-Punkt	2.3.5 Stellausgabe 3-Punkt	2.3.6 Stellausgabe 3-Punkt mit variabler Impulslän	2.3.7 Stellausgabe Pulsweitenmodulation	2.3.8 Begrenzung Sollwert/Stellwert	2.3.9 Parameterumschaltung	2.4.1 Energieniveau	2.4.2 Energierückgewinnung	2.4.3 h,x-Sollwertführung	2.4.4 Schaltzeitpunktoptimierung	2.4.5 Nachtkühlung	2.5.1 Lichtsteuerung	2.5.2 Treppenlichtschaltung	2.5.3 Tageslichtschaltung	2.5.4 Konstantlichtregelung	2.6.1 Sonnenschutz stellen	2.6.2 Sonnen-/Dämmerungsautomatik	2.6.3 Thermoautomatik	2.6.4 Witterungsschutz	2.6.5 Sonnenstandsberechnung	2.7.1 Sonstige Anwendungsfunktionen	3.1.1 Automationsfunktionen und Parameter	3.1.2 Grafik	3.1.3 Dynamisierung	3.1.4 Handlungsanweisung	3.1.5 Nachricht an externe Stellen	3.1.6 Historisierung in Datenbank	Bemerkung
1	**ASP1-WEZ-?-VDI** Wärmeerzeugung Anlagengrafik																																																			1	1	1				
	====== ======																																																				1	1	1				

GA-Funktionsliste

ISP/ASP

Zentrale

ASP1

Zentrale Schaltschrank

ASP1-SSK

	Datenpunkt (BAS+Klartext)	Integrationsart der Datenpunkte oderGrafiktyp	0. Integration	1. Ein -/Ausgabefunktionen physikalische				Werte		komplexe					2. Anwendungsfunktionen Logic		Überwachung und Steuerung												Regelung										Optimierung					Beleuchtung				Sonnenschutz					*	3. BAE + MBE Bedienung/Anzeige						Bemerkung
			Abschnitt	0.	1.1.				1.2.		1.3.					2.1.		2.2.											2.3.										2.4.					2.5.				2.6.					2.7.	3.1.						
			Spalte	1	1	2	3	4	1	2	1	2	3	4	5	1	2	1	2	3	4	5	6	7	8	9	10	11	12	1	2	3	4	5	6	7	8	9	1	2	3	4	5	1	2	3	4	1	2	3	4	5	1	1	2	3	4	5	6	
					AI - Analoge Eingabe	BI - Binäre Eingabe	AO - Analoge Ausgabe	BO - Binäre Ausgabe	AV - Analogwert	BV/MV - Binärwert(e)	SCH - Zeitplan	CAL - Kalender	NC - Alarm-/Ereignismeldung	LOG - Datenaufzeichnung	KO - Sonstige Komplexe Objekte	Zeiten (TP, TON, TOFF)	Arithmetische Berechnung	Grenzwertüberwachung (fest oder gleitend)	Betriebsstundenüberwachung	Ereignisüberwachung (Zählung)	Befehlsausführungsüberwachung	Anlagen-/Gerätestatus	Motorsteuerung	Blockierschutz	Umschaltung (Analogwert)	Folgesteuerung	Frostschutzsteuerung	Sicherheitssteuerung	Prioritätssteuerung	P- / PI- / PID-Regler	Sollwertführung / -kennlinie	Stellausgabe stetig	Stellausgabe 2-Punkt	Stellausgabe 3-Punkt	Stellausgabe 3-Punkt mit variabler Impulslän.	Stellausgabe Pulsweitenmodulation	Begrenzung Sollwert/Stellwert	Parameterumschaltung	Energieniveau	Energierückgewinnung	h,x-Sollwertführung	Schaltzeitpunktoptimierung	Nachtkühlung	Lichtsteuerung	Treppenlichtschaltung	Tagesichtschaltung	Konstantlichtregelung	Sonnenschutz stellen	Sonnen-/Dämmerungsautomatik	Thermoautomatik	Witterungsschutz	Sonnenstandsberechnung	Sonstige Anwendungsfunktionen	Automationsfunktionen und Parameter	Grafik	Dynamisierung	Handlungsanweisung	Nachricht an externe Stellen	Historisierung in Datenbank	
1	**ASP1-SSK-B1-MW** Schaltschrank Aussenfühler Temperatur	physikalisch		1																																																		1		1				3.1.1) Trendlog
2	**ASP1-SSK-B1-MW** Schaltschrank Aussenfühler Messwert	physikalisch		1																																																	1		1				3.1.1) Trendlog
3	**ASP1-SSK-S1-SB** Schaltschrank Entriegelung Entriegeln	physikalisch						1												1		1																																1		1				
4	**ASP1-SSK-S1-ML** Schaltschrank Entriegelung Taster	physikalisch			1																	1																																1		1		1		
5	**ASP1-SSK-S2-SB** Schaltschrank Sammelstörung Sammelstörmeldung	physikalisch						1												1		1																																1		1				
6	**ASP1-SSK-S3-SM** Schaltschrank Phasenüberwachung Störmeldung	physikalisch			1															1																																		1		1	1	1		
7	**ASP1-SSK-S4-SM** Schaltschrank Netzteil 24V Störmeldung	physikalisch			1															1																																		1		1	1	1		
8	**ASP1-SSK-S5-SM** Schaltschrank Trafo 24V Sicherung	physikalisch			1															1																																		1		1	1	1		
9	**ASP1-SSK-S6-SM** Schaltschrank Überspannungsschutz Störmeldung	physikalisch			1															1																																		1		1	1	1		
10	**ASP1-SSK-S7-BM** Schaltschrank Usv Betriebsmeldung	physikalisch			1																	1																																1		1		1		
11	**ASP1-SSK-S7-SM** Schaltschrank Usv Störmeldung	physikalisch			1															1																																		1		1	1	1		
12	**ASP1-SSK-S8-MW** Schaltschrank Stromzähler Wirkengergie	ModBus RTU		1																		1																																1		1				3.1.1) Trendlog
13	**ASP1-SSK-BMA1-GM** Schaltschrank Brandmeldekontakt Brandalarm	physikalisch			1																		1					1																										1		1				3.1.1) Event Log
14	**ASP1-SSK-R?-SM** Schaltschrank Reserve Abgang 230V Störmeldung	physikalisch			1															1																																		1		1	1	1		
15	**ASP1-SSK-R?-SM** Schaltschrank Reserve Abgang 230V Störmeldung	physikalisch			1															1																																		1		1	1	1		
16	**ASP1-SSK-R?-SM** Schaltschrank Reserve Abgang 400V Störmeldung	physikalisch			1															1																																		1		1	1	1		
	====== ======			3	11			2												10		5	1					1																										16		16	8	10		

Revision			
1			
2			
3			
	Revision	Datum	Name

Ersteller:	M.Wieland
Datum:	15.02.2026
Geprüft:	
Datum:	

Ersteller:
RR-Schema GmbH
Johann-Grienwald-Str.7
94137 Bayerbach

Kunde:
Muster Kunde
Muster Straße
Muster Ort

Projekt / Objekt:
Muster Projekt
Muster Straße
Muster Ort

Kommission:

Zeichnungsnummer:

LP3

ASP1
SSK
Zentrale
Schaltschrank

/
SSK
20 / 219

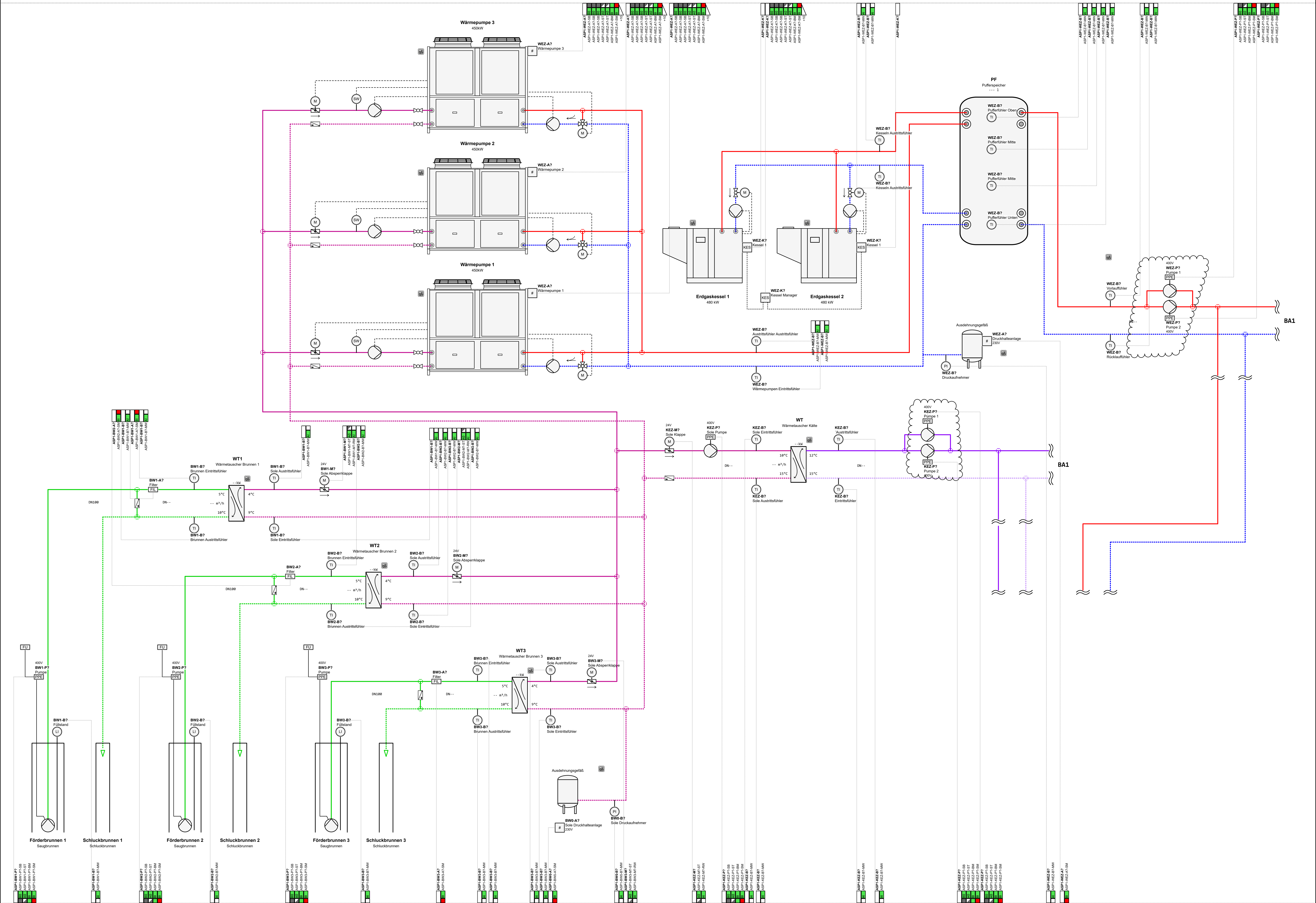

1			
2			
3			
Revision	Datum	Name	

Ersteller: M.Wieland
Datum: 15.02.2026
Geprüft:
Datum:

Ersteller:
RR-Schema GmbH
Johann-Grienwald-Str.7
94137 Bayerbach

Kunde:
Muster Kunde
Muster Straße
Muster Ort

Projekt / Objekt:
Muster Projekt
Muster Straße
Muster Ort

Kommission:
Zeichnungsnummer:
LP3

ASP1
HZG
Zentrale
Heizung / Kühlung

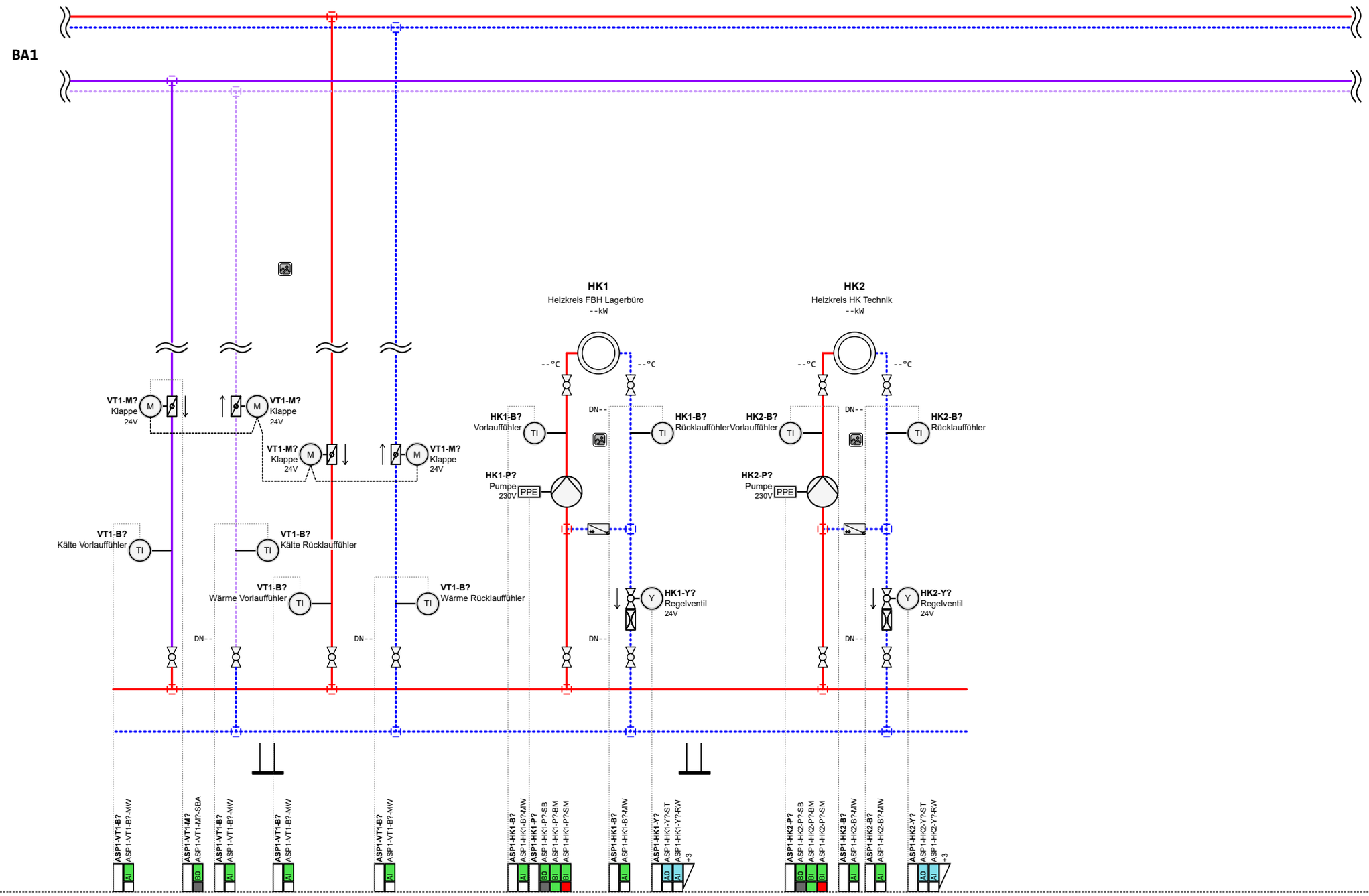

1			
2			
3			
	Revision	Datum	Name

Ersteller:	M.Wieland
Datum:	15.02.2026
Geprüft:	
Datum:	

Ersteller:
RR-Schema GmbH
Johann-Grienwald-Str.7
94137 Bayerbach

Kunde:
Muster Kunde
Muster Straße
Muster Ort

Projekt / Objekt:
Muster Projekt
Muster Straße
Muster Ort

Kommission:

Zeichnungsnummer:

LP3

ASP1
HZG
Zentrale
Heizung / Kühlung

2 / 15
HZG
22 / 219

GA-Funktionsliste

ISP/ASP

Zentrale

ASP1

Zentrale Brunnen 1

ASP1-BW1

	Datenpunkt (BAS+Klartext)	Integrationsart der Datenpunkte oderGrafiktyp	0. Integration	1. Ein -/Ausgabefunktionen physikalische				Werte		komplexe					2. Anwendungsfunktionen Logic		Überwachung und Steuerung												Regelung										Optimierung					Beleuchtung				Sonnenschutz					*	3. BAE + MBE Bedienung/Anzeige						Bemerkung
	Abschnitt	0.	1.1.				1.2.		1.3.					2.1.		2.2.											2.3.									2.4.					2.5.				2.6.					2.7.	3.1.						
	Spalte	1	1	2	3	4	1	2	1	2	3	4	5	1	2	1	2	3	4	5	6	7	8	9	10	11	12	1	2	3	4	5	6	7	8	9	1	2	3	4	5	1	2	3	4	1	2	3	4	5	1	1	2	3	4	5	6	
			AI - Analoge Eingabe	BI - Binäre Eingabe	AO - Analoge Ausgabe	BO - Binäre Ausgabe	AV - Analogwert	BV/MV - Binärewert(e)	SCH - Zeitplan	CAL - Kalender	NC - Alarm-/Ereignismeldung	LOG - Datenaufzeichnung	KO - Sonstige Komplexe Objekte	Zeiten (TP, TON, TOFF)	Arithmetische Berechnung	Grenzwertüberwachung (fest oder gleitend)	Betriebsstundenüberwachung	Ereignisüberwachung (Zählung)	Befehlsausführungsüberwachung	Anlagen-/Gerätestatus	Motorsteuerung	Blockierschutz	Umschaltung (Analogwert)	Folgesteuerung	Frostschutzsteuerung	Sicherheitssteuerung	Prioritätssteuerung	P- / PI- / PID-Regler	Sollwertführung / -kennlinie	Stellausgabe stetig	Stellausgabe 2-Punkt	Stellausgabe 3-Punkt	Stellausgabe 3-Punkt mit variabler Impulslän.	Stellausgabe Pulsweitenmodulation	Begrenzung Sollwert/Stellwert	Parameterumschaltung	Energieniveau	Energierückgewinnung	h,x-Sollwertführung	Schaltzeitpunktoptimierung	Nachtkühlung	Lichtsteuerung	Treppenlichtschaltung	Tageslichtschaltung	Konstantlichtregelung	Sonnenschutz stellen	Sonnen-/Dämmerungsautomatik	Thermoautomatik	Witterungsschutz	Sonnenstandsberechnung	Sonstige Anwendungsfunktionen	Automationsfunktionen und Parameter	Grafik	Dynamisierung	Handlungsanweisung	Nachricht an externe Stellen	Historisierung in Datenbank	
1	**ASP1-BW1-P?-SB** Brunnen 1 Pumpe Schaltbefehl	physikalisch				1												1		1																																	1		1				
2	**ASP1-BW1-P?-ST** Brunnen 1 Pumpe Stellsignal	physikalisch			1																								1		1																					1		1				
3	**ASP1-BW1-P?-BM** Brunnen 1 Pumpe Betriebsmeldung	physikalisch		1																1																																	1		1		1		
4	**ASP1-BW1-P?-SM** Brunnen 1 Pumpe Störmeldung	physikalisch		1														1																																	1		1	1	1		
5	**ASP1-BW1-B?-MW** Brunnen 1 Füllstand Messwert	physikalisch	1																																																1		1				3.1.1) Trendlog
6	**ASP1-BW1-A?-SM** Brunnen 1 Filter Störmeldung	physikalisch		1														1																																	1		1	1	1		
7	**ASP1-BW1-B?-MW** Brunnen 1 Brunnen Eintrittsfühler Temperatur	physikalisch	1																																																1		1				3.1.1) Trendlog
8	**ASP1-BW1-B?-MW** Brunnen 1 Brunnen Austrittsfühler Temperatur	physikalisch	1																																																1		1				3.1.1) Trendlog
9	**ASP1-BW1-?-VDI** Brunnen 1 Anlagengrafik																																																		1	1	1				
10	**ASP1-BW1-B?-MW** Brunnen 1 Sole Austrittsfühler Temperatur	physikalisch	1																																																1		1				3.1.1) Trendlog
11	**ASP1-BW1-B?-MW** Brunnen 1 Sole Eintrittsfühler Temperatur	physikalisch	1																																																1		1				3.1.1) Trendlog
12	**ASP1-BW1-M?-ST** Brunnen 1 Sole Absperrklappe Stellsignal	physikalisch			1																							1	1	1																					1		1				
13	**ASP1-BW1-M?-RW** Brunnen 1 Sole Absperrklappe Rückführwert	physikalisch	1													1										1																									2		2				
	====== ======		6	3	2	1										1		3		2						1		1	2	2																					14	1	14	2	3		

1			
2			
3			
	Revision	Datum	Name

Ersteller:	M.Wieland
Datum:	15.02.2026
Geprüft:	
Datum:	

Ersteller:
RR-Schema GmbH
Johann-Grienwald-Str.7
94137 Bayerbach

Kunde:
Muster Kunde
Muster Straße
Muster Ort

Projekt / Objekt:
Muster Projekt
Muster Straße
Muster Ort

Kommission:

Zeichnungsnummer:

LP3

ASP1
HZG
Zentrale
Heizung / Kühlung

/
HZG
23 / 219

GA-Funktionsliste

ISP/ASP

Zentrale

ASP1

Zentrale Brunnen 2

ASP1-BW2

	Datenpunkt (BAS+Klartext)	Integrationsart der Datenpunkte oderGrafiktyp	0. Integration	1. Ein -/Ausgabefunktionen physikalische				Werte		komplexe					2. Anwendungsfunktionen Logic		Überwachung und Steuerung												Regelung										Optimierung					Beleuchtung				Sonnenschutz					*	3. BAE + MBE Bedienung/Anzeige						Bemerkung
	Abschnitt	0.	1.1.				1.2.		1.3.					2.1.		2.2.											2.3.									2.4.					2.5.				2.6.					2.7.	3.1.						
	Spalte	1	1	2	3	4	1	2	1	2	3	4	5	1	2	1	2	3	4	5	6	7	8	9	10	11	12	1	2	3	4	5	6	7	8	9	1	2	3	4	5	1	2	3	4	1	2	3	4	5	1	1	2	3	4	5	6	
			AI - Analoge Eingabe	BI - Binäre Eingabe	AO - Analoge Ausgabe	BO - Binäre Ausgabe	AV - Analogwert	BV/MV - Binärewert(e)	SCH - Zeitplan	CAL - Kalender	NC - Alarm-/Ereignismeldung	LOG - Datenaufzeichnung	KO - Sonstige Komplexe Objekte	Zeiten (TP, TON, TOFF)	Arithmetische Berechnung	Grenzwertüberwachung (fest oder gleitend)	Betriebsstundenüberwachung	Ereignisüberwachung (Zählung)	Befehlsausführungsüberwachung	Anlagen-/Gerätestatus	Motorsteuerung	Blockierschutz	Umschaltung (Analogwert)	Folgesteuerung	Frostschutzsteuerung	Sicherheitssteuerung	Prioritätssteuerung	P- / PI- / PID-Regler	Sollwertführung / -kennlinie	Stellausgabe stetig	Stellausgabe 2-Punkt	Stellausgabe 3-Punkt	Stellausgabe 3-Punkt mit variabler Impulslän.	Stellausgabe Pulsweitenmodulation	Begrenzung Sollwert/Stellwert	Parameterumschaltung	Energieniveau	Energierückgewinnung	h,x-Sollwertführung	Schaltzeitpunktoptimierung	Nachtkühlung	Lichtsteuerung	Treppenlichtschaltung	Tageslichtschaltung	Konstantlichtregelung	Sonnenschutz stellen	Sonnen-/Dämmerungsautomatik	Thermoautomatik	Witterungsschutz	Sonnenstandsberechnung	Sonstige Anwendungsfunktionen	Automationsfunktionen und Parameter	Grafik	Dynamisierung	Handlungsanweisung	Nachricht an externe Stellen	Historisierung in Datenbank	
1	**ASP1-BW2-P?-SB** Brunnen 2 Pumpe Schaltbefehl	physikalisch				1												1		1																																1		1				
2	**ASP1-BW2-P?-ST** Brunnen 2 Pumpe Stellsignal	physikalisch			1																								1		1																					1		1				
3	**ASP1-BW2-P?-BM** Brunnen 2 Pumpe Betriebsmeldung	physikalisch		1																1																																1		1		1		
4	**ASP1-BW2-P?-SM** Brunnen 2 Pumpe Störmeldung	physikalisch		1														1																																	1		1	1	1		
5	**ASP1-BW2-B?-MW** Brunnen 2 Füllstand Messwert	physikalisch	1																																																1		1				3.1.1) Trendlog
6	**ASP1-BW2-A?-SM** Brunnen 2 Filter Störmeldung	physikalisch		1														1																																	1		1	1	1		
7	**ASP1-BW2-B?-MW** Brunnen 2 Brunnen Eintrittsfühler Temperatur	physikalisch	1																																																1		1				3.1.1) Trendlog
8	**ASP1-BW2-B?-MW** Brunnen 2 Brunnen Austrittsfühler Temperatur	physikalisch	1																																																1		1				3.1.1) Trendlog
9	**ASP1-BW2-?-VDI** Brunnen 2 Anlagengrafik																																																		1	1	1				
10	**ASP1-BW2-B?-MW** Brunnen 2 Sole Austrittsfühler Temperatur	physikalisch	1																																																1		1				3.1.1) Trendlog
11	**ASP1-BW2-B?-MW** Brunnen 2 Sole Eintrittsfühler Temperatur	physikalisch	1																																																1		1				3.1.1) Trendlog
12	**ASP1-BW2-M?-ST** Brunnen 2 Sole Absperrklappe Stellsignal	physikalisch			1																							1	1	1																					1		1				
13	**ASP1-BW2-M?-RW** Brunnen 2 Sole Absperrklappe Rückführwert	physikalisch	1													1										1																									2		2				
	====== ======		6	3	2	1										1		3		2						1		1	2	2																					14	1	14	2	3		

1			
2			
3			
	Revision	Datum	Name

Ersteller:	M.Wieland
Datum:	15.02.2026
Geprüft:	
Datum:	

Ersteller:
RR-Schema GmbH
Johann-Grienwald-Str.7
94137 Bayerbach

Kunde:
Muster Kunde
Muster Straße
Muster Ort

Projekt / Objekt:
Muster Projekt
Muster Straße
Muster Ort

Kommission:

Zeichnungsnummer:

LP3

ASP1
HZG
Zentrale
Heizung / Kühlung

/
HZG
24 / 219

GA-Funktionsliste

ISP/ASP

Zentrale

ASP1

Zentrale Brunnen 3

ASP1-BW3

	Datenpunkt (BAS+Klartext)	Integrationsart der Datenpunkte oderGrafiktyp	0. Integration	1. Ein -/Ausgabefunktionen physikalische				Werte		komplexe					2. Anwendungsfunktionen Logic		Überwachung und Steuerung												Regelung										Optimierung					Beleuchtung				Sonnenschutz					*	3. BAE + MBE Bedienung/Anzeige						Bemerkung
	Abschnitt		0.	1.1.				1.2.		1.3.					2.1.		2.2.												2.3.										2.4.					2.5.				2.6.					2.7.	3.1.						
	Spalte		1	1	2	3	4	1	2	1	2	3	4	5	1	2	1	2	3	4	5	6	7	8	9	10	11	12	1	2	3	4	5	6	7	8	9	1	2	3	4	5	1	2	3	4	1	2	3	4	5	1	1	2	3	4	5	6	
				AI - Analoge Eingabe	BI - Binäre Eingabe	AO - Analoge Ausgabe	BO - Binäre Ausgabe	AV - Analogwert	BVMV - Binärwert(e)	SCH - Zeitplan	CAL - Kalender	NC - Alarm-/Ereignismeldung	LOG - Datenaufzeichnung	KO - Sonstige Komplexe Objekte	Zeiten (TP, TON, TOFF)	Arithmetische Berechnung	Grenzwertüberwachung (fest oder gleitend)	Betriebsstundenüberwachung	Ereignisüberwachung (Zählung)	Befehlsausführungsüberwachung	Anlagen-/Gerätestatus	Motorsteuerung	Blockierschutz	Umschaltung (Analogwert)	Folgesteuerung	Frostschutzsteuerung	Sicherheitssteuerung	Prioritätssteuerung	P- / PI- / PID-Regler	Sollwertführung / -kennlinie	Stellausgabe stetig	Stellausgabe 2-Punkt	Stellausgabe 3-Punkt	Stellausgabe 3-Punkt mit variabler Impulslän	Stellausgabe Pulsweitenmodulation	Begrenzung Sollwert/Stellwert	Parameterumschaltung	Energieniveau	Energierückgewinnung	h,x-Sollwertführung	Schaltzeitpunktoptimierung	Nachtkühlung	Lichtsteuerung	Treppenlichtschaltung	Tageslichtschaltung	Konstantlichtregelung	Sonnenschutz stellen	Sonnen-/Dämmerungsautomatik	Thermoautomatik	Witterungsschutz	Sonnenstandsberechnung	Sonstige Anwendungsfunktionen	Automationsfunktionen und Parameter	Grafik	Dynamisierung	Handlungsanweisung	Nachricht an externe Stellen	Historisierung in Datenbank	
1	**ASP1-BW3-P?-SB** Brunnen 3 Pumpe Schaltbefehl	physikalisch					1												1		1																																	1		1				
2	**ASP1-BW3-P?-ST** Brunnen 3 Pumpe Stellsignal	physikalisch				1																								1		1																					1		1				
3	**ASP1-BW3-P?-BM** Brunnen 3 Pumpe Betriebsmeldung	physikalisch			1																1																																	1		1		1		
4	**ASP1-BW3-P?-SM** Brunnen 3 Pumpe Störmeldung	physikalisch			1														1																																			1		1	1	1		
5	**ASP1-BW3-B?-MW** Brunnen 3 Füllstand Messwert	physikalisch		1																																																	1		1				3.1.1) Trendlog
6	**ASP1-BW3-A?-SM** Brunnen 3 Filter Störmeldung	physikalisch			1														1																																			1		1	1	1		
7	**ASP1-BW3-B?-MW** Brunnen 3 Brunnen Eintrittsfühler Temperatur	physikalisch		1																																																	1		1				3.1.1) Trendlog
8	**ASP1-BW3-B?-MW** Brunnen 3 Brunnen Austrittsfühler Temperatur	physikalisch		1																																																	1		1				3.1.1) Trendlog
9	**ASP1-BW3-?-VDI** Brunnen 3 Anlagengrafik																																																				1	1	1				
10	**ASP1-BW3-B?-MW** Brunnen 3 Sole Austrittsfühler Temperatur	physikalisch		1																																																	1		1				3.1.1) Trendlog
11	**ASP1-BW3-B?-MW** Brunnen 3 Sole Eintrittsfühler Temperatur	physikalisch		1																																																	1		1				3.1.1) Trendlog
12	**ASP1-BW3-M?-ST** Brunnen 3 Sole Absperrklappe Stellsignal	physikalisch				1																							1	1	1																							1		1				
13	**ASP1-BW3-M?-RW** Brunnen 3 Sole Absperrklappe Rückführwert	physikalisch		1													1										1																											2		2				
	====== ======			6	3	2	1										1		3		2						1		1	2	2																							14	1	14	2	3		

1			
2			
3			
	Revision	Datum	Name

Ersteller:	M.Wieland
Datum:	15.02.2026
Geprüft:	
Datum:	

Ersteller:
RR-Schema GmbH
Johann-Grienwald-Str.7
94137 Bayerbach

Kunde:
Muster Kunde
Muster Straße
Muster Ort

Projekt / Objekt:
Muster Projekt
Muster Straße
Muster Ort

Kommission:

Zeichnungsnummer:

LP3

ASP1
HZG
Zentrale
Heizung / Kühlung

/
HZG
25 / 219

GA-Funktionsliste

ISP/ASP

Zentrale

ASP1

Zentrale Wärmeerzeugung

ASP1-WEZ

Nr.	Datenpunkt (BAS+Klartext)	Integrationsart der Datenpunkte oderGrafiktyp	AI - Analoge Eingabe	BI - Binäre Eingabe	AO - Analoge Ausgabe	BO - Binäre Ausgabe	AV - Analogwert	BV/MV - Binärewert(e)	SCH - Zeitplan	CAL - Kalender	NC - Alarm-/Ereignismeldung	LOG - Datenaufzeichnung	KO - Sonstige Komplexe Objekte	Zeiten (TP, TON, TOFF)	Arithmetische Berechnung	Grenzwertüberwachung (fest oder gleitend)	Betriebsstundenüberwachung	Ereignisüberwachung (Zählung)	Befehlsausführungsüberwachung	Anlagen-/Gerätestatus	Motorsteuerung	Blockierschutz	Umschaltung (Analogwert)	Folgesteuerung	Frostschutzsteuerung	Sicherheitssteuerung	Prioritätssteuerung	P-/ PI-/ PID-Regler	Sollwertführung /-kennlinie	Stellausgabe stetig	Stellausgabe 2-Punkt	Stellausgabe 3-Punkt	Stellausgabe 3-Punkt mit variabler Impulslän.	Stellausgabe Pulsweitenmodulation	Begrenzung Sollwert/Stellwert	Parameterumschaltung	Energieniveau	Energierückgewinnung	h,x-Sollwertführung	Schaltzeitpunktoptimierung	Nachtkühlung	Lichtsteuerung	Treppenlichtschaltung	Tageslichtschaltung	Konstantlichtregelung	Sonnenschutz stellen	Sonnen-/Dämmerungsautomatik	Thermoautomatik	Witterungsschutz	Sonnenstandsberechnung	Sonstige Anwendungsfunktionen	Automationsfunktionen und Parameter	Grafik	Dynamisierung	Handlungsanweisung	Nachricht an externe Stellen	Historisierung in Datenbank	Bemerkung
		0. Integration	1. Ein -/Ausgabefunktionen: physikalische				Werte		komplexe					2. Anwendungsfunktionen: Logic		Überwachung und Steuerung												Regelung									Optimierung					Beleuchtung				Sonnenschutz					*	3. BAE + MBE: Bedienung/Anzeige						
	Abschnitt	0.	1.1.				1.2.		1.3.					2.1.		2.2.												2.3.									2.4.					2.5.				2.6.					2.7.	3.1.						
	Spalte	1	1	2	3	4	1	2	1	2	3	4	5	1	2	1	2	3	4	5	6	7	8	9	10	11	12	1	2	3	4	5	6	7	8	9	1	2	3	4	5	1	2	3	4	1	2	3	4	5	1	1	2	3	4	5	6	
1	ASP1-WEZ-?-VDI Wärmeerzeugung Anlagengrafik																																																			1	1	1				
2	ASP1-WEZ-?-VDI Wärmeerzeugung Anlagengrafik																																																			1	1	1				
3	ASP1-WEZ-?-VDI Wärmeerzeugung Anlagengrafik																																																			1	1	1				
4	ASP1-WEZ-A?-SB Wärmeerzeugung Wärmepumpe 3 Schaltbefehl	physikalisch				1												1		1																																1		1				
5	ASP1-WEZ-A?-SB Wärmeerzeugung Wärmepumpe 3 Kühlen Schaltbefehl	physikalisch				1												1		1																																1		1				
6	ASP1-WEZ-A?-SB Wärmeerzeugung Wärmepumpe 3 Heizen Schaltbefehl	physikalisch				1												1		1																																1		1				
7	ASP1-WEZ-A?-ST Wärmeerzeugung Wärmepumpe 3 Kühlen Stellsignal	physikalisch			1																							1	1	1																						1		1				
8	ASP1-WEZ-A?-ST Wärmeerzeugung Wärmepumpe 3 Heizen Stellsignal	physikalisch			1																							1	1	1																						1		1				
9	ASP1-WEZ-A?-BM Wärmeerzeugung Wärmepumpe 3 Betriebsmeldung	physikalisch		1																1																																1		1		1		
10	ASP1-WEZ-A?-SM Wärmeerzeugung Wärmepumpe 3 Störmeldung	physikalisch		1														1																																		1		1	1	1		
11	ASP1-WEZ-A?-DP Wärmeerzeugung Wärmepumpe 3 Datenpunkt	ModBus RTU	1																	1																																1		1				3.1.1) Trendlog
12	ASP1-WEZ-A?-DP Wärmeerzeugung Wärmepumpe 3 Datenpunkt	ModBus RTU	1																	1																																1		1				3.1.1) Trendlog
13	ASP1-WEZ-A?-DP Wärmeerzeugung Wärmepumpe 3 Datenpunkt	ModBus RTU	1																	1																																1		1				3.1.1) Trendlog
14	ASP1-WEZ-A?-DP Wärmeerzeugung Wärmepumpe 3 Datenpunkt	ModBus RTU	1																	1																																1		1				3.1.1) Trendlog
15	ASP1-WEZ-A?-DP Wärmeerzeugung Wärmepumpe 3 Datenpunkt	ModBus RTU	1																	1																																1		1				3.1.1) Trendlog
16	ASP1-WEZ-A?-DP Wärmeerzeugung Wärmepumpe 3 Datenpunkt	ModBus RTU	1																	1																																1		1				3.1.1) Trendlog
17	ASP1-WEZ-A?-DP Wärmeerzeugung Wärmepumpe 3 Datenpunkt	ModBus RTU	1																	1																																1		1				3.1.1) Trendlog
18	ASP1-WEZ-A?-DP Wärmeerzeugung Wärmepumpe 3 Datenpunkt	ModBus RTU	1																	1																																1		1				3.1.1) Trendlog
19	ASP1-WEZ-A?-DP Wärmeerzeugung Wärmepumpe 3 Datenpunkt	ModBus RTU	1																	1																																1		1				3.1.1) Trendlog
20	ASP1-WEZ-A?-DP Wärmeerzeugung Wärmepumpe 3 Datenpunkt	ModBus RTU	1																	1																																1		1				3.1.1) Trendlog
21	ASP1-WEZ-A?-SB Wärmeerzeugung Wärmepumpe 2 Schaltbefehl	physikalisch				1												1		1																																1		1				
22	ASP1-WEZ-A?-SB Wärmeerzeugung Wärmepumpe 2 Kühlen Schaltbefehl	physikalisch				1												1		1																																1		1				
23	ASP1-WEZ-A?-SB Wärmeerzeugung Wärmepumpe 2 Heizen Schaltbefehl	physikalisch				1												1		1																																1		1				
24	ASP1-WEZ-A?-ST Wärmeerzeugung Wärmepumpe 2 Kühlen Stellsignal	physikalisch			1																							1	1	1																						1		1				
25	ASP1-WEZ-A?-ST Wärmeerzeugung Wärmepumpe 2 Heizen Stellsignal	physikalisch			1																							1	1	1																						1		1				
26	ASP1-WEZ-A?-BM Wärmeerzeugung Wärmepumpe 2 Betriebsmeldung	physikalisch		1																1																																1		1		1		
27	ASP1-WEZ-A?-SM Wärmeerzeugung Wärmepumpe 2 Störmeldung	physikalisch		1														1																																		1		1	1	1		
28	ASP1-WEZ-A?-DP Wärmeerzeugung Wärmepumpe 2 Datenpunkt	ModBus RTU	1																	1																																1		1				3.1.1) Trendlog

GA-Funktionsliste

ISP/ASP

Zentrale

ASP1

Zentrale Wärmeerzeugung

ASP1-WEZ

	Datenpunkt (BAS+Klartext)	Integrationsart der Datenpunkte oderGrafiktyp	0. Integration	1. Ein -/Ausgabefunktionen physikalische				Werte		komplexe					2. Anwendungsfunktionen Logic		Überwachung und Steuerung												Regelung										Optimierung					Beleuchtung				Sonnenschutz					*	3. BAE + MBE Bedienung/Anzeige						Bemerkung
				AI - Analoge Eingabe	BI - Binäre Eingabe	AO - Analoge Ausgabe	BO - Binäre Ausgabe	AV - Analogwert	BV/MV - Binärwert(e)	SCH - Zeitplan	CAL - Kalender	NC - Alarm-/Ereignismeldung	LOG - Datenaufzeichnung	KO - Sonstige Komplexe Objekte	Zeiten (TP, TON, TOFF)	Arithmetische Berechnung	Grenzwertüberwachung (fest oder gleitend)	Betriebsstundenüberwachung	Ereignisüberwachung (Zählung)	Befehlsausführungsüberwachung	Anlagen-/Gerätestatus	Motorsteuerung	Blockierschutz	Umschaltung (Analogwert)	Folgesteuerung	Frostschutzsteuerung	Sicherheitssteuerung	Prioritätssteuerung	P- / PI- / PID-Regler	Sollwertführung / -kennlinie	Stellausgabe stetig	Stellausgabe 2-Punkt	Stellausgabe 3-Punkt	Stellausgabe 3-Punkt mit variabler Impulslän	Stellausgabe Pulsweitenmodulation	Begrenzung Sollwert/Stellwert	Parameterumschaltung	Energieniveau	Energierückgewinnung	h,x-Sollwertführung	Schaltzeitpunktoptimierung	Nachtkühlung	Lichtsteuerung	Treppenlichtschaltung	Tageslichtschaltung	Konstantlichtregelung	Sonnenschutz stellen	Sonnen-/Dämmerungsautomatik	Thermoautomatik	Witterungsschutz	Sonnenstandsberechnung	Sonstige Anwendungsfunktionen	Automationsfunktionen und Parameter	Grafik	Dynamisierung	Handlungsanweisung	Nachricht an externe Stellen	Historisierung in Datenbank	
	Abschnitt		0.	1.1.				1.2.		1.3.					2.1.		2.2.												2.3.									2.4.					2.5.				2.6.					2.7.	3.1.						
	Spalte		1	1	2	3	4	1	2	1	2	3	4	5	1	2	1	2	3	4	5	6	7	8	9	10	11	12	1	2	3	4	5	6	7	8	9	1	2	3	4	5	1	2	3	4	1	2	3	4	5	1	1	2	3	4	5	6	
29	**ASP1-WEZ-A?-DP** Wärmeerzeugung Wärmepumpe 2 Datenpunkt	ModBus RTU		1																	1																																		1		1				3.1.1) Trendlog
30	**ASP1-WEZ-A?-DP** Wärmeerzeugung Wärmepumpe 2 Datenpunkt	ModBus RTU		1																	1																																		1		1				3.1.1) Trendlog
31	**ASP1-WEZ-A?-DP** Wärmeerzeugung Wärmepumpe 2 Datenpunkt	ModBus RTU		1																	1																																		1		1				3.1.1) Trendlog
32	**ASP1-WEZ-A?-DP** Wärmeerzeugung Wärmepumpe 2 Datenpunkt	ModBus RTU		1																	1																																		1		1				3.1.1) Trendlog
33	**ASP1-WEZ-A?-DP** Wärmeerzeugung Wärmepumpe 2 Datenpunkt	ModBus RTU		1																	1																																		1		1				3.1.1) Trendlog
34	**ASP1-WEZ-A?-DP** Wärmeerzeugung Wärmepumpe 2 Datenpunkt	ModBus RTU		1																	1																																		1		1				3.1.1) Trendlog
35	**ASP1-WEZ-A?-DP** Wärmeerzeugung Wärmepumpe 2 Datenpunkt	ModBus RTU		1																	1																																		1		1				3.1.1) Trendlog
36	**ASP1-WEZ-A?-DP** Wärmeerzeugung Wärmepumpe 2 Datenpunkt	ModBus RTU		1																	1																																		1		1				3.1.1) Trendlog
37	**ASP1-WEZ-A?-DP** Wärmeerzeugung Wärmepumpe 2 Datenpunkt	ModBus RTU		1																	1																																		1		1				3.1.1) Trendlog
38	**ASP1-WEZ-A?-SB** Wärmeerzeugung Wärmepumpe 1 Schaltbefehl	physikalisch					1												1		1																																		1		1				
39	**ASP1-WEZ-A?-SB** Wärmeerzeugung Wärmepumpe 1 Kühlen Schaltbefehl	physikalisch					1												1		1																																		1		1				
40	**ASP1-WEZ-A?-SB** Wärmeerzeugung Wärmepumpe 1 Heizen Schaltbefehl	physikalisch					1												1		1																																		1		1				
41	**ASP1-WEZ-A?-ST** Wärmeerzeugung Wärmepumpe 1 Kühlen Stellsignal	physikalisch				1																							1	1	1																								1		1				
42	**ASP1-WEZ-A?-ST** Wärmeerzeugung Wärmepumpe 1 Heizen Stellsignal	physikalisch				1																							1	1	1																								1		1				
43	**ASP1-WEZ-A?-BM** Wärmeerzeugung Wärmepumpe 1 Betriebsmeldung	physikalisch			1																1																																		1		1		1		
44	**ASP1-WEZ-A?-SM** Wärmeerzeugung Wärmepumpe 1 Störmeldung	physikalisch			1														1																																				1		1	1	1		
45	**ASP1-WEZ-A?-DP** Wärmeerzeugung Wärmepumpe 1 Datenpunkt	ModBus RTU		1																	1																																		1		1				3.1.1) Trendlog
46	**ASP1-WEZ-A?-DP** Wärmeerzeugung Wärmepumpe 1 Datenpunkt	ModBus RTU		1																	1																																		1		1				3.1.1) Trendlog
47	**ASP1-WEZ-A?-DP** Wärmeerzeugung Wärmepumpe 1 Datenpunkt	ModBus RTU		1																	1																																		1		1				3.1.1) Trendlog
48	**ASP1-WEZ-A?-DP** Wärmeerzeugung Wärmepumpe 1 Datenpunkt	ModBus RTU		1																	1																																		1		1				3.1.1) Trendlog
49	**ASP1-WEZ-A?-DP** Wärmeerzeugung Wärmepumpe 1 Datenpunkt	ModBus RTU		1																	1																																		1		1				3.1.1) Trendlog
50	**ASP1-WEZ-A?-DP** Wärmeerzeugung Wärmepumpe 1 Datenpunkt	ModBus RTU		1																	1																																		1		1				3.1.1) Trendlog
51	**ASP1-WEZ-A?-DP** Wärmeerzeugung Wärmepumpe 1 Datenpunkt	ModBus RTU		1																	1																																		1		1				3.1.1) Trendlog
52	**ASP1-WEZ-A?-DP** Wärmeerzeugung Wärmepumpe 1 Datenpunkt	ModBus RTU		1																	1																																		1		1				3.1.1) Trendlog
53	**ASP1-WEZ-A?-DP** Wärmeerzeugung Wärmepumpe 1 Datenpunkt	ModBus RTU		1																	1																																		1		1				3.1.1) Trendlog
54	**ASP1-WEZ-A?-DP** Wärmeerzeugung Wärmepumpe 1 Datenpunkt	ModBus RTU		1																	1																																		1		1				3.1.1) Trendlog
55	**ASP1-WEZ-?-VDI** Wärmeerzeugung Anlagengrafik																																																					1	1	1				
56	**ASP1-WEZ-B?-MW** Wärmeerzeugung Austrittsfühler Austrittsfühler Temperatur	physikalisch		1																																																			1		1				3.1.1) Trendlog

	Revision	Datum	Name
1			
2			
3			

Ersteller:	M.Wieland
Datum:	15.02.2026
Geprüft:	
Datum:	

Ersteller:
RR-Schema GmbH
Johann-Grienwald-Str.7
94137 Bayerbach

Kunde:
Muster Kunde
Muster Straße
Muster Ort

Projekt / Objekt:
Muster Projekt
Muster Straße
Muster Ort

Kommission:

Zeichnungsnummer:

LP3

ASP1
HZG
Zentrale
Heizung / Kühlung

/
HZG
27 / 219

GA-Funktionsliste

ISP/ASP

Zentrale

ASP1

Zentrale Wärmeerzeugung

ASP1-WEZ

0. Integration; 1. Ein -/Ausgabefunktionen (1.1. physikalische, 1.2. Werte, 1.3. komplexe); 2. Anwendungsfunktionen (2.1. Logic, 2.2. Überwachung und Steuerung, 2.3. Regelung, 2.4. Optimierung, 2.5. Beleuchtung, 2.6. Sonnenschutz, 2.7. *); 3. BAE + MBE (3.1. Bedienung/Anzeige)

Nr.	Datenpunkt (BAS+Klartext)	0. / 1 Integrationsart der Datenpunkte oderGrafiktyp	1.1. / 1 AI - Analoge Eingabe	1.1. / 2 BI - Binäre Eingabe	1.1. / 3 AO - Analoge Ausgabe	1.1. / 4 BO - Binäre Ausgabe	1.2. / 1 AV - Analogwert	1.2. / 2 BV/MV - Binärewert(e)	1.3. / 1 SCH - Zeitplan	1.3. / 2 CAL - Kalender	1.3. / 3 NC - Alarm-/Ereignismeldung	1.3. / 4 LOG - Datenaufzeichnung	1.3. / 5 KO - Sonstige Komplexe Objekte	2.1. / 1 Zeiten (TP, TON, TOFF)	2.1. / 2 Arithmetische Berechnung	2.2. / 1 Grenzwertüberwachung (fest oder gleitend)	2.2. / 2 Betriebsstundenüberwachung	2.2. / 3 Ereignisüberwachung (Zählung)	2.2. / 4 Befehlsausführungsüberwachung	2.2. / 5 Anlagen-/Gerätestatus	2.2. / 6 Motorsteuerung	2.2. / 7 Blockierschutz	2.2. / 8 Umschaltung (Analogwert)	2.2. / 9 Folgesteuerung	2.2. / 10 Frostschutzsteuerung	2.2. / 11 Sicherheitssteuerung	2.2. / 12 Prioritätssteuerung	2.3. / 1 P-/ PI-/ PID-Regler	2.3. / 2 Sollwertführung /-kennlinie	2.3. / 3 Stellausgabe stetig	2.3. / 4 Stellausgabe 2-Punkt	2.3. / 5 Stellausgabe 3-Punkt	2.3. / 6 Stellausgabe 3-Punkt mit variabler Impulslän.	2.3. / 7 Stellausgabe Pulsweitenmodulation	2.3. / 8 Begrenzung Sollwert/Stellwert	2.3. / 9 Parameterumschaltung	2.4. / 1 Energieniveau	2.4. / 2 Energierückgewinnung	2.4. / 3 h,x-Sollwertführung	2.4. / 4 Schaltzeitpunktoptimierung	2.4. / 5 Nachtkühlung	2.5. / 1 Lichtsteuerung	2.5. / 2 Treppenlichtschaltung	2.5. / 3 Tageslichtschaltung	2.5. / 4 Konstantlichtregelung	2.6. / 1 Sonnenschutz stellen	2.6. / 2 Sonnen-/Dämmerungsautomatik	2.6. / 3 Thermoautomatik	2.6. / 4 Witterungsschutz	2.6. / 5 Sonnenstandsberechnung	2.7. / 1 Sonstige Anwendungsfunktionen	3.1. / 1 Automationsfunktionen und Parameter	3.1. / 2 Grafik	3.1. / 3 Dynamisierung	3.1. / 4 Handlungsanweisung	3.1. / 5 Nachricht an externe Stellen	3.1. / 6 Historisierung in Datenbank	Bemerkung
57	**ASP1-WEZ-B?-MW** Wärmeerzeugung Wärmepumpen Eintrittsfühler Temperatur	physikalisch	x																																																x		x				3.1.1) Trendlog
58	**ASP1-WEZ-K?-SB** Wärmeerzeugung Kessel Manager Schaltbefehl	physikalisch				x												x		x																																x		x				
59	**ASP1-WEZ-K?-SB** Wärmeerzeugung Kessel Manager Kühlen Schaltbefehl	physikalisch				x												x		x																																x		x				
60	**ASP1-WEZ-K?-SB** Wärmeerzeugung Kessel Manager Heizen Schaltbefehl	physikalisch				x												x		x																																x		x				
61	**ASP1-WEZ-K?-ST** Wärmeerzeugung Kessel Manager Kühlen Stellsignal	physikalisch			x																						x	x	x																							x		x				
62	**ASP1-WEZ-K?-ST** Wärmeerzeugung Kessel Manager Heizen Stellsignal	physikalisch			x																						x	x	x																							x		x				
63	**ASP1-WEZ-K?-BM** Wärmeerzeugung Kessel Manager Betriebsmeldung	physikalisch		x																x																																x		x		x		
64	**ASP1-WEZ-K?-SM** Wärmeerzeugung Kessel Manager Störmeldung	physikalisch		x														x																																		x		x	x	x		
65	**ASP1-WEZ-K?-DP** Wärmeerzeugung Kessel Manager Datenpunkt	ModBus RTU	x																	x																																x		x				3.1.1) Trendlog
66	**ASP1-WEZ-K?-DP** Wärmeerzeugung Kessel Manager Datenpunkt	ModBus RTU	x																	x																																x		x				3.1.1) Trendlog
67	**ASP1-WEZ-K?-DP** Wärmeerzeugung Kessel Manager Datenpunkt	ModBus RTU	x																	x																																x		x				3.1.1) Trendlog
68	**ASP1-WEZ-K?-DP** Wärmeerzeugung Kessel Manager Datenpunkt	ModBus RTU	x																	x																																x		x				3.1.1) Trendlog
69	**ASP1-WEZ-K?-DP** Wärmeerzeugung Kessel Manager Datenpunkt	ModBus RTU	x																	x																																x		x				3.1.1) Trendlog
70	**ASP1-WEZ-K?-DP** Wärmeerzeugung Kessel Manager Datenpunkt	ModBus RTU	x																	x																																x		x				3.1.1) Trendlog
71	**ASP1-WEZ-K?-DP** Wärmeerzeugung Kessel Manager Datenpunkt	ModBus RTU	x																	x																																x		x				3.1.1) Trendlog
72	**ASP1-WEZ-K?-DP** Wärmeerzeugung Kessel Manager Datenpunkt	ModBus RTU	x																	x																																x		x				3.1.1) Trendlog
73	**ASP1-WEZ-K?-DP** Wärmeerzeugung Kessel Manager Datenpunkt	ModBus RTU	x																	x																																x		x				3.1.1) Trendlog
74	**ASP1-WEZ-K?-DP** Wärmeerzeugung Kessel Manager Datenpunkt	ModBus RTU	x																	x																																x		x				3.1.1) Trendlog
75	**ASP1-WEZ-?-VDI** Wärmeerzeugung Anlagengrafik																																																				x	x	x				
76	**ASP1-WEZ-B?-MW** Wärmeerzeugung Kesseln Austrittsfühler Temperatur	physikalisch	x																																																x		x				3.1.1) Trendlog
77	**ASP1-WEZ-B?-MW** Wärmeerzeugung Kesseln Austrittsfühler Temperatur	physikalisch	x																																																x		x				3.1.1) Trendlog
78	**ASP1-WEZ-B?-MW** Wärmeerzeugung Druckaufnehmer Messwert	physikalisch	x																																																x		x				3.1.1) Trendlog
79	**ASP1-WEZ-A?-SM** Wärmeerzeugung Druckhalteanlage Störmeldung	physikalisch		x														x																																		x		x	x	x		
80	**ASP1-WEZ-B?-MW** Wärmeerzeugung Pufferfühler Oben Temperatur	physikalisch	x																																																x		x				3.1.1) Trendlog
81	**ASP1-WEZ-B?-MW** Wärmeerzeugung Pufferfühler Mitte Temperatur	physikalisch	x																																																x		x				3.1.1) Trendlog
82	**ASP1-WEZ-B?-MW** Wärmeerzeugung Pufferfühler Mitte Temperatur	physikalisch	x																																																x		x				3.1.1) Trendlog
83	**ASP1-WEZ-B?-MW** Wärmeerzeugung Pufferfühler Unten Temperatur	physikalisch	x																																																x		x				3.1.1) Trendlog
84	**ASP1-WEZ-?-VDI** Wärmeerzeugung Anlagengrafik																																																				x	x	x				

a	b	c	d	e	f	g	h	i	j

GA-Funktionsliste

ISP/ASP

Zentrale

ASP1

Zentrale Wärmeerzeugung

ASP1-WEZ

	Datenpunkt (BAS+Klartext)	0.	1. Ein -/Ausgabefunktionen											2. Anwendungsfunktionen																																								3. BAE + MBE						Bemerkung
		Integration	physikalische				Werte		komplexe					Logic		Überwachung und Steuerung												Regelung									Optimierung					Beleuchtung				Sonnenschutz					*	Bedienung/Anzeige						
		Integrationsart der Datenpunkte oderGrafiktyp	AI - Analoge Eingabe	BI - Binäre Eingabe	AO - Analoge Ausgabe	BO - Binäre Ausgabe	AV - Analogwert	BV/MV - Binärewert(e)	SCH - Zeitplan	CAL - Kalender	NC - Alarm-/Ereignismeldung	LOG - Datenaufzeichnung	KO - Sonstige Komplexe Objekte	Zeiten (TP, TON, TOFF)	Arithmetische Berechnung	Grenzwertüberwachung (fest oder gleitend)	Betriebsstundenüberwachung	Ereignisüberwachung (Zählung)	Befehlsausführungsüberwachung	Anlagen-/Gerätestatus	Motorsteuerung	Blockierschutz	Umschaltung (Analogwert)	Folgesteuerung	Frostschutzsteuerung	Sicherheitssteuerung	Prioritätssteuerung	P-/ PI-/ PID-Regler	Sollwertführung /-kennlinie	Stellausgabe stetig	Stellausgabe 2-Punkt	Stellausgabe 3-Punkt	Stellausgabe 3-Punkt mit variabler Impulslän.	Stellausgabe Pulsweitenmodulation	Begrenzung Sollwert/Stellwert	Parameterumschaltung	Energieniveau	Energierückgewinnung	h,x-Sollwertführung	Schaltzeitpunktoptimierung	Nachtkühlung	Lichtsteuerung	Treppenlichtschaltung	Tageslichtschaltung	Konstantlichtregelung	Sonnenschutz stellen	Sonnen-/Dämmerungsautomatik	Thermoautomatik	Witterungsschutz	Sonnenstandsberechnung	Sonstige Anwendungsfunktionen	Automationsfunktionen und Parameter	Grafik	Dynamisierung	Handlungsanweisung	Nachricht an externe Stellen	Historisierung in Datenbank	
	Abschnitt	0.	1.1.				1.2.		1.3.					2.1.		2.2.												2.3.									2.4.					2.5.				2.6.					2.7.	3.1.						
	Spalte	1	1	2	3	4	1	2	1	2	3	4	5	1	2	1	2	3	4	5	6	7	8	9	10	11	12	1	2	3	4	5	6	7	8	9	1	2	3	4	5	1	2	3	4	1	2	3	4	5	1	1	2	3	4	5	6	
85	**ASP1-WEZ-?-VDI** Wärmeerzeugung Anlagengrafik																																																			1	1	1				
86	**ASP1-WEZ-B?-MW** Wärmeerzeugung Vorlaufühler Temperatur	physikalisch	1																																																	1		1				3.1.1) Trendlog
87	**ASP1-WEZ-B?-MW** Wärmeerzeugung Rücklaufühler Temperatur	physikalisch	1																																																	1		1				3.1.1) Trendlog
88	**ASP1-WEZ-P?-SB** Wärmeerzeugung Pumpe 1 Schaltbefehl	physikalisch				1												1		1																															1		1				
89	**ASP1-WEZ-P?-ST** Wärmeerzeugung Pumpe 1 Stellsignal	physikalisch			1																								1	1																							1		1				
90	**ASP1-WEZ-P?-BM** Wärmeerzeugung Pumpe 1 Betriebsmeldung	physikalisch		1																1																															1		1		1		
91	**ASP1-WEZ-P?-SM** Wärmeerzeugung Pumpe 1 Störmeldung	physikalisch		1														1																																	1		1	1	1		
92	**ASP1-WEZ-P?-SB** Wärmeerzeugung Pumpe 2 Schaltbefehl	physikalisch				1												1		1																															1		1				
93	**ASP1-WEZ-P?-ST** Wärmeerzeugung Pumpe 2 Stellsignal	physikalisch			1																								1	1																							1		1				
94	**ASP1-WEZ-P?-BM** Wärmeerzeugung Pumpe 2 Betriebsmeldung	physikalisch		1																1																															1		1		1		
95	**ASP1-WEZ-P?-SM** Wärmeerzeugung Pumpe 2 Störmeldung	physikalisch		1														1																																	1		1	1	1		
	====== ======		51	13	10	14												21		60								8	10	10																						95	7	95	7	13		

GA-Funktionsliste

ISP/ASP

Zentrale

ASP1

Zentrale Brunnen

ASP1-BW0

Nr.	Datenpunkt (BAS+Klartext)	0.	1. Ein -/Ausgabefunktionen											2. Anwendungsfunktionen																																						3. BAE + MBE						Bemerkung
		Integration	physikalische				Werte		komplexe					Logic		Überwachung und Steuerung												Regelung									Optimierung					Beleuchtung				Sonnenschutz					*	Bedienung/Anzeige						
		Integrationsart der Datenpunkte oderGrafiktyp	AI - Analoge Eingabe	BI - Binäre Eingabe	AO - Analoge Ausgabe	BO - Binäre Ausgabe	AV - Analogwert	BV/MV - Binärewert(e)	SCH - Zeitplan	CAL - Kalender	NC - Alarm-/Ereignismeldung	LOG - Datenaufzeichnung	KO - Sonstige Komplexe Objekte	Zeiten (TP, TON, TOFF)	Arithmetische Berechnung	Grenzwertüberwachung (fest oder gleitend)	Betriebsstundenüberwachung	Ereignisüberwachung (Zählung)	Befehlsausführungsüberwachung	Anlagen-/Gerätestatus	Motorsteuerung	Blockierschutz	Umschaltung (Analogwert)	Folgesteuerung	Frostschutzsteuerung	Sicherheitssteuerung	Prioritätssteuerung	P-/ PI-/ PID-Regler	Sollwertführung /-kennlinie	Stellausgabe stetig	Stellausgabe 2-Punkt	Stellausgabe 3-Punkt	Stellausgabe 3-Punkt mit variabler Impulslän	Stellausgabe Pulsweitenmodulation	Begrenzung Sollwert/Stellwert	Parameterumschaltung	Energieniveau	Energierückgewinnung	h,x-Sollwertführung	Schaltzeitpunktoptimierung	Nachtkühlung	Lichtsteuerung	Treppenlichtschaltung	Tageslichtschaltung	Konstantlichtregelung	Sonnenschutz stellen	Sonnen-/Dämmerungsautomatik	Thermoautomatik	Witterungsschutz	Sonnenstandsberechnung	Sonstige Anwendungsfunktionen	Automationsfunktionen und Parameter	Grafik	Dynamisierung	Handlungsanweisung	Nachricht an externe Stellen	Historisierung in Datenbank	
	Abschnitt	0.	1.1.				1.2.		1.3.					2.1.		2.2.												2.3.									2.4.					2.5.				2.6.					2.7.	3.1.						
	Spalte	1	1	2	3	4	1	2	1	2	3	4	5	1	2	1	2	3	4	5	6	7	8	9	10	11	12	1	2	3	4	5	6	7	8	9	1	2	3	4	5	1	2	3	4	1	2	3	4	5	1	1	2	3	4	5	6	
1	**ASP1-BW0-A?-SM** Brunnen Sole Druckhalteanlage Störmeldung	physikalisch		1														1																																		1		1	1	1		
2	**ASP1-BW0-B?-MW** Brunnen Sole Druckaufnehmer Messwert	physikalisch	1																																																	1		1				3.1.1) Trendlog
	====== ======		1	1														1																																		2		2	1	1		

GA-Funktionsliste

ISP/ASP

Zentrale

ASP1

Zentrale Heizung / Kühlung

ASP1-HZG

Nr.	Datenpunkt (BAS+Klartext)	0. Integration: Integrationsart der Datenpunkte oderGrafiktyp	1.1. physikalische: AI - Analoge Eingabe	BI - Binäre Eingabe	AO - Analoge Ausgabe	BO - Binäre Ausgabe	1.2. Werte: AV - Analogwert	BV/MV - Binärewert(e)	1.3. komplexe: SCH - Zeitplan	CAL - Kalender	NC - Alarm-/Ereignismeldung	LOG - Datenaufzeichnung	KO - Sonstige Komplexe Objekte
	Abschnitt	0.	1.1.				1.2.		1.3.				
	Spalte	1	1	2	3	4	1	2	1	2	3	4	5
1	ASP1-HZG-?-VDI Heizung / Kühlung Anlagengrafik												
	====== ======												

Nr.	Datenpunkt (BAS+Klartext)	2.1. Logic: Zeiten (TP, TON, TOFF)	Arithmetische Berechnung	2.2. Überwachung und Steuerung: Grenzwertüberwachung (fest oder gleitend)	Betriebsstundenüberwachung	Ereignisüberwachung (Zählung)	Befehlsausführungsüberwachung	Anlagen-/Gerätestatus	Motorsteuerung	Blockierschutz	Umschaltung (Analogwert)	Folgesteuerung	Frostschutzsteuerung	Sicherheitssteuerung	Prioritätssteuerung
	Abschnitt	2.1.		2.2.											
	Spalte	1	2	1	2	3	4	5	6	7	8	9	10	11	12
1	ASP1-HZG-?-VDI Heizung / Kühlung Anlagengrafik														
	====== ======														

Nr.	Datenpunkt (BAS+Klartext)	2.3. Regelung: P-/ PI-/ PID-Regler	Sollwertführung /-kennlinie	Stellausgabe stetig	Stellausgabe 2-Punkt	Stellausgabe 3-Punkt	Stellausgabe 3-Punkt mit variabler Impulslän	Stellausgabe Pulsweitenmodulation	Begrenzung Sollwert/Stellwert	Parameterumschaltung	2.4. Optimierung: Energieniveau	Energierückgewinnung	h,x-Sollwertführung	Schaltzeitpunktoptimierung	Nachtkühlung
	Abschnitt	2.3.									2.4.				
	Spalte	1	2	3	4	5	6	7	8	9	1	2	3	4	5
1	ASP1-HZG-?-VDI Heizung / Kühlung Anlagengrafik														
	====== ======														

Nr.	Datenpunkt (BAS+Klartext)	2.5. Beleuchtung: Lichtsteuerung	Treppenlichtschaltung	Tageslichtschaltung	Konstantlichtregelung	2.6. Sonnenschutz: Sonnenschutz stellen	Sonnen-/Dämmerungsautomatik	Thermoautomatik	Witterungsschutz	Sonnenstandsberechnung	2.7. *: Sonstige Anwendungsfunktionen	3.1. Bedienung/Anzeige: Automationsfunktionen und Parameter	Grafik	Dynamisierung	Handlungsanweisung	Nachricht an externe Stellen	Historisierung in Datenbank	Bemerkung
	Abschnitt	2.5.				2.6.					2.7.	3.1.						
	Spalte	1	2	3	4	1	2	3	4	5	1	1	2	3	4	5	6	
1	ASP1-HZG-?-VDI Heizung / Kühlung Anlagengrafik											1	1	1				
	====== ======											1	1	1				

Übergeordnete Gruppen: 0. Integration; 1. Ein -/Ausgabefunktionen; 2. Anwendungsfunktionen; 3. BAE + MBE

Nr.	Revision	Datum	Name
1			
2			
3			

Ersteller: M.Wieland
Datum: 15.02.2026
Geprüft:
Datum:

Ersteller:
RR-Schema GmbH
Johann-Grienwald-Str.7
94137 Bayerbach

Kunde:
Muster Kunde
Muster Straße
Muster Ort

Projekt / Objekt:
Muster Projekt
Muster Straße
Muster Ort

Kommission:
Zeichnungsnummer:
LP3

ASP1
HZG
Zentrale
Heizung / Kühlung

/
HZG

GA-Funktionsliste

ISP/ASP

Zentrale

ASP1

Zentrale Kälteerzeugung

ASP1-KEZ

0. Integration — 1. Ein -/Ausgabefunktionen (1.1. physikalische, 1.2. Werte, 1.3. komplexe) — 2. Anwendungsfunktionen (2.1. Logic, 2.2. Überwachung und Steuerung, 2.3. Regelung, 2.4. Optimierung, 2.5. Beleuchtung, 2.6. Sonnenschutz, 2.7. *) — 3. BAE + MBE (3.1. Bedienung/Anzeige) — Bemerkung

Nr	Datenpunkt (BAS+Klartext)	0.1 Integrationsart der Datenpunkte oderGrafiktyp	1.1.1 AI - Analoge Eingabe	1.1.2 BI - Binäre Eingabe	1.1.3 AO - Analoge Ausgabe	1.1.4 BO - Binäre Ausgabe	1.2.1 AV - Analogwert	1.2.2 BV/MV - Binärewert(e)	1.3.1 SCH - Zeitplan	1.3.2 CAL - Kalender	1.3.3 NC - Alarm-/Ereignismeldung	1.3.4 LOG - Datenaufzeichnung	1.3.5 KO - Sonstige Komplexe Objekte	2.1.1 Zeiten (TP, TON, TOFF)	2.1.2 Arithmetische Berechnung	2.2.1 Grenzwertüberwachung (fest oder gleitend)	2.2.2 Betriebsstundenüberwachung	2.2.3 Ereignisüberwachung (Zählung)	2.2.4 Befehlsausführungsüberwachung	2.2.5 Anlagen-/Gerätestatus	2.2.6 Motorsteuerung	2.2.7 Blockierschutz	2.2.8 Umschaltung (Analogwert)	2.2.9 Folgesteuerung	2.2.10 Frostschutzsteuerung	2.2.11 Sicherheitssteuerung	2.2.12 Prioritätssteuerung	2.3.1 P-/ PI-/ PID-Regler	2.3.2 Sollwertführung /-kennlinie	2.3.3 Stellausgabe stetig	2.3.4 Stellausgabe 2-Punkt	2.3.5 Stellausgabe 3-Punkt	2.3.6 Stellausgabe 3-Punkt mit variabler Impulslän.	2.3.7 Stellausgabe Pulsweitenmodulation	2.3.8 Begrenzung Sollwert/Stellwert	2.3.9 Parameterumschaltung	2.4.1 Energieniveau	2.4.2 Energierückgewinnung	2.4.3 h,x-Sollwertführung	2.4.4 Schaltzeitpunktoptimierung	2.4.5 Nachtkühlung	2.5.1 Lichtsteuerung	2.5.2 Treppenlichtschaltung	2.5.3 Tageslichtschaltung	2.5.4 Konstantlichtregelung	2.6.1 Sonnenschutz stellen	2.6.2 Sonnen-/Dämmerungsautomatik	2.6.3 Thermoautomatik	2.6.4 Witterungsschutz	2.6.5 Sonnenstandsberechnung	2.7.1 Sonstige Anwendungsfunktionen	3.1.1 Automationsfunktionen und Parameter	3.1.2 Grafik	3.1.3 Dynamisierung	3.1.4 Handlungsanweisung	3.1.5 Nachricht an externe Stellen	3.1.6 Historisierung in Datenbank	Bemerkung
1	**ASP1-KEZ-M?-ST** Kälteerzeugung Sole Klappe Stellsignal	physikalisch			1																								1	1	1																						1		1				
2	**ASP1-KEZ-M?-RW** Kälteerzeugung Sole Klappe Rückführwert	physikalisch	1													1										1																											2		2				
3	**ASP1-KEZ-P?-SB** Kälteerzeugung Sole Pumpe Schaltbefehl	physikalisch				1												1		1																																	1		1				
4	**ASP1-KEZ-P?-ST** Kälteerzeugung Sole Pumpe Stellsignal	physikalisch			1																									1	1																						1		1				
5	**ASP1-KEZ-P?-BM** Kälteerzeugung Sole Pumpe Betriebsmeldung	physikalisch		1																1																																	1		1		1		
6	**ASP1-KEZ-P?-SM** Kälteerzeugung Sole Pumpe Störmeldung	physikalisch		1														1																																			1		1	1	1		
7	**ASP1-KEZ-B?-MW** Kälteerzeugung Sole Eintrittsfühler Temperatur	physikalisch	1																																																		1		1				3.1.1) Trendlog
8	**ASP1-KEZ-B?-MW** Kälteerzeugung Sole Austrittsfühler Temperatur	physikalisch	1																																																		1		1				3.1.1) Trendlog
9	**ASP1-KEZ-?-VDI** Kälteerzeugung Anlagengrafik																																																				1	1	1				
10	**ASP1-KEZ-B?-MW** Kälteerzeugung ´Austrittsfühler Temperatur	physikalisch	1																																																		1		1				3.1.1) Trendlog
11	**ASP1-KEZ-B?-MW** Kälteerzeugung Eintrittsfühler Temperatur	physikalisch	1																																																		1		1				3.1.1) Trendlog
12	**ASP1-KEZ-P?-SB** Kälteerzeugung Pumpe 1 Schaltbefehl	physikalisch				1												1		1																																	1		1				
13	**ASP1-KEZ-P?-ST** Kälteerzeugung Pumpe 1 Stellsignal	physikalisch			1																									1	1																						1		1				
14	**ASP1-KEZ-P?-BM** Kälteerzeugung Pumpe 1 Betriebsmeldung	physikalisch		1																1																																	1		1		1		
15	**ASP1-KEZ-P?-SM** Kälteerzeugung Pumpe 1 Störmeldung	physikalisch		1														1																																			1		1	1	1		
16	**ASP1-KEZ-P?-SB** Kälteerzeugung Pumpe 2 Schaltbefehl	physikalisch				1												1		1																																	1		1				
17	**ASP1-KEZ-P?-ST** Kälteerzeugung Pumpe 2 Stellsignal	physikalisch			1																									1	1																						1		1				
18	**ASP1-KEZ-P?-BM** Kälteerzeugung Pumpe 2 Betriebsmeldung	physikalisch		1																1																																	1		1		1		
19	**ASP1-KEZ-P?-SM** Kälteerzeugung Pumpe 2 Störmeldung	physikalisch		1														1																																			1		1	1	1		
	======		5	6	4	3										1		6		6						1		1	4	4																							20	1	20	3	6		
	======																																																										

GA-Funktionsliste

ISP/ASP

Zentrale

ASP1

Zentrale Verteiler 1

ASP1-VT1

	Datenpunkt (BAS+Klartext)	Integrationsart der Datenpunkte oderGrafiktyp	0. Integration	1. Ein -/Ausgabefunktionen physikalische				Werte		komplexe					2. Anwendungsfunktionen Logic		Überwachung und Steuerung												Regelung									Optimierung					Beleuchtung				Sonnenschutz					*	3. BAE + MBE Bedienung/Anzeige						Bemerkung
			AI - Analoge Eingabe	BI - Binäre Eingabe	AO - Analoge Ausgabe	BO - Binäre Ausgabe	AV - Analogwert	BV/MV - Binärewert(e)	SCH - Zeitplan	CAL - Kalender	NC - Alarm-/Ereignismeldung	LOG - Datenaufzeichnung	KO - Sonstige Komplexe Objekte	Zeiten (TP, TON, TOFF)	Arithmetische Berechnung	Grenzwertüberwachung (fest oder gleitend)	Betriebsstundenüberwachung	Ereignisüberwachung (Zählung)	Befehlsausführungsüberwachung	Anlagen-/Gerätestatus	Motorsteuerung	Blockierschutz	Umschaltung (Analogwert)	Folgesteuerung	Frostschutzsteuerung	Sicherheitssteuerung	Prioritätssteuerung	P- / PI- / PID-Regler	Sollwertführung / -kennlinie	Stellausgabe stetig	Stellausgabe 2-Punkt	Stellausgabe 3-Punkt	Stellausgabe 3-Punkt mit variabler Impulslän.	Stellausgabe Pulsweitenmodulation	Begrenzung Sollwert/Stellwert	Parameterumschaltung	Energieniveau	Energierückgewinnung	h,x-Sollwertführung	Schaltzeitpunktoptimierung	Nachtkühlung	Lichtsteuerung	Treppenlichtschaltung	Tageslichtschaltung	Konstantlichtregelung	Sonnenschutz stellen	Sonnen-/Dämmerungsautomatik	Thermoautomatik	Witterungsschutz	Sonnenstandsberechnung	Sonstige Anwendungsfunktionen	Automationsfunktionen und Parameter	Grafik	Dynamisierung	Handlungsanweisung	Nachricht an externe Stellen	Historisierung in Datenbank	
Abschnitt			0.	1.1.				1.2.		1.3.				2.1.		2.2.												2.3.									2.4.					2.5.				2.6.					2.7.	3.1.						
Spalte			1	1	2	3	4	1	2	1	2	3	4	5	1	2	1	2	3	4	5	6	7	8	9	10	11	12	1	2	3	4	5	6	7	8	9	1	2	3	4	5	1	2	3	4	1	2	3	4	5	1	1	2	3	4	5	6	
1	**ASP1-VT1-B?-MW** Verteiler 1 Kälte Vorlauffühler Temperatur	physikalisch		1																																																		1		1				3.1.1) Trendlog
2	**ASP1-VT1-M?-SBA** Verteiler 1 Klappe Schaltbefehl	physikalisch					1											1		1																																	1		1				
3	**ASP1-VT1-B?-MW** Verteiler 1 Kälte Rücklauffühler Temperatur	physikalisch		1																																																	1		1				3.1.1) Trendlog
4	**ASP1-VT1-?-VDI** Verteiler 1 Anlagengrafik																																																				1	1	1				
5	**ASP1-VT1-B?-MW** Verteiler 1 Wärme Vorlauffühler Temperatur	physikalisch		1																																																	1		1				3.1.1) Trendlog
6	**ASP1-VT1-B?-MW** Verteiler 1 Wärme Rücklauffühler Temperatur	physikalisch		1																																																	1		1				3.1.1) Trendlog
	====== ======			4			1											1		1																																	6	1	6				

1			
2			
3			
	Revision	Datum	Name

Ersteller:	M.Wieland
Datum:	15.02.2026
Geprüft:	
Datum:	

Ersteller:
RR-Schema GmbH
Johann-Grienwald-Str.7
94137 Bayerbach

Kunde:
Muster Kunde
Muster Straße
Muster Ort

Projekt / Objekt:
Muster Projekt
Muster Straße
Muster Ort

Kommission:

Zeichnungsnummer:

LP3

ASP1
HZG
Zentrale
Heizung / Kühlung

/
HZG
33 / 219

GA-Funktionsliste

ISP/ASP

Zentrale

ASP1

Zentrale Heizkreis FBH Lagerbi

ASP1-HK1

	Datenpunkt (BAS+Klartext)	Abschnitt	0.	1. Ein -/Ausgabefunktionen												2. Anwendungsfunktionen																																				3. BAE + MBE						Bemerkung
			Integration	physikalische				Werte		komplexe					Logic		Überwachung und Steuerung												Regelung									Optimierung					Beleuchtung				Sonnenschutz					*	Bedienung/Anzeige						
			Integrationsart der Datenpunkte oderGrafiktyp	AI - Analoge Eingabe	BI - Binäre Eingabe	AO - Analoge Ausgabe	BO - Binäre Ausgabe	AV - Analogwert	BV/MV - Binärewert(e)	SCH - Zeitplan	CAL - Kalender	NC - Alarm-/Ereignismeldung	LOG - Datenaufzeichnung	KO - Sonstige Komplexe Objekte	Zeiten (TP, TON, TOFF)	Arithmetische Berechnung	Grenzwertüberwachung (fest oder gleitend)	Betriebsstundenüberwachung	Ereignisüberwachung (Zählung)	Befehlsausführungsüberwachung	Anlagen-/Gerätestatus	Motorsteuerung	Blockierschutz	Umschaltung (Analogwert)	Folgesteuerung	Frostschutzsteuerung	Sicherheitssteuerung	Prioritätssteuerung	P- / PI-/ PID-Regler	Sollwertführung /-kennlinie	Stellausgabe stetig	Stellausgabe 2-Punkt	Stellausgabe 3-Punkt	Stellausgabe 3-Punkt mit variabler Impulslän	Stellausgabe Pulsweitenmodulation	Begrenzung Sollwert/Stellwert	Parameterumschaltung	Energieniveau	Energierückgewinnung	h,x-Sollwertführung	Schaltzeitpunktoptimierung	Nachtkühlung	Lichtsteuerung	Treppenlichtschaltung	Tageslichtschaltung	Konstantlichtregelung	Sonnenschutz stellen	Sonnen-/Dämmerungsautomatik	Thermoautomatik	Witterungsschutz	Sonnenstandsberechnung	Sonstige Anwendungsfunktionen	Automationsfunktionen und Parameter	Grafik	Dynamisierung	Handlungsanweisung	Nachricht an externe Stellen	Historisierung in Datenbank	
		Spalte	1	1	2	3	4	1	2	1	2	3	4	5	1	2	1	2	3	4	5	6	7	8	9	10	11	12	1	2	3	4	5	6	7	8	9	1	2	3	4	5	1	2	3	4	1	2	3	4	5	1	1	2	3	4	5	6	
1	**ASP1-HK1-P?-SB** Heizkreis FBH Lagerbüro Pumpe Schaltbefehl		physikalisch				1												1		1																																	1		1				
2	**ASP1-HK1-P?-BM** Heizkreis FBH Lagerbüro Pumpe Betriebsmeldung		physikalisch		1																1																																	1		1		1		
3	**ASP1-HK1-P?-SM** Heizkreis FBH Lagerbüro Pumpe Störmeldung		physikalisch		1														1																																	1		1	1	1		
4	**ASP1-HK1-B?-MW** Heizkreis FBH Lagerbüro Vorlauffühler Temperatur		physikalisch	1																																																	1		1				3.1.1) Trendlog
5	**ASP1-HK1-?-VDI** Heizkreis FBH Lagerbüro Anlagengrafik																																																			1	1	1				
6	**ASP1-HK1-Y?-ST** Heizkreis FBH Lagerbüro Regelventil Stellsignal		ModBus RTU			1																							1	1	1																							1		1				
7	**ASP1-HK1-Y?-RW** Heizkreis FBH Lagerbüro Regelventil Rückführwert		ModBus RTU	1													1										1																										2		2				
8	**ASP1-HK1-Y?-MW** Heizkreis FBH Lagerbüro Regelventil Vorlauftemperatur		ModBus RTU	1																																																	1		1				3.1.1) Trendlog
9	**ASP1-HK1-Y?-MW** Heizkreis FBH Lagerbüro Regelventil Rücklauftemperatur		ModBus RTU	1																																																	1		1				3.1.1) Trendlog
10	**ASP1-HK1-Y?-MW** Heizkreis FBH Lagerbüro Regelventil Durchfluss		ModBus RTU	1																																																	1		1				3.1.1) Trendlog
11	**ASP1-HK1-B?-MW** Heizkreis FBH Lagerbüro Rücklauffühler Temperatur		physikalisch	1																																																	1		1				3.1.1) Trendlog
	====== ======			6	2	1	1										1		2		2						1		1	1	1																							12	1	12	1	2		

1			
2			
3			
	Revision	Datum	Name

Ersteller:	M.Wieland
Datum:	15.02.2026
Geprüft:	
Datum:	

Ersteller:
RR-Schema GmbH
Johann-Grienwald-Str.7
94137 Bayerbach

Kunde:
Muster Kunde
Muster Straße
Muster Ort

Projekt / Objekt:
Muster Projekt
Muster Straße
Muster Ort

Kommission:

Zeichnungsnummer:

LP3

ASP1
HZG
Zentrale
Heizung / Kühlung

/
HZG
34 / 219

GA-Funktionsliste

ISP/ASP

Zentrale

ASP1

Zentrale Heizkreis HK Technik

ASP1-HK2

		0.	1. Ein -/Ausgabefunktionen											2. Anwendungsfunktionen																																								3. BAE + MBE						Bemerkung
		Integration	physikalische				Werte		komplexe					Logic		Überwachung und Steuerung												Regelung									Optimierung					Beleuchtung				Sonnenschutz					*	Bedienung/Anzeige						
		Integrationsart der Datenpunkte oderGrafiktyp	AI - Analoge Eingabe	BI - Binäre Eingabe	AO - Analoge Ausgabe	BO - Binäre Ausgabe	AV - Analogwert	BV/MV - Binärewert(e)	SCH - Zeitplan	CAL - Kalender	NC - Alarm-/Ereignismeldung	LOG - Datenaufzeichnung	KO - Sonstige Komplexe Objekte	Zeiten (TP, TON, TOFF)	Arithmetische Berechnung	Grenzwertüberwachung (fest oder gleitend)	Betriebsstundenüberwachung	Ereignisüberwachung (Zählung)	Befehlsausführungsüberwachung	Anlagen-/Gerätestatus	Motorsteuerung	Blockierschutz	Umschaltung (Analogwert)	Folgesteuerung	Frostschutzsteuerung	Sicherheitssteuerung	Prioritätssteuerung	P-/ PI-/ PID-Regler	Sollwertführung /-kennlinie	Stellausgabe stetig	Stellausgabe 2-Punkt	Stellausgabe 3-Punkt	Stellausgabe 3-Punkt mit variabler Impulslän	Stellausgabe Pulsweitenmodulation	Begrenzung Sollwert/Stellwert	Parameterumschaltung	Energieniveau	Energierückgewinnung	h,x-Sollwertführung	Schaltzeitpunktoptimierung	Nachtkühlung	Lichtsteuerung	Treppenlichtschaltung	Tageslichtschaltung	Konstantlichtregelung	Sonnenschutz stellen	Sonnen-/Dämmerungsautomatik	Thermoautomatik	Witterungsschutz	Sonnenstandsberechnung	Sonstige Anwendungsfunktionen	Automationsfunktionen und Parameter	Grafik	Dynamisierung	Handlungsanweisung	Nachricht an externe Stellen	Historisierung in Datenbank	
	Datenpunkt (BAS+Klartext) — Abschnitt	0.	1.1.				1.2.		1.3.					2.1.		2.2.												2.3.									2.4.					2.5.				2.6.					2.7.	3.1.						
	Spalte	1	1	2	3	4	1	2	1	2	3	4	5	1	2	1	2	3	4	5	6	7	8	9	10	11	12	1	2	3	4	5	6	7	8	9	1	2	3	4	5	1	2	3	4	1	2	3	4	5	1	1	2	3	4	5	6	
1	**ASP1-HK2-P?-SB** Heizkreis HK Technik Pumpe Schaltbefehl	physikalisch				1												1		1																																1		1				
2	**ASP1-HK2-P?-BM** Heizkreis HK Technik Pumpe Betriebsmeldung	physikalisch		1																1																																1		1		1		
3	**ASP1-HK2-P?-SM** Heizkreis HK Technik Pumpe Störmeldung	physikalisch		1														1																																		1		1	1	1		
4	**ASP1-HK2-B?-MW** Heizkreis HK Technik Vorlaufühler Temperatur	physikalisch	1																																																	1		1				3.1.1) Trendlog
5	**ASP1-HK2-?-VDI** Heizkreis HK Technik Anlagengrafik																																																			1	1	1				
6	**ASP1-HK2-Y?-ST** Heizkreis HK Technik Regelventil Stellsignal	ModBus RTU			1																							1	1	1																						1		1				
7	**ASP1-HK2-Y?-RW** Heizkreis HK Technik Regelventil Rückführwert	ModBus RTU	1													1										1																										2		2				
8	**ASP1-HK2-Y?-MW** Heizkreis HK Technik Regelventil Vorlauftemperatur	ModBus RTU	1																																																	1		1				3.1.1) Trendlog
9	**ASP1-HK2-Y?-MW** Heizkreis HK Technik Regelventil Rücklauftemperatur	ModBus RTU	1																																																	1		1				3.1.1) Trendlog
10	**ASP1-HK2-Y?-MW** Heizkreis HK Technik Regelventil Durchfluss	ModBus RTU	1																																																	1		1				3.1.1) Trendlog
11	**ASP1-HK2-B?-MW** Heizkreis HK Technik Rücklaufühler Temperatur	physikalisch	1																																																	1		1				3.1.1) Trendlog
	====== ======		6	2	1	1										1		2		2						1		1	1	1																						12	1	12	1	2		

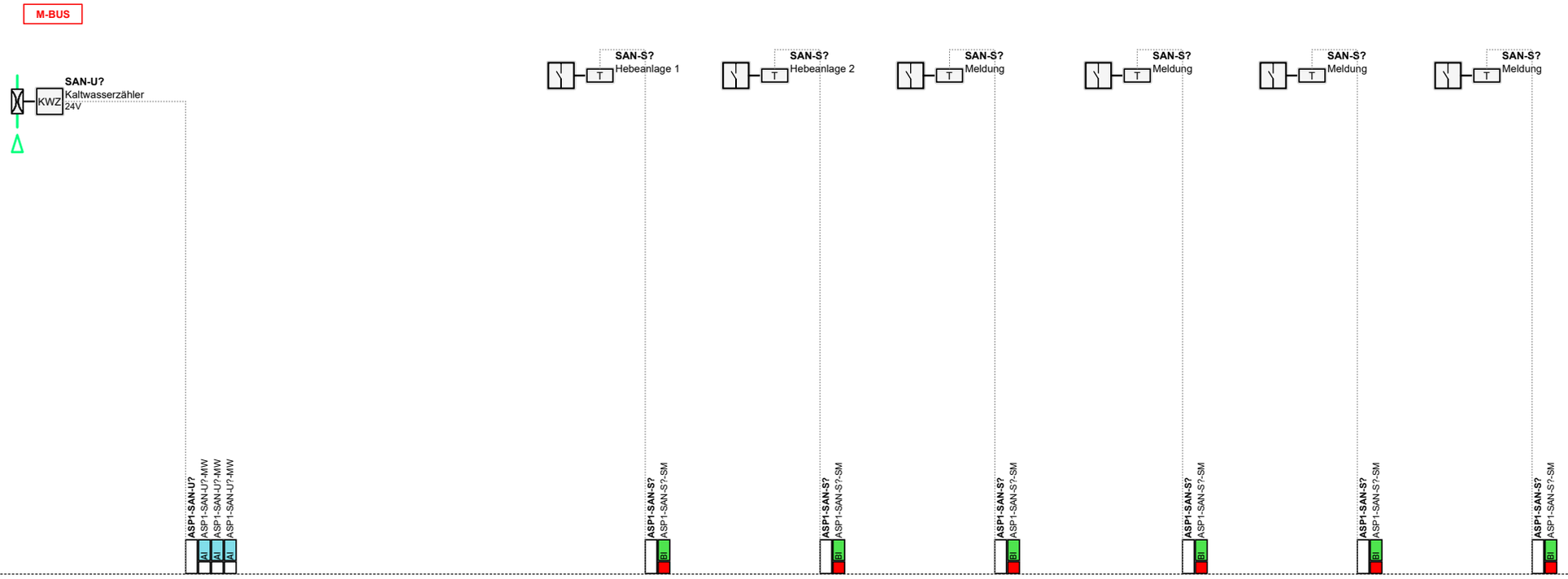

1			
2			
3			
	Revision	Datum	Name

Ersteller:	M.Wieland
Datum:	15.02.2026
Geprüft:	
Datum:	

Ersteller:
RR-Schema GmbH
Johann-Grienwald-Str.7
94137 Bayerbach

Kunde:
Muster Kunde
Muster Straße
Muster Ort

Projekt / Objekt:
Muster Projekt
Muster Straße
Muster Ort

Kommission:

Zeichnungsnummer:

LP3

ASP1
SAN
Zentrale
Sanitär

1 / 2
SAN
36 / 219

GA-Funktionsliste

ISP/ASP

Zentrale

ASP1

Zentrale Sanitär

ASP1-SAN

	Datenpunkt (BAS+Klartext)	Abschnitt	0.	1. Ein -/Ausgabefunktionen												2. Anwendungsfunktionen																																				3. BAE + MBE						Bemerkung
			Integration	physikalische				Werte		komplexe					Logic		Überwachung und Steuerung											Regelung									Optimierung					Beleuchtung				Sonnenschutz					*	Bedienung/Anzeige						
			Integrationsart der Datenpunkte oderGrafiktyp	AI - Analoge Eingabe	BI - Binäre Eingabe	AO - Analoge Ausgabe	BO - Binäre Ausgabe	AV - Analogwert	BV/MV - Binärewert(e)	SCH - Zeitplan	CAL - Kalender	NC - Alarm-/Ereignismeldung	LOG - Datenaufzeichnung	KO - Sonstige Komplexe Objekte	Zeiten (TP, TON, TOFF)	Arithmetische Berechnung	Grenzwertüberwachung (fest oder gleitend)	Betriebsstundenüberwachung	Ereignisüberwachung (Zählung)	Befehlsausführungsüberwachung	Anlagen-/Gerätestatus	Motorsteuerung	Blockierschutz	Umschaltung (Analogwert)	Folgesteuerung	Frostschutzsteuerung	Sicherheitssteuerung	Prioritätssteuerung	P- / PI- / PID-Regler	Sollwertführung / -kennlinie	Stellausgabe stetig	Stellausgabe 2-Punkt	Stellausgabe 3-Punkt	Stellausgabe 3-Punkt mit variabler Impulslän.	Stellausgabe Pulsweitenmodulation	Begrenzung Sollwert/Stellwert	Parameterumschaltung	Energieniveau	Energierückgewinnung	h,x-Sollwertführung	Schaltzeitpunktoptimierung	Nachtkühlung	Lichtsteuerung	Treppenlichtschaltung	Tageslichtschaltung	Konstantlichtregelung	Sonnenschutz stellen	Sonnen-/Dämmerungsautomatik	Thermoautomatik	Witterungsschutz	Sonnenstandsberechnung	Sonstige Anwendungsfunktionen	Automationsfunktionen und Parameter	Grafik	Dynamisierung	Handlungsanweisung	Nachricht an externe Stellen	Historisierung in Datenbank	
		Spalte	1	1	2	3	4	1	2	1	2	3	4	5	1	2	1	2	3	4	5	6	7	8	9	10	11	12	1	2	3	4	5	6	7	8	9	1	2	3	4	5	1	2	3	4	1	2	3	4	5	1	1	2	3	4	5	6	
				1.1.				1.2.		1.3.					2.1.		2.2.											2.3.									2.4.					2.5.				2.6.					2.7.	3.1.						
1	**ASP1-SAN-?-VDI** Sanitär Anlagengrafik																																																			1	1	1				
2	**ASP1-SAN-?-VDI** Sanitär Anlagengrafik																																																			1	1	1				
3	**ASP1-SAN-U?-MW** Sanitär Kaltwasserzähler Temperatur		ModBus RTU	1																																																1		1				3.1.1) Trendlog
4	**ASP1-SAN-U?-MW** Sanitär Kaltwasserzähler Durchfluss		ModBus RTU	1																																																1		1				3.1.1) Trendlog
5	**ASP1-SAN-U?-MW** Sanitär Kaltwasserzähler Verbrauch		ModBus RTU	1																																																1		1				3.1.1) Trendlog
6	**ASP1-SAN-S?-SM** Sanitär Hebeanlage 1 Störmeldung		physikalisch		1														1																																		1		1	1	1		
7	**ASP1-SAN-S?-SM** Sanitär Hebeanlage 2 Störmeldung		physikalisch		1														1																																		1		1	1	1		
8	**ASP1-SAN-S?-SM** Sanitär Meldung Störmeldung		physikalisch		1														1																																		1		1	1	1		
9	**ASP1-SAN-S?-SM** Sanitär Meldung Störmeldung		physikalisch		1														1																																		1		1	1	1		
10	**ASP1-SAN-S?-SM** Sanitär Meldung Störmeldung		physikalisch		1														1																																		1		1	1	1		
11	**ASP1-SAN-S?-SM** Sanitär Meldung Störmeldung		physikalisch		1														1																																		1		1	1	1		
	====== ======			3	6														6																																		11	2	11	6	6		

Revision	Datum	Name
1		
2		
3		

Ersteller:	M.Wieland
Datum:	15.02.2026
Geprüft:	
Datum:	

Ersteller:
RR-Schema GmbH
Johann-Grienwald-Str.7
94137 Bayerbach

Kunde:
Muster Kunde
Muster Straße
Muster Ort

Projekt / Objekt:
Muster Projekt
Muster Straße
Muster Ort

Kommission:

Zeichnungsnummer:

LP3

ASP1
SAN
Zentrale
Sanitär

/
SAN
37 / 219

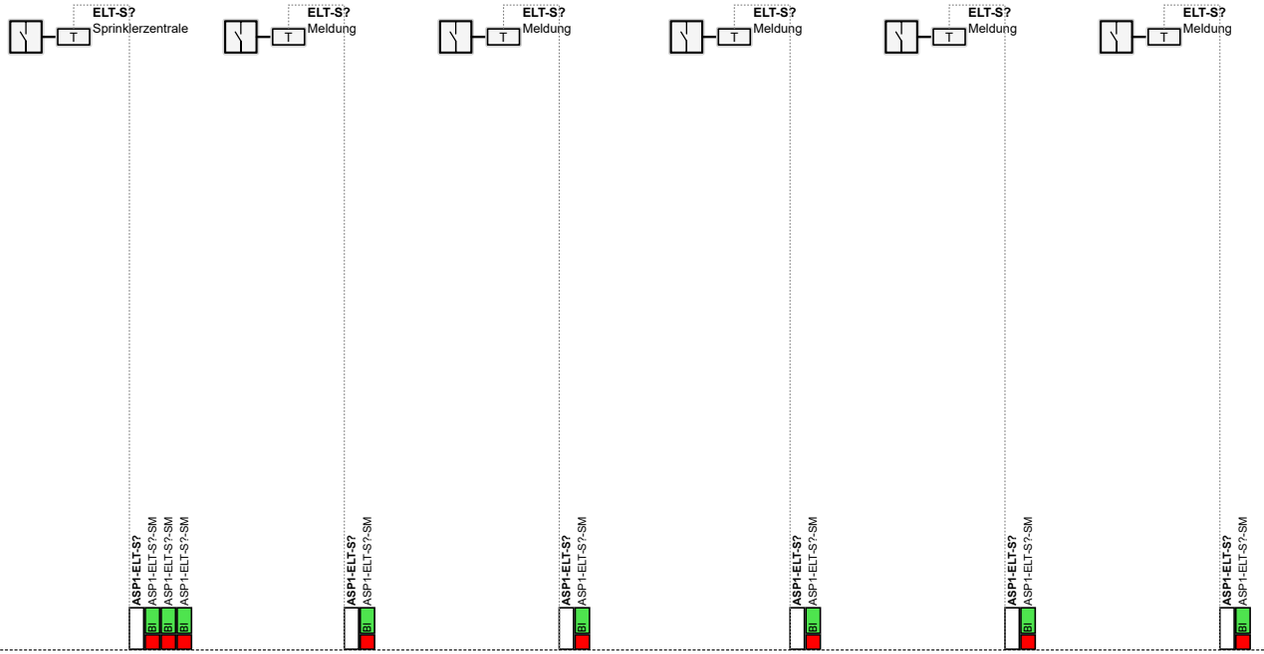

1			
2			
3			
	Revision	Datum	Name

Ersteller:	M.Wieland
Datum:	15.02.2026
Geprüft:	
Datum:	

Ersteller:
RR-Schema GmbH
Johann-Grienwald-Str.7
94137 Bayerbach

Kunde:
Muster Kunde
Muster Straße
Muster Ort

Projekt / Objekt:
Muster Projekt
Muster Straße
Muster Ort

Kommission:

Zeichnungsnummer:
LP3

ASP1
ELT
Zentrale
Elektro

1 / 4
ELT
38 / 219

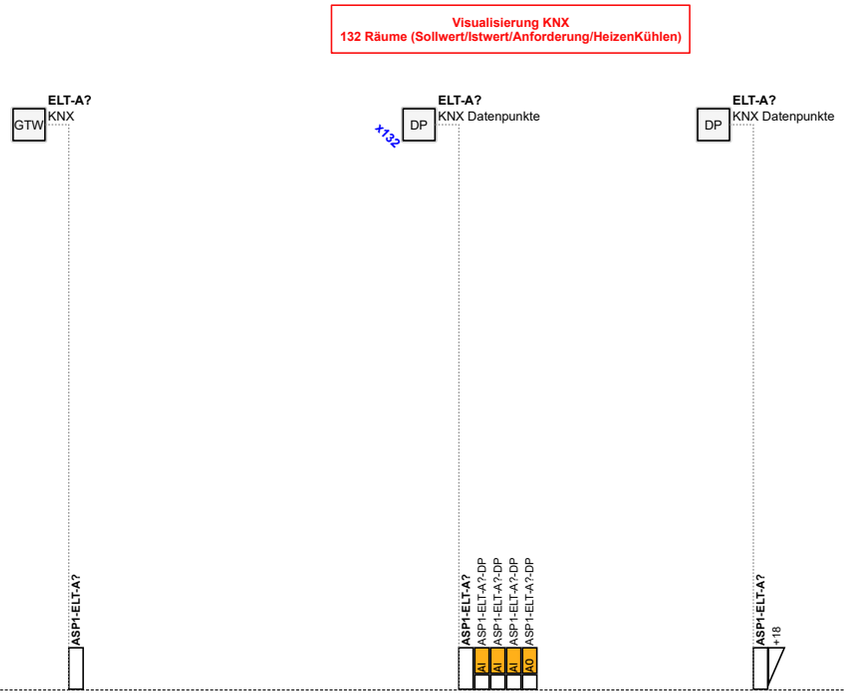

1			
2			
3			
	Revision	Datum	Name

Ersteller:	M.Wieland
Datum:	15.02.2026
Geprüft:	
Datum:	

Ersteller:
RR-Schema GmbH
Johann-Grienwald-Str.7
94137 Bayerbach

Kunde:
Muster Kunde
Muster Straße
Muster Ort

Projekt / Objekt:
Muster Projekt
Muster Straße
Muster Ort

Kommission:

Zeichnungsnummer:

LP3

ASP1
ELT
Zentrale
Elektro

2 / 4
ELT
39 / 219

GA-Funktionsliste

ISP/ASP

Zentrale

ASP1

Zentrale Elektro

ASP1-ELT

	Datenpunkt (BAS+Klartext)	Abschnitt	0.	1.1.				1.2.		1.3.					2.1.		2.2.												2.3.									2.4.					2.5.				2.6.					2.7.	3.1.						Bemerkung
			0.	1. Ein -/Ausgabefunktionen											2. Anwendungsfunktionen																																						3. BAE + MBE						
			Integration	physikalische				Werte		komplexe					Logic		Überwachung und Steuerung												Regelung									Optimierung					Beleuchtung				Sonnenschutz					*	Bedienung/Anzeige						
			Integrationsart der Datenpunkte oderGrafiktyp	AI - Analoge Eingabe	BI - Binäre Eingabe	AO - Analoge Ausgabe	BO - Binäre Ausgabe	AV - Analogwert	BV/MV - Binärwert(e)	SCH - Zeitplan	CAL - Kalender	NC - Alarm-/Ereignismeldung	LOG - Datenaufzeichnung	KO - Sonstige Komplexe Objekte	Zeiten (TP, TON, TOFF)	Arithmetische Berechnung	Grenzwertüberwachung (fest oder gleitend)	Betriebsstundenüberwachung	Ereignisüberwachung (Zählung)	Befehlsausführungsüberwachung	Anlagen-/Gerätestatus	Motorsteuerung	Blockierschutz	Umschaltung (Analogwert)	Folgesteuerung	Frostschutzsteuerung	Sicherheitssteuerung	Prioritätssteuerung	P- / PI- / PID-Regler	Sollwertführung / -kennlinie	Stellausgabe stetig	Stellausgabe 2-Punkt	Stellausgabe 3-Punkt	Stellausgabe 3-Punkt mit variabler Impulslän.	Stellausgabe Pulsweitenmodulation	Begrenzung Sollwert/Stellwert	Parameterumschaltung	Energieniveau	Energierückgewinnung	h,x-Sollwertführung	Schaltzeitpunktoptimierung	Nachtkühlung	Lichtsteuerung	Treppenlichtschaltung	Tageslichtschaltung	Konstantlichtregelung	Sonnenschutz stellen	Sonnen-/Dämmerungsautomatik	Thermoautomatik	Witterungsschutz	Sonnenstandsberechnung	Sonstige Anwendungsfunktionen	Automationsfunktionen und Parameter	Grafik	Dynamisierung	Handlungsanweisung	Nachricht an externe Stellen	Historisierung in Datenbank	
		Spalte	1	1	2	3	4	1	2	1	2	3	4	5	1	2	1	2	3	4	5	6	7	8	9	10	11	12	1	2	3	4	5	6	7	8	9	1	2	3	4	5	1	2	3	4	1	2	3	4	5	1	1	2	3	4	5	6	
1	**ASP1-ELT-?-VDI** Elektro Anlagengrafik																																																				1	1	1				
2	**ASP1-ELT-S?-SM** Elektro Sprinklerzentrale Störmeldung		physikalisch		1														1																																		1		1	1	1		
3	**ASP1-ELT-S?-SM** Elektro Sprinklerzentrale Störmeldung		physikalisch		1														1																																		1		1	1	1		
4	**ASP1-ELT-S?-SM** Elektro Sprinklerzentrale Störmeldung		physikalisch		1														1																																		1		1	1	1		
5	**ASP1-ELT-S?-SM** Elektro Meldung Störmeldung		physikalisch		1														1																																		1		1	1	1		
6	**ASP1-ELT-S?-SM** Elektro Meldung Störmeldung		physikalisch		1														1																																		1		1	1	1		
7	**ASP1-ELT-S?-SM** Elektro Meldung Störmeldung		physikalisch		1														1																																		1		1	1	1		
8	**ASP1-ELT-S?-SM** Elektro Meldung Störmeldung		physikalisch		1														1																																		1		1	1	1		
9	**ASP1-ELT-S?-SM** Elektro Meldung Störmeldung		physikalisch		1														1																																		1		1	1	1		
10	**ASP1-ELT-?-VDI** Elektro Anlagengrafik																																																				1	1	1				
11	**ASP1-ELT-?-VDI** Elektro Anlagengrafik																																																				1	1	1				
12	**ASP1-ELT-A?-DP** Elektro KNX Datenpunkte Sollwert		BACnet/IP	132																	132																																132		132				3.1.1) Trendlog
13	**ASP1-ELT-A?-DP** Elektro KNX Datenpunkte Messwert		BACnet/IP	132																	132																																132		132				3.1.1) Trendlog
14	**ASP1-ELT-A?-DP** Elektro KNX Datenpunkte Anforderung		BACnet/IP	132																	132																																132		132				3.1.1) Trendlog
15	**ASP1-ELT-A?-DP** Elektro KNX Datenpunkte Jahreszeit		BACnet/IP			132															132																																132		132				3.1.1) Trendlog
16	**ASP1-ELT-A?-DP** Elektro KNX Datenpunkte Datenpunkt Input		BACnet/IP	1																	1																																1		1				3.1.1) Trendlog
17	**ASP1-ELT-A?-DP** Elektro KNX Datenpunkte Datenpunkt Input		BACnet/IP	1																	1																																1		1				3.1.1) Trendlog
18	**ASP1-ELT-A?-DP** Elektro KNX Datenpunkte Datenpunkt Input		BACnet/IP	1																	1																																1		1				3.1.1) Trendlog
19	**ASP1-ELT-A?-DP** Elektro KNX Datenpunkte Datenpunkt Input		BACnet/IP	1																	1																																1		1				3.1.1) Trendlog
20	**ASP1-ELT-A?-DP** Elektro KNX Datenpunkte Datenpunkt Input		BACnet/IP	1																	1																																1		1				3.1.1) Trendlog
21	**ASP1-ELT-A?-DP** Elektro KNX Datenpunkte Datenpunkt Input		BACnet/IP	1																	1																																1		1				3.1.1) Trendlog
22	**ASP1-ELT-A?-DP** Elektro KNX Datenpunkte Datenpunkt Input		BACnet/IP	1																	1																																1		1				3.1.1) Trendlog
23	**ASP1-ELT-A?-DP** Elektro KNX Datenpunkte Datenpunkt Input		BACnet/IP	1																	1																																1		1				3.1.1) Trendlog
24	**ASP1-ELT-A?-DP** Elektro KNX Datenpunkte Datenpunkt Input		BACnet/IP	1																	1																																1		1				3.1.1) Trendlog
25	**ASP1-ELT-A?-DP** Elektro KNX Datenpunkte Datenpunkt Input		BACnet/IP	1																	1																																1		1				3.1.1) Trendlog
26	**ASP1-ELT-A?-DP** Elektro KNX Datenpunkte Datenpunkt Input		BACnet/IP	1																	1																																1		1				3.1.1) Trendlog
27	**ASP1-ELT-A?-DP** Elektro KNX Datenpunkte Datenpunkt Input		BACnet/IP	1																	1																																1		1				3.1.1) Trendlog
28	**ASP1-ELT-A?-DP** Elektro KNX Datenpunkte Datenpunkt Input		BACnet/IP	1																	1																																1		1				3.1.1) Trendlog

1			
2			
3			
	Revision	Datum	Name

Ersteller:	M.Wieland
Datum:	15.02.2026
Geprüft:	
Datum:	

Ersteller:
RR-Schema GmbH
Johann-Grienwald-Str.7
94137 Bayerbach

Kunde:
Muster Kunde
Muster Straße
Muster Ort

Projekt / Objekt:
Muster Projekt
Muster Straße
Muster Ort

Kommission:

Zeichnungsnummer:

LP3

ASP1
ELT
Zentrale
Elektro

/
ELT
40 / 219

GA-Funktionsliste

ISP/ASP

Zentrale
ASP1

Zentrale Elektro
ASP1-ELT

Nr	Datenpunkt (BAS+Klartext)	0. Integration: Integrationsart der Datenpunkte oderGrafiktyp	1.1. physikalische: AI - Analoge Eingabe	BI - Binäre Eingabe	AO - Analoge Ausgabe	BO - Binäre Ausgabe	1.2. Werte: AV - Analogwert	BV/MV - Binärewert(e)	1.3. komplexe: SCH - Zeitplan	CAL - Kalender	NC - Alarm-/Ereignismeldung	LOG - Datenaufzeichnung	KO - Sonstige Komplexe Objekte	2.1. Logic: Zeiten (TP, TON, TOFF)	Arithmetische Berechnung	2.2. Überwachung und Steuerung: Grenzwertüberwachung (fest oder gleitend)	Betriebsstundenüberwachung	Ereignisüberwachung (Zählung)	Befehlsausführungsüberwachung	Anlagen-/Gerätestatus	Motorsteuerung	Blockierschutz	Umschaltung (Analogwert)	Folgesteuerung	Frostschutzsteuerung	Sicherheitssteuerung	Prioritätssteuerung	2.3. Regelung: P-/ PI-/ PID-Regler	Sollwertführung /-kennlinie	Stellausgabe stetig	Stellausgabe 2-Punkt	Stellausgabe 3-Punkt	Stellausgabe 3-Punkt mit variabler Impulslän	Stellausgabe Pulsweitenmodulation	Begrenzung Sollwert/Stellwert	Parameterumschaltung	2.4. Optimierung: Energieniveau	Energierückgewinnung	h,x-Sollwertführung	Schaltzeitpunktoptimierung	Nachtkühlung	2.5. Beleuchtung: Lichtsteuerung	Treppenlichtschaltung	Tageslichtschaltung	Konstantlichtregelung	2.6. Sonnenschutz: Sonnenschutz stellen	Sonnen-/Dämmerungsautomatik	Thermoautomatik	Witterungsschutz	Sonnenstandsberechnung	2.7. *: Sonstige Anwendungsfunktionen	3.1. Bedienung/Anzeige: Automationsfunktionen und Parameter	Grafik	Dynamisierung	Handlungsanweisung	Nachricht an externe Stellen	Historisierung in Datenbank	Bemerkung
	Abschnitt	0.	1.1.				1.2.		1.3.					2.1.		2.2.												2.3.									2.4.					2.5.				2.6.					2.7.	3.1.						
	Spalte	1	1	2	3	4	1	2	1	2	3	4	5	1	2	1	2	3	4	5	6	7	8	9	10	11	12	1	2	3	4	5	6	7	8	9	1	2	3	4	5	1	2	3	4	1	2	3	4	5	1	1	2	3	4	5	6	
29	**ASP1-ELT-A?-DP** Elektro KNX Datenpunkte Datenpunkt Input	BACnet/IP	1																	1																																1		1				3.1.1) Trendlog
30	**ASP1-ELT-A?-DP** Elektro KNX Datenpunkte Datenpunkt Input	BACnet/IP	1																	1																																1		1				3.1.1) Trendlog
31	**ASP1-ELT-A?-DP** Elektro KNX Datenpunkte Datenpunkt Input	BACnet/IP	1																	1																																1		1				3.1.1) Trendlog
32	**ASP1-ELT-A?-DP** Elektro KNX Datenpunkte Datenpunkt Input	BACnet/IP	1																	1																																1		1				3.1.1) Trendlog
33	**ASP1-ELT-A?-DP** Elektro KNX Datenpunkte Datenpunkt Input	BACnet/IP	1																	1																																1		1				3.1.1) Trendlog
	====== ======		414	8	132													8		546																																557	3	557	8	8		

Belegungsliste

ASP1
Zentrale

CPU	TYP	PORT	DATENPUNKT	DATENPUNKT	PROTOKOLL	SIGNAL	FUNKTION
	M1						
		COM-A					
			ASP1-SSK-S8	Schaltschrank Stromzähler	ModBus RTU		
			ASP1-WEZ-A?	Wärmeerzeugung Wärmepumpe 3	ModBus RTU		
			ASP1-WEZ-A?	Wärmeerzeugung Wärmepumpe 2	ModBus RTU		
			ASP1-WEZ-A?	Wärmeerzeugung Wärmepumpe 1	ModBus RTU		
			ASP1-WEZ-K?	Wärmeerzeugung Kessel Manager	ModBus RTU		
			ASP1-HK1-Y?	Heizkreis FBH Lagerbüro Regelventil	ModBus RTU		
			ASP1-HK2-Y?	Heizkreis HK Technik Regelventil	ModBus RTU		
			ASP1-SAN-U?	Sanitär Kaltwasserzähler	ModBus RTU		
		COM-B					
			ASP1-ELT-A?	Elektro KNX Datenpunkte	BACnet/IP		
			ASP1-ELT-A?	Elektro KNX Datenpunkte	BACnet/IP		
		COM-C					
AS01	M1						
		DO01	ASP1-WEZ-A?-SB	Wärmeerzeugung Wärmepumpe 3 Schaltbefehl	physikalisch	schließer	Schaltbefehl
		DO02	ASP1-WEZ-A?-SB	Wärmeerzeugung Wärmepumpe 3 Kühlen Schaltbefehl	physikalisch	schließer	Kühlen Schaltbefehl
		DO03	ASP1-WEZ-A?-SB	Wärmeerzeugung Wärmepumpe 3 Heizen Schaltbefehl	physikalisch	schließer	Heizen Schaltbefehl
		DO04	ASP1-WEZ-A?-SB	Wärmeerzeugung Wärmepumpe 2 Schaltbefehl	physikalisch	schließer	Schaltbefehl
		DO05	ASP1-WEZ-A?-SB	Wärmeerzeugung Wärmepumpe 2 Kühlen Schaltbefehl	physikalisch	schließer	Kühlen Schaltbefehl
		DO06	ASP1-WEZ-A?-SB	Wärmeerzeugung Wärmepumpe 2 Heizen Schaltbefehl	physikalisch	schließer	Heizen Schaltbefehl
		DO07	ASP1-WEZ-A?-SB	Wärmeerzeugung Wärmepumpe 1 Schaltbefehl	physikalisch	schließer	Schaltbefehl
		DO08	ASP1-WEZ-A?-SB	Wärmeerzeugung Wärmepumpe 1 Kühlen Schaltbefehl	physikalisch	schließer	Kühlen Schaltbefehl
		DO09	ASP1-WEZ-A?-SB	Wärmeerzeugung Wärmepumpe 1 Heizen Schaltbefehl	physikalisch	schließer	Heizen Schaltbefehl
		DO10	ASP1-WEZ-K?-SB	Wärmeerzeugung Kessel Manager Schaltbefehl	physikalisch	schließer	Schaltbefehl
		DO11	ASP1-WEZ-K?-SB	Wärmeerzeugung Kessel Manager Kühlen Schaltbefehl	physikalisch	schließer	Kühlen Schaltbefehl
		DO12	ASP1-WEZ-K?-SB	Wärmeerzeugung Kessel Manager Heizen Schaltbefehl	physikalisch	schließer	Heizen Schaltbefehl
AS01	M2						
		DO01	ASP1-WEZ-P?-SB	Wärmeerzeugung Pumpe 1 Schaltbefehl	physikalisch	Schließer	Schaltbefehl
		DO02	ASP1-WEZ-P?-SB	Wärmeerzeugung Pumpe 2 Schaltbefehl	physikalisch	Schließer	Schaltbefehl
		DO03	ASP1-SSK-S1-SB	Schaltschrank Entriegelung Entriegeln	physikalisch	schließer	Entriegeln
		DO04	ASP1-SSK-S2-SB	Schaltschrank Sammelstörung Sammelstörmeldung	physikalisch	schließer	Sammelstörmeldung
		DO05	ASP1-BW1-P?-SB	Brunnen 1 Pumpe Schaltbefehl	physikalisch	Schließer	Schaltbefehl
		DO06	ASP1-BW2-P?-SB	Brunnen 2 Pumpe Schaltbefehl	physikalisch	Schließer	Schaltbefehl
		DO07	ASP1-BW3-P?-SB	Brunnen 3 Pumpe Schaltbefehl	physikalisch	Schließer	Schaltbefehl
		DO08	ASP1-KEZ-P?-SB	Kälteerzeugung Sole Pumpe Schaltbefehl	physikalisch	Schließer	Schaltbefehl
		DO09	ASP1-KEZ-P?-SB	Kälteerzeugung Pumpe 1 Schaltbefehl	physikalisch	Schließer	Schaltbefehl
		DO10	ASP1-KEZ-P?-SB	Kälteerzeugung Pumpe 2 Schaltbefehl	physikalisch	Schließer	Schaltbefehl
		DO11	ASP1-VT1-M?-SBA	Verteiler 1 Klappe Schaltbefehl	physikalisch	schließer	Schaltbefehl
		DO12	ASP1-HK1-P?-SB	Heizkreis FBH Lagerbüro Pumpe Schaltbefehl	physikalisch	Schließer	Schaltbefehl
AS01	M3						

Belegungsliste

ASP1
Zentrale

CPU	TYP	PORT	DATENPUNKT	DATENPUNKT	PROTOKOLL	SIGNAL	FUNKTION	
		DO01	ASP1-HK2-P?-SB	Heizkreis HK Technik Pumpe Schaltbefehl	physikalisch	Schließer	Schaltbefehl	
		DO02						
		DO03						
		DO04						
		DO05						
		DO06						
		DO07						
		DO08						
		DO09						
		DO10						
		DO11						
		DO12						
AS01	M4							
		AO01	ASP1-WEZ-A?-ST	Wärmeerzeugung Wärmepumpe 3 Kühlen Stellsignal	physikalisch	0-10V	Kühlen Stellsignal	
		AO02	ASP1-WEZ-A?-ST	Wärmeerzeugung Wärmepumpe 3 Heizen Stellsignal	physikalisch	0-10V	Heizen Stellsignal	
		AO03	ASP1-WEZ-A?-ST	Wärmeerzeugung Wärmepumpe 2 Kühlen Stellsignal	physikalisch	0-10V	Kühlen Stellsignal	
		AO04	ASP1-WEZ-A?-ST	Wärmeerzeugung Wärmepumpe 2 Heizen Stellsignal	physikalisch	0-10V	Heizen Stellsignal	
		AO05	ASP1-WEZ-A?-ST	Wärmeerzeugung Wärmepumpe 1 Kühlen Stellsignal	physikalisch	0-10V	Kühlen Stellsignal	
		AO06	ASP1-WEZ-A?-ST	Wärmeerzeugung Wärmepumpe 1 Heizen Stellsignal	physikalisch	0-10V	Heizen Stellsignal	
		AO07	ASP1-WEZ-K?-ST	Wärmeerzeugung Kessel Manager Kühlen Stellsignal	physikalisch	0-10V	Kühlen Stellsignal	
		AO08	ASP1-WEZ-K?-ST	Wärmeerzeugung Kessel Manager Heizen Stellsignal	physikalisch	0-10V	Heizen Stellsignal	
AS01	M5							
		AO01	ASP1-WEZ-P?-ST	Wärmeerzeugung Pumpe 1 Stellsignal	physikalisch	0-10V	Stellsignal	
		AO02	ASP1-WEZ-P?-ST	Wärmeerzeugung Pumpe 2 Stellsignal	physikalisch	0-10V	Stellsignal	
		AO03	ASP1-BW1-P?-ST	Brunnen 1 Pumpe Stellsignal	physikalisch	0-10V	Stellsignal	
		AO04	ASP1-BW1-M?-ST	Brunnen 1 Sole Absperrklappe Stellsignal	physikalisch	0-10V	Stellsignal	
		AO05	ASP1-BW2-P?-ST	Brunnen 2 Pumpe Stellsignal	physikalisch	0-10V	Stellsignal	
		AO06	ASP1-BW2-M?-ST	Brunnen 2 Sole Absperrklappe Stellsignal	physikalisch	0-10V	Stellsignal	
		AO07	ASP1-BW3-P?-ST	Brunnen 3 Pumpe Stellsignal	physikalisch	0-10V	Stellsignal	
		AO08	ASP1-BW3-M?-ST	Brunnen 3 Sole Absperrklappe Stellsignal	physikalisch	0-10V	Stellsignal	
AS01	M6							
		AO01	ASP1-KEZ-M?-ST	Kälteerzeugung Sole Klappe Stellsignal	physikalisch	0-10V	Stellsignal	
		AO02	ASP1-KEZ-P?-ST	Kälteerzeugung Sole Pumpe Stellsignal	physikalisch	0-10V	Stellsignal	
		AO03	ASP1-KEZ-P?-ST	Kälteerzeugung Pumpe 1 Stellsignal	physikalisch	0-10V	Stellsignal	
		AO04	ASP1-KEZ-P?-ST	Kälteerzeugung Pumpe 2 Stellsignal	physikalisch	0-10V	Stellsignal	
		AO05						
		AO06						
		AO07						
		AO08						
AS01	M7							
		UI01	ASP1-WEZ-B?-MW	Wärmeerzeugung Austrittsfühler Austrittsfühler Temperatur	physikalisch	NTC10K2	Temperatur	
		UI02	ASP1-WEZ-B?-MW	Wärmeerzeugung Wärmepumpen Eintrittsfühler Temperatur	physikalisch	NTC10K2	Temperatur	

Belegungsliste

ASP1
Zentrale

CPU	TYP	PORT	DATENPUNKT	DATENPUNKT	PROTOKOLL	SIGNAL	FUNKTION
		UI03	ASP1-WEZ-B?-MW	Wärmeerzeugung Kesseln Austrittsfühler Temperatur	physikalisch	NTC10K2	Temperatur
		UI04	ASP1-WEZ-B?-MW	Wärmeerzeugung Kesseln Austrittsfühler Temperatur	physikalisch	NTC10K2	Temperatur
		UI05	ASP1-WEZ-B?-MW	Wärmeerzeugung Druckaufnehmer Messwert	physikalisch	2-10V	Messwert
		UI06	ASP1-WEZ-B?-MW	Wärmeerzeugung Pufferfühler Oben Temperatur	physikalisch	NTC10K2	Temperatur
		UI07	ASP1-WEZ-B?-MW	Wärmeerzeugung Pufferfühler Mitte Temperatur	physikalisch	NTC10K2	Temperatur
		UI08	ASP1-WEZ-B?-MW	Wärmeerzeugung Pufferfühler Mitte Temperatur	physikalisch	NTC10K2	Temperatur
		UI09	ASP1-WEZ-B?-MW	Wärmeerzeugung Pufferfühler Unten Temperatur	physikalisch	NTC10K2	Temperatur
		UI10	ASP1-WEZ-B?-MW	Wärmeerzeugung Vorlauffühler Temperatur	physikalisch	NTC10K2	Temperatur
		UI11	ASP1-WEZ-B?-MW	Wärmeerzeugung Rücklauffühler Temperatur	physikalisch	NTC10K2	Temperatur
		UI12	ASP1-SSK-B1-MW	Schaltschrank Aussenfühler Temperatur	physikalisch	2-10V	Temperatur
		UI13	ASP1-SSK-B1-MW	Schaltschrank Aussenfühler Messwert	physikalisch	2-10V	Messwert
		UI14	ASP1-BW1-B?-MW	Brunnen 1 Füllstand Messwert	physikalisch	4-20mA	Messwert
		UI15	ASP1-BW1-B?-MW	Brunnen 1 Brunnen Eintrittsfühler Temperatur	physikalisch	NTC10K2	Temperatur
		UI16	ASP1-BW1-B?-MW	Brunnen 1 Brunnen Austrittsfühler Temperatur	physikalisch	NTC10K2	Temperatur
AS01	M8						
		UI01	ASP1-BW1-B?-MW	Brunnen 1 Sole Austrittsfühler Temperatur	physikalisch	NTC10K2	Temperatur
		UI02	ASP1-BW1-B?-MW	Brunnen 1 Sole Eintrittsfühler Temperatur	physikalisch	NTC10K2	Temperatur
		UI03	ASP1-BW1-M?-RW	Brunnen 1 Sole Absperrklappe Rückführwert	physikalisch	2-10V	Rückführwert
		UI04	ASP1-BW2-B?-MW	Brunnen 2 Füllstand Messwert	physikalisch	4-20mA	Messwert
		UI05	ASP1-BW2-B?-MW	Brunnen 2 Brunnen Eintrittsfühler Temperatur	physikalisch	NTC10K2	Temperatur
		UI06	ASP1-BW2-B?-MW	Brunnen 2 Brunnen Austrittsfühler Temperatur	physikalisch	NTC10K2	Temperatur
		UI07	ASP1-BW2-B?-MW	Brunnen 2 Sole Austrittsfühler Temperatur	physikalisch	NTC10K2	Temperatur
		UI08	ASP1-BW2-B?-MW	Brunnen 2 Sole Eintrittsfühler Temperatur	physikalisch	NTC10K2	Temperatur
		UI09	ASP1-BW2-M?-RW	Brunnen 2 Sole Absperrklappe Rückführwert	physikalisch	2-10V	Rückführwert
		UI10	ASP1-BW3-B?-MW	Brunnen 3 Füllstand Messwert	physikalisch	4-20mA	Messwert
		UI11	ASP1-BW3-B?-MW	Brunnen 3 Brunnen Eintrittsfühler Temperatur	physikalisch	NTC10K2	Temperatur
		UI12	ASP1-BW3-B?-MW	Brunnen 3 Brunnen Austrittsfühler Temperatur	physikalisch	NTC10K2	Temperatur
		UI13	ASP1-BW3-B?-MW	Brunnen 3 Sole Austrittsfühler Temperatur	physikalisch	NTC10K2	Temperatur
		UI14	ASP1-BW3-B?-MW	Brunnen 3 Sole Eintrittsfühler Temperatur	physikalisch	NTC10K2	Temperatur
		UI15	ASP1-BW3-M?-RW	Brunnen 3 Sole Absperrklappe Rückführwert	physikalisch	2-10V	Rückführwert
		UI16	ASP1-BW0-B?-MW	Brunnen Sole Druckaufnehmer Messwert	physikalisch	2-10V	Messwert
AS01	M9						
		UI01	ASP1-KEZ-M?-RW	Kälteerzeugung Sole Klappe Rückführwert	physikalisch	2-10V	Rückführwert
		UI02	ASP1-KEZ-B?-MW	Kälteerzeugung Sole Eintrittsfühler Temperatur	physikalisch	NTC10K2	Temperatur
		UI03	ASP1-KEZ-B?-MW	Kälteerzeugung Sole Austrittsfühler Temperatur	physikalisch	NTC10K2	Temperatur
		UI04	ASP1-KEZ-B?-MW	Kälteerzeugung ´Austrittsfühler Temperatur	physikalisch	NTC10K2	Temperatur
		UI05	ASP1-KEZ-B?-MW	Kälteerzeugung Eintrittsfühler Temperatur	physikalisch	NTC10K2	Temperatur
		UI06	ASP1-VT1-B?-MW	Verteiler 1 Kälte Vorlauffühler Temperatur	physikalisch	NTC10K2	Temperatur
		UI07	ASP1-VT1-B?-MW	Verteiler 1 Kälte Rücklauffühler Temperatur	physikalisch	NTC10K2	Temperatur
		UI08	ASP1-VT1-B?-MW	Verteiler 1 Wärme Vorlauffühler Temperatur	physikalisch	NTC10K2	Temperatur
		UI09	ASP1-VT1-B?-MW	Verteiler 1 Wärme Rücklauffühler Temperatur	physikalisch	NTC10K2	Temperatur
		UI10	ASP1-HK1-B?-MW	Heizkreis FBH Lagerbüro Vorlauffühler Temperatur	physikalisch	NTC10K2	Temperatur

Belegungsliste

ASP1
Zentrale

CPU	TYP	PORT	DATENPUNKT	DATENPUNKT	PROTOKOLL	SIGNAL	FUNKTION
		UI11	ASP1-HK1-B?-MW	Heizkreis FBH Lagerbüro Rücklauffühler Temperatur	physikalisch	NTC10K2	Temperatur
		UI12	ASP1-HK2-B?-MW	Heizkreis HK Technik Vorlauffühler Temperatur	physikalisch	NTC10K2	Temperatur
		UI13	ASP1-HK2-B?-MW	Heizkreis HK Technik Rücklauffühler Temperatur	physikalisch	NTC10K2	Temperatur
		UI14					
		UI15					
		UI16					
AS01	M10						
		DI01	ASP1-WEZ-A?-BM	Wärmeerzeugung Wärmepumpe 3 Betriebsmeldung	physikalisch	schließer	Betriebsmeldung
		DI02	ASP1-WEZ-A?-SM	Wärmeerzeugung Wärmepumpe 3 Störmeldung	physikalisch	öffner	Störmeldung
		DI03	ASP1-WEZ-A?-BM	Wärmeerzeugung Wärmepumpe 2 Betriebsmeldung	physikalisch	schließer	Betriebsmeldung
		DI04	ASP1-WEZ-A?-SM	Wärmeerzeugung Wärmepumpe 2 Störmeldung	physikalisch	öffner	Störmeldung
		DI05	ASP1-WEZ-A?-BM	Wärmeerzeugung Wärmepumpe 1 Betriebsmeldung	physikalisch	schließer	Betriebsmeldung
		DI06	ASP1-WEZ-A?-SM	Wärmeerzeugung Wärmepumpe 1 Störmeldung	physikalisch	öffner	Störmeldung
		DI07	ASP1-WEZ-K?-BM	Wärmeerzeugung Kessel Manager Betriebsmeldung	physikalisch	schließer	Betriebsmeldung
		DI08	ASP1-WEZ-K?-SM	Wärmeerzeugung Kessel Manager Störmeldung	physikalisch	öffner	Störmeldung
		DI09	ASP1-WEZ-A?-SM	Wärmeerzeugung Druckhalteanlage Störmeldung	physikalisch	öffner	Störmeldung
		DI10	ASP1-WEZ-P?-BM	Wärmeerzeugung Pumpe 1 Betriebsmeldung	physikalisch	Schließer	Betriebsmeldung
		DI11	ASP1-WEZ-P?-SM	Wärmeerzeugung Pumpe 1 Störmeldung	physikalisch	Öffner	Störmeldung
		DI12	ASP1-WEZ-P?-BM	Wärmeerzeugung Pumpe 2 Betriebsmeldung	physikalisch	Schließer	Betriebsmeldung
		DI13	ASP1-WEZ-P?-SM	Wärmeerzeugung Pumpe 2 Störmeldung	physikalisch	Öffner	Störmeldung
		DI14	ASP1-SSK-S1-ML	Schaltschrank Entriegelung Taster	physikalisch	schließer	Taster
		DI15	ASP1-SSK-S3-SM	Schaltschrank Phasenüberwachung Störmeldung	physikalisch	öffner	Störmeldung
		DI16	ASP1-SSK-S4-SM	Schaltschrank Netzteil 24V Störmeldung	physikalisch	öffner	Störmeldung
AS01	M11						
		DI01	ASP1-SSK-S5-SM	Schaltschrank Trafo 24V Sicherung	physikalisch	öffner	Sicherung
		DI02	ASP1-SSK-S6-SM	Schaltschrank Überspannungsschutz Störmeldung	physikalisch	öffner	Störmeldung
		DI03	ASP1-SSK-S7-BM	Schaltschrank Usv Betriebsmeldung	physikalisch	schließer	Betriebsmeldung
		DI04	ASP1-SSK-S7-SM	Schaltschrank Usv Störmeldung	physikalisch	öffner	Störmeldung
		DI05	ASP1-SSK-BMA1-GM	Schaltschrank Brandmeldekontakt Brandalarm	physikalisch	öffner	Brandalarm
		DI06	ASP1-SSK-R?-SM	Schaltschrank Reserve Abgang 230V Störmeldung	physikalisch	Öffner	Störmeldung
		DI07	ASP1-SSK-R?-SM	Schaltschrank Reserve Abgang 230V Störmeldung	physikalisch	Öffner	Störmeldung
		DI08	ASP1-SSK-R?-SM	Schaltschrank Reserve Abgang 400V Störmeldung	physikalisch	Öffner	Störmeldung
		DI09	ASP1-BW1-P?-BM	Brunnen 1 Pumpe Betriebsmeldung	physikalisch	Schließer	Betriebsmeldung
		DI10	ASP1-BW1-P?-SM	Brunnen 1 Pumpe Störmeldung	physikalisch	Öffner	Störmeldung
		DI11	ASP1-BW1-A?-SM	Brunnen 1 Filter Störmeldung	physikalisch	Öffner	Störmeldung
		DI12	ASP1-BW2-P?-BM	Brunnen 2 Pumpe Betriebsmeldung	physikalisch	Schließer	Betriebsmeldung
		DI13	ASP1-BW2-P?-SM	Brunnen 2 Pumpe Störmeldung	physikalisch	Öffner	Störmeldung
		DI14	ASP1-BW2-A?-SM	Brunnen 2 Filter Störmeldung	physikalisch	Öffner	Störmeldung
		DI15	ASP1-BW3-P?-BM	Brunnen 3 Pumpe Betriebsmeldung	physikalisch	Schließer	Betriebsmeldung
		DI16	ASP1-BW3-P?-SM	Brunnen 3 Pumpe Störmeldung	physikalisch	Öffner	Störmeldung
AS01	M12						
		DI01	ASP1-BW3-A?-SM	Brunnen 3 Filter Störmeldung	physikalisch	Öffner	Störmeldung

Belegungsliste

ASP1
Zentrale

CPU	TYP	PORT	DATENPUNKT	DATENPUNKT	PROTOKOLL	SIGNAL	FUNKTION	
		DI02	ASP1-BW0-A?-SM	Brunnen Sole Druckhalteanlage Störmeldung	physikalisch	öffner	Störmeldung	
		DI03	ASP1-KEZ-P?-BM	Kälteerzeugung Sole Pumpe Betriebsmeldung	physikalisch	Schließer	Betriebsmeldung	
		DI04	ASP1-KEZ-P?-SM	Kälteerzeugung Sole Pumpe Störmeldung	physikalisch	Öffner	Störmeldung	
		DI05	ASP1-KEZ-P?-BM	Kälteerzeugung Pumpe 1 Betriebsmeldung	physikalisch	Schließer	Betriebsmeldung	
		DI06	ASP1-KEZ-P?-SM	Kälteerzeugung Pumpe 1 Störmeldung	physikalisch	Öffner	Störmeldung	
		DI07	ASP1-KEZ-P?-BM	Kälteerzeugung Pumpe 2 Betriebsmeldung	physikalisch	Schließer	Betriebsmeldung	
		DI08	ASP1-KEZ-P?-SM	Kälteerzeugung Pumpe 2 Störmeldung	physikalisch	Öffner	Störmeldung	
		DI09	ASP1-HK1-P?-BM	Heizkreis FBH Lagerbüro Pumpe Betriebsmeldung	physikalisch	Schließer	Betriebsmeldung	
		DI10	ASP1-HK1-P?-SM	Heizkreis FBH Lagerbüro Pumpe Störmeldung	physikalisch	Öffner	Störmeldung	
		DI11	ASP1-HK2-P?-BM	Heizkreis HK Technik Pumpe Betriebsmeldung	physikalisch	Schließer	Betriebsmeldung	
		DI12	ASP1-HK2-P?-SM	Heizkreis HK Technik Pumpe Störmeldung	physikalisch	Öffner	Störmeldung	
		DI13	ASP1-SAN-S?-SM	Sanitär Hebeanlage 1 Störmeldung	physikalisch	öffner	Störmeldung	
		DI14	ASP1-SAN-S?-SM	Sanitär Hebeanlage 2 Störmeldung	physikalisch	öffner	Störmeldung	
		DI15	ASP1-SAN-S?-SM	Sanitär Meldung Störmeldung	physikalisch	öffner	Störmeldung	
		DI16	ASP1-SAN-S?-SM	Sanitär Meldung Störmeldung	physikalisch	öffner	Störmeldung	
AS01	M13							
		DI01	ASP1-SAN-S?-SM	Sanitär Meldung Störmeldung	physikalisch	öffner	Störmeldung	
		DI02	ASP1-SAN-S?-SM	Sanitär Meldung Störmeldung	physikalisch	öffner	Störmeldung	
		DI03	ASP1-ELT-S?-SM	Elektro Sprinklerzentrale Störmeldung	physikalisch	öffner	Störmeldung	
		DI04	ASP1-ELT-S?-SM	Elektro Sprinklerzentrale Störmeldung	physikalisch	öffner	Störmeldung	
		DI05	ASP1-ELT-S?-SM	Elektro Sprinklerzentrale Störmeldung	physikalisch	öffner	Störmeldung	
		DI06	ASP1-ELT-S?-SM	Elektro Meldung Störmeldung	physikalisch	öffner	Störmeldung	
		DI07	ASP1-ELT-S?-SM	Elektro Meldung Störmeldung	physikalisch	öffner	Störmeldung	
		DI08	ASP1-ELT-S?-SM	Elektro Meldung Störmeldung	physikalisch	öffner	Störmeldung	
		DI09	ASP1-ELT-S?-SM	Elektro Meldung Störmeldung	physikalisch	öffner	Störmeldung	
		DI10	ASP1-ELT-S?-SM	Elektro Meldung Störmeldung	physikalisch	öffner	Störmeldung	
		DI11						
		DI12						
		DI13						
		DI14						
		DI15						
		DI16						

Deckblatt

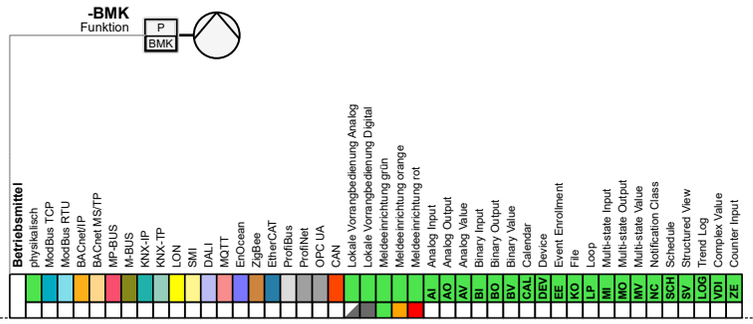

LP3

Projekt:

Muster Projekt
Muster Straße
Muster Ort

Kunde:

Muster Kunde
Muster Straße
Muster Ort

Ersteller:

RR-Schema GmbH
Johann-Grienwald-Str.7
94137 Bayerbach

Versionen:

Ver. 1.0

Ver. 1.1

Kommission:

Zeichnungsnummer:

	Revision	Datum	Name
1			
2			
3			

Ersteller:	M.Wieland
Datum:	15.02.2026
Geprüft:	
Datum:	

Ersteller: RR-Schema GmbH, Johann-Grienwald-Str.7, 94137 Bayerbach

Kunde: Muster Kunde, Muster Straße, Muster Ort

Projekt / Objekt: Muster Projekt, Muster Straße, Muster Ort

Kommission:

Zeichnungsnummer: LP3

ASP2

Lager

/

Inhaltsverzeichnis

Deckblatt				ASP2-	47	>[47]<
Inhaltsverzeichnis				ASP2-	48	>[48]<
SSK	Schaltschrank	Seite 01	Schaltschrank	ASP2-SSK	49	>[49]<
SSK	Schaltschrank	Seite 02	Belegung	ASP2-SSK	50	>[50]<
SSK	Schaltschrank	Seite 03	Reserve	ASP2-SSK	51	>[51]<
SSK	Schaltschrank	Funktionsliste	ASP2-WEZ	ASP2-SSK	52	>[52]<
SSK	Schaltschrank	Funktionsliste	ASP2-SSK	ASP2-SSK	53	>[53]<
RLT1	Lüftung Lagerbüro	Seite 01	Gerät	ASP2-RLT11	54	>[54]<
RLT1	Lüftung Lagerbüro	Seite 02	Kanalnetz	ASP2-RLT11	55	>[55]<
RLT1	Lüftung Lagerbüro	Funktionsliste	ASP2-RLT11	ASP2-RLT11	56	>[56]<
RLT1	Lüftung Lagerbüro	Funktionsliste	ASP2-RLT11	ASP2-RLT11	57	>[57]<
RLT1	Lüftung Lagerbüro	Funktionsliste	ASP2-RLT11	ASP2-RLT11	58	>[58]<
ELT	Elektro	Seite 01	Meldungen	ASP2-ELT	59	>[59]<
ELT	Elektro	Funktionsliste	ASP2-ELT	ASP2-ELT	60	>[60]<
Grundriss				ASP2-	61	>[61]<
Funktionsliste			ASP2-	ASP2-	62	>[62]<

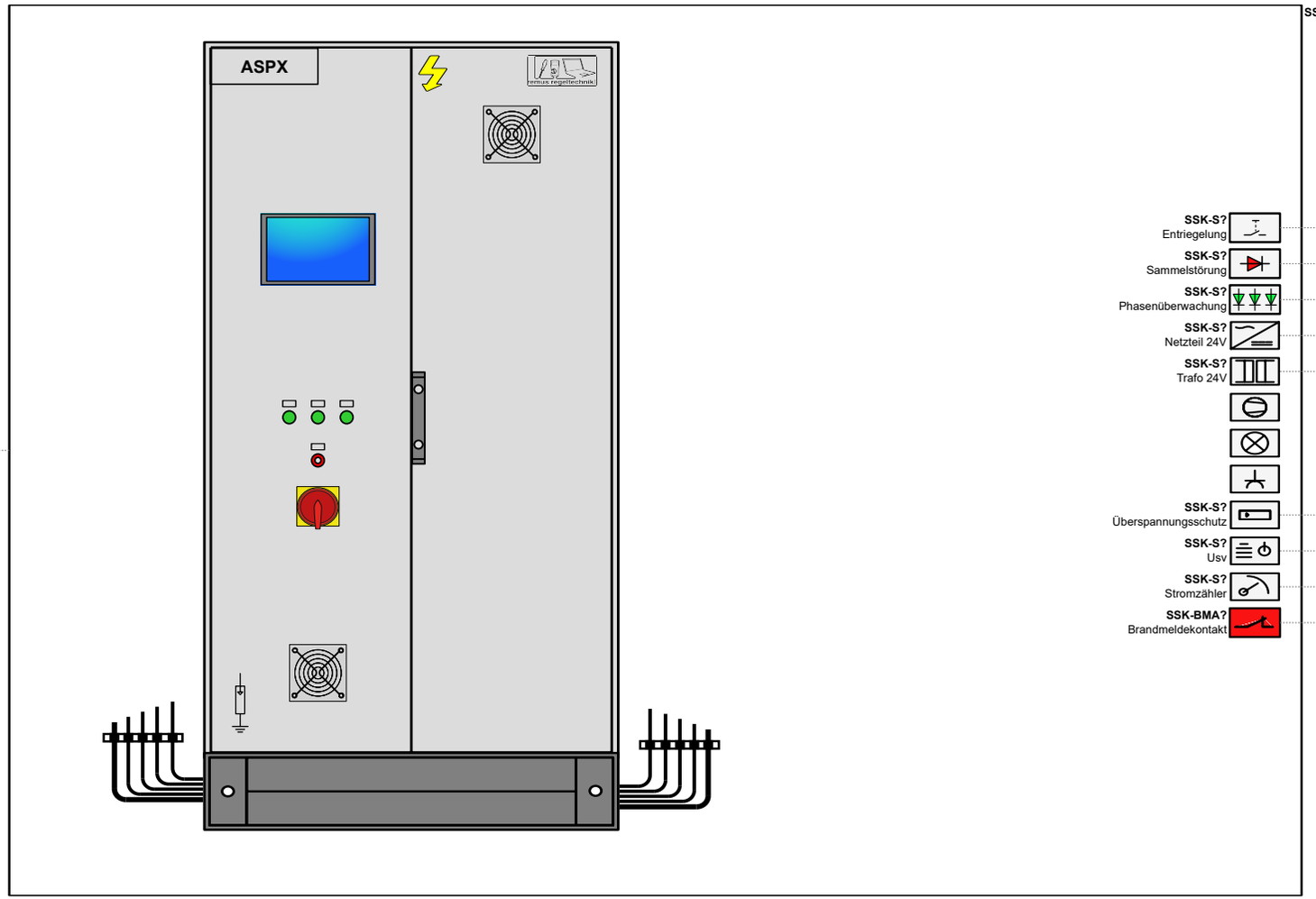

Revision	Datum	Name
1		
2		
3		

Ersteller:	M.Wieland
Datum:	15.02.2026
Geprüft:	
Datum:	

Ersteller:
RR-Schema GmbH
Johann-Grienwald-Str.7
94137 Bayerbach

Kunde:
Muster Kunde
Muster Straße
Muster Ort

Projekt / Objekt:
Muster Projekt
Muster Straße
Muster Ort

Kommission:

Zeichnungsnummer:

LP3

ASP2
SSK
Lager
Schaltschrank

1 / 5
SSK
49 / 219

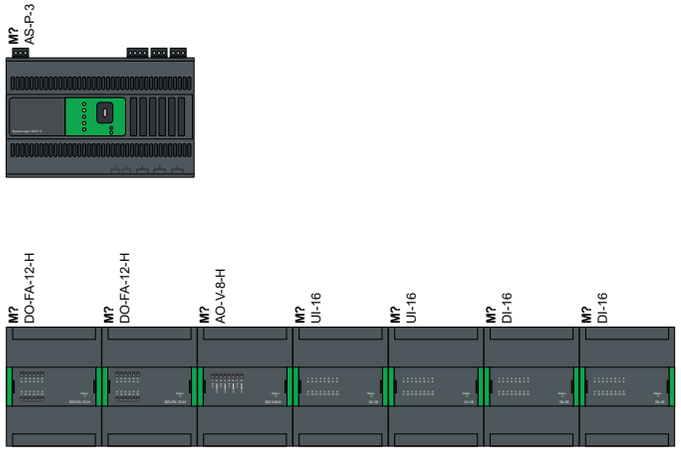

1			
2			
3			
	Revision	Datum	Name

Ersteller:	M.Wieland
Datum:	15.02.2026
Geprüft:	
Datum:	

Ersteller:
RR-Schema GmbH
Johann-Grienwald-Str.7
94137 Bayerbach

Kunde:
Muster Kunde
Muster Straße
Muster Ort

Projekt / Objekt:
Muster Projekt
Muster Straße
Muster Ort

Kommission:

Zeichnungsnummer:

LP3

ASP2
SSK
Lager
Schaltschrank

2 / 5
SSK
50 / 219

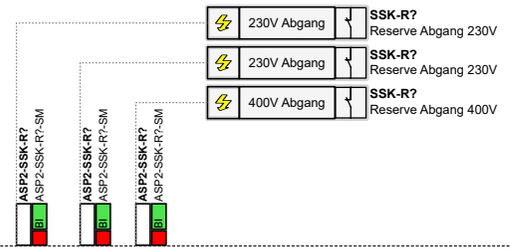

1			
2			
3			
	Revision	Datum	Name

Ersteller:	M.Wieland
Datum:	15.02.2026
Geprüft:	
Datum:	

Ersteller:
RR-Schema GmbH
Johann-Grienwald-Str.7
94137 Bayerbach

Kunde:
Muster Kunde
Muster Straße
Muster Ort

Projekt / Objekt:
Muster Projekt
Muster Straße
Muster Ort

Kommission:

Zeichnungsnummer:

LP3

ASP2
SSK
Lager
Schaltschrank

3 / 5
SSK
51 / 219

a	b	c	d	e	f	g	h	i	j

GA-Funktionsliste

ISP/ASP

Lager

ASP2

Lager Wärmeerzeugung

ASP2-WEZ

0. Integration | **1. Ein -/Ausgabefunktionen** (physikalische, Werte, komplexe) | **2. Anwendungsfunktionen** (Logic, Überwachung und Steuerung, Regelung, Optimierung, Beleuchtung, Sonnenschutz, *) | **3. BAE + MBE** (Bedienung/Anzeige) | **Bemerkung**

Nr.	Datenpunkt (BAS+Klartext)	0.1 Integrationsart der Datenpunkte oderGrafiktyp	1.1.1 AI - Analoge Eingabe	1.1.2 BI - Binäre Eingabe	1.1.3 AO - Analoge Ausgabe	1.1.4 BO - Binäre Ausgabe	1.2.1 AV - Analogwert	1.2.2 BV/MV - Binärewert(e)	1.3.1 SCH - Zeitplan	1.3.2 CAL - Kalender	1.3.3 NC - Alarm-/Ereignismeldung	1.3.4 LOG - Datenaufzeichnung	1.3.5 KO - Sonstige Komplexe Objekte
1	ASP2-WEZ-?-VDI Wärmeerzeugung Anlagengrafik												
	====== ======												

Nr.	Datenpunkt	2.1.1 Zeiten (TP, TON, TOFF)	2.1.2 Arithmetische Berechnung	2.2.1 Grenzwertüberwachung (fest oder gleitend)	2.2.2 Betriebsstundenüberwachung	2.2.3 Ereignisüberwachung (Zählung)	2.2.4 Befehlsausführungsüberwachung	2.2.5 Anlagen-/Gerätestatus	2.2.6 Motorsteuerung	2.2.7 Blockierschutz	2.2.8 Umschaltung (Analogwert)	2.2.9 Folgesteuerung	2.2.10 Frostschutzsteuerung	2.2.11 Sicherheitssteuerung	2.2.12 Prioritätssteuerung
1	ASP2-WEZ-?-VDI														
	======														

Nr.	Datenpunkt	2.3.1 P-/ PI-/ PID-Regler	2.3.2 Sollwertführung /-kennlinie	2.3.3 Stellausgabe stetig	2.3.4 Stellausgabe 2-Punkt	2.3.5 Stellausgabe 3-Punkt	2.3.6 Stellausgabe 3-Punkt mit variabler Impulslän.	2.3.7 Stellausgabe Pulsweitenmodulation	2.3.8 Begrenzung Sollwert/Stellwert	2.3.9 Parameterumschaltung	2.4.1 Energieniveau	2.4.2 Energierückgewinnung	2.4.3 h,x-Sollwertführung	2.4.4 Schaltzeitpunktoptimierung	2.4.5 Nachtkühlung	2.5.1 Lichtsteuerung	2.5.2 Treppenlichtschaltung	2.5.3 Tageslichtschaltung	2.5.4 Konstantlichtregelung	2.6.1 Sonnenschutz stellen	2.6.2 Sonnen-/Dämmerungsautomatik	2.6.3 Thermoautomatik	2.6.4 Witterungsschutz	2.6.5 Sonnenstandsberechnung	2.7.1 Sonstige Anwendungsfunktionen
1	ASP2-WEZ-?-VDI																								
	======																								

Nr.	Datenpunkt	3.1.1 Automationsfunktionen und Parameter	3.1.2 Grafik	3.1.3 Dynamisierung	3.1.4 Handlungsanweisung	3.1.5 Nachricht an externe Stellen	3.1.6 Historisierung in Datenbank	Bemerkung
1	ASP2-WEZ-?-VDI	1	1	1				
	======	1	1	1				

a	b	c	d	e	f	g	h	i	j

GA-Funktionsliste

ISP/ASP

Lager

ASP2

Lager Schaltschrank

ASP2-SSK

Nr	Datenpunkt (BAS+Klartext)	0. Integration: Integrationsart der Datenpunkte oderGrafiktyp (0./1)	1.1.1 AI - Analoge Eingabe	1.1.2 BI - Binäre Eingabe	1.1.3 AO - Analoge Ausgabe	1.1.4 BO - Binäre Ausgabe	1.2.1 AV - Analogwert	1.2.2 BV/MV - Binärewert(e)	1.3.1 SCH - Zeitplan	1.3.2 CAL - Kalender	1.3.3 NC - Alarm-/Ereignismeldung	1.3.4 LOG - Datenaufzeichnung	1.3.5 KO - Sonstige Komplexe Objekte	2.1.1 Zeiten (TP, TON, TOFF)	2.1.2 Arithmetische Berechnung	2.2.1 Grenzwertüberwachung (fest oder gleitend)	2.2.2 Betriebsstundenüberwachung	2.2.3 Ereignisüberwachung (Zählung)	2.2.4 Befehlsausführungsüberwachung	2.2.5 Anlagen-/Gerätestatus	2.2.6 Motorsteuerung	2.2.7 Blockierschutz	2.2.8 Umschaltung (Analogwert)	2.2.9 Folgesteuerung	2.2.10 Frostschutzsteuerung	2.2.11 Sicherheitssteuerung	2.2.12 Prioritätssteuerung
1	**ASP2-SSK-S?-SB** Schaltschrank Entriegelung Entriegeln	physikalisch				1												1		1							
2	**ASP2-SSK-S?-ML** Schaltschrank Entriegelung Taster	physikalisch		1																1							
3	**ASP2-SSK-S?-SB** Schaltschrank Sammelstörung Sammelstörmeldung	physikalisch				1												1		1							
4	**ASP2-SSK-S?-SM** Schaltschrank Phasenüberwachung Störmeldung	physikalisch		1														1									
5	**ASP2-SSK-S?-SM** Schaltschrank Netzteil 24V Störmeldung	physikalisch		1														1									
6	**ASP2-SSK-S?-SM** Schaltschrank Trafo 24V Sicherung	physikalisch		1														1									
7	**ASP2-SSK-S?-SM** Schaltschrank Überspannungsschutz Störmeldung	physikalisch		1														1									
8	**ASP2-SSK-S?-BM** Schaltschrank Usv Betriebsmeldung	physikalisch		1																1							
9	**ASP2-SSK-S?-SM** Schaltschrank Usv Störmeldung	physikalisch		1														1									
10	**ASP2-SSK-S?-MW** Schaltschrank Stromzähler Wirkengergie	ModBus RTU	1																	1							
11	**ASP2-SSK-BMA?-GM** Schaltschrank Brandmeldekontakt Brandalarm	physikalisch		1																	1					1	
12	**ASP2-SSK-R?-SM** Schaltschrank Reserve Abgang 230V Störmeldung	physikalisch		1														1									
13	**ASP2-SSK-R?-SM** Schaltschrank Reserve Abgang 230V Störmeldung	physikalisch		1														1									
14	**ASP2-SSK-R?-SM** Schaltschrank Reserve Abgang 400V Störmeldung	physikalisch		1														1									
	====== ======		1	11		2												10		5	1					1	

Nr	2.3.1 P-/ PI-/ PID-Regler	2.3.2 Sollwertführung /-kennlinie	2.3.3 Stellausgabe stetig	2.3.4 Stellausgabe 2-Punkt	2.3.5 Stellausgabe 3-Punkt	2.3.6 Stellausgabe 3-Punkt mit variabler Impulslän.	2.3.7 Stellausgabe Pulsweitenmodulation	2.3.8 Begrenzung Sollwert/Stellwert	2.3.9 Parameterumschaltung	2.4.1 Energieniveau	2.4.2 Energierückgewinnung	2.4.3 h,x-Sollwertführung	2.4.4 Schaltzeitpunktoptimierung	2.4.5 Nachtkühlung	2.5.1 Lichtsteuerung	2.5.2 Treppenlichtschaltung	2.5.3 Tageslichtschaltung	2.5.4 Konstantlichtregelung	2.6.1 Sonnenschutz stellen	2.6.2 Sonnen-/Dämmerungsautomatik	2.6.3 Thermoautomatik	2.6.4 Witterungsschutz	2.6.5 Sonnenstandsberechnung	2.7.1 Sonstige Anwendungsfunktionen	3.1.1 Automationsfunktionen und Parameter	3.1.2 Grafik	3.1.3 Dynamisierung	3.1.4 Handlungsanweisung	3.1.5 Nachricht an externe Stellen	3.1.6 Historisierung in Datenbank	Bemerkung
1																									1		1				
2																									1		1		1		
3																									1		1				
4																									1		1	1	1		
5																									1		1	1	1		
6																									1		1	1	1		
7																									1		1	1	1		
8																									1		1		1		
9																									1		1	1	1		
10																									1		1				3.1.1) Trendlog
11																									1		1				3.1.1) Event Log
12																									1		1	1	1		
13																									1		1	1	1		
14																									1		1	1	1		
																									14		14	8	10		

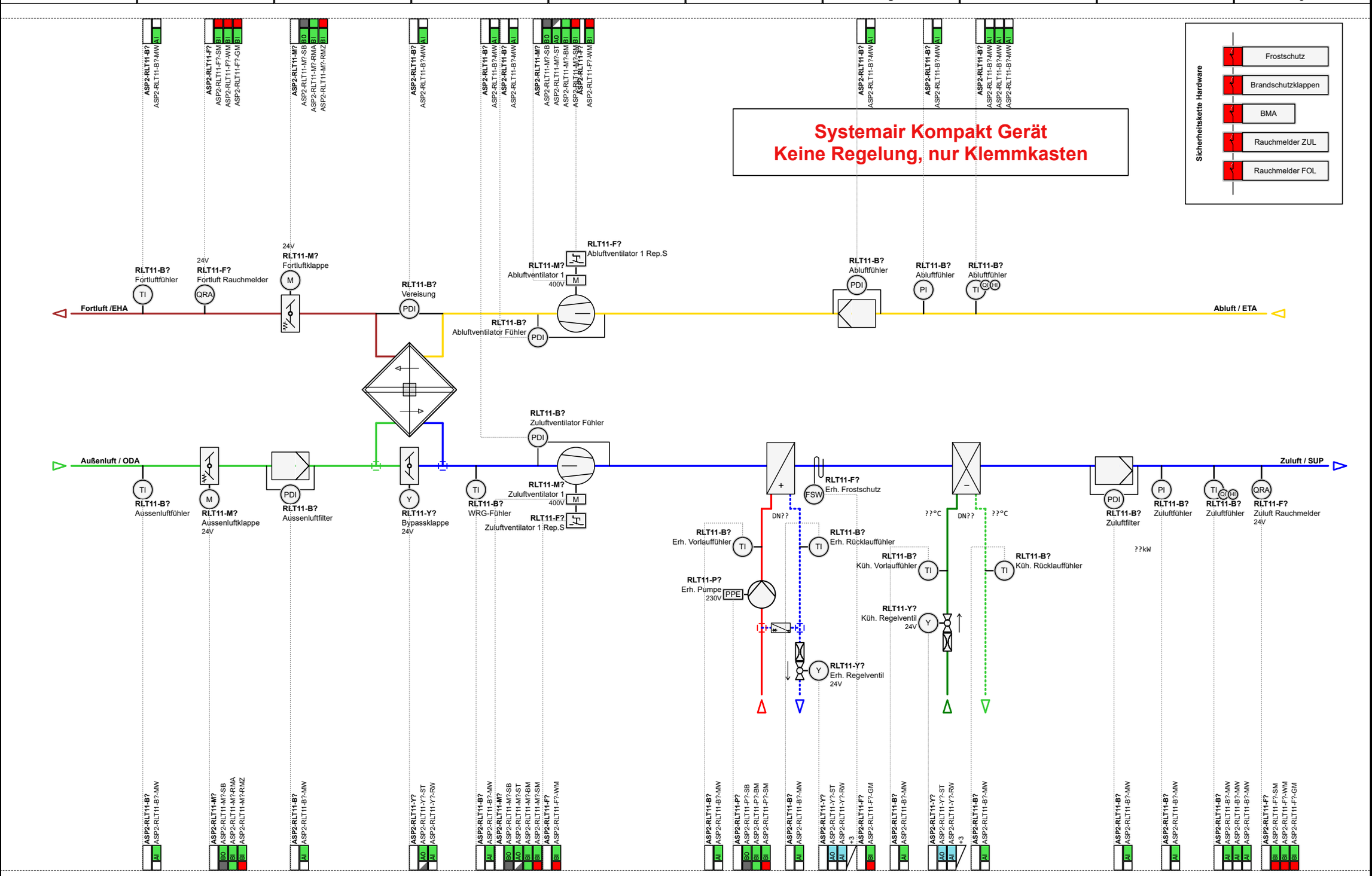

1			
2			
3			
	Revision	Datum	Name

Ersteller:	M.Wieland
Datum:	15.02.2026
Geprüft:	
Datum:	

Ersteller:
RR-Schema GmbH
Johann-Grienwald-Str.7
94137 Bayerbach

Kunde:
Muster Kunde
Muster Straße
Muster Ort

Projekt / Objekt:
Muster Projekt
Muster Straße
Muster Ort

Kommission:

Zeichnungsnummer:

LP3

ASP2
RLT11
Lager
Lüftung Lagerbüro

1 / 5
RLT11
54 / 219

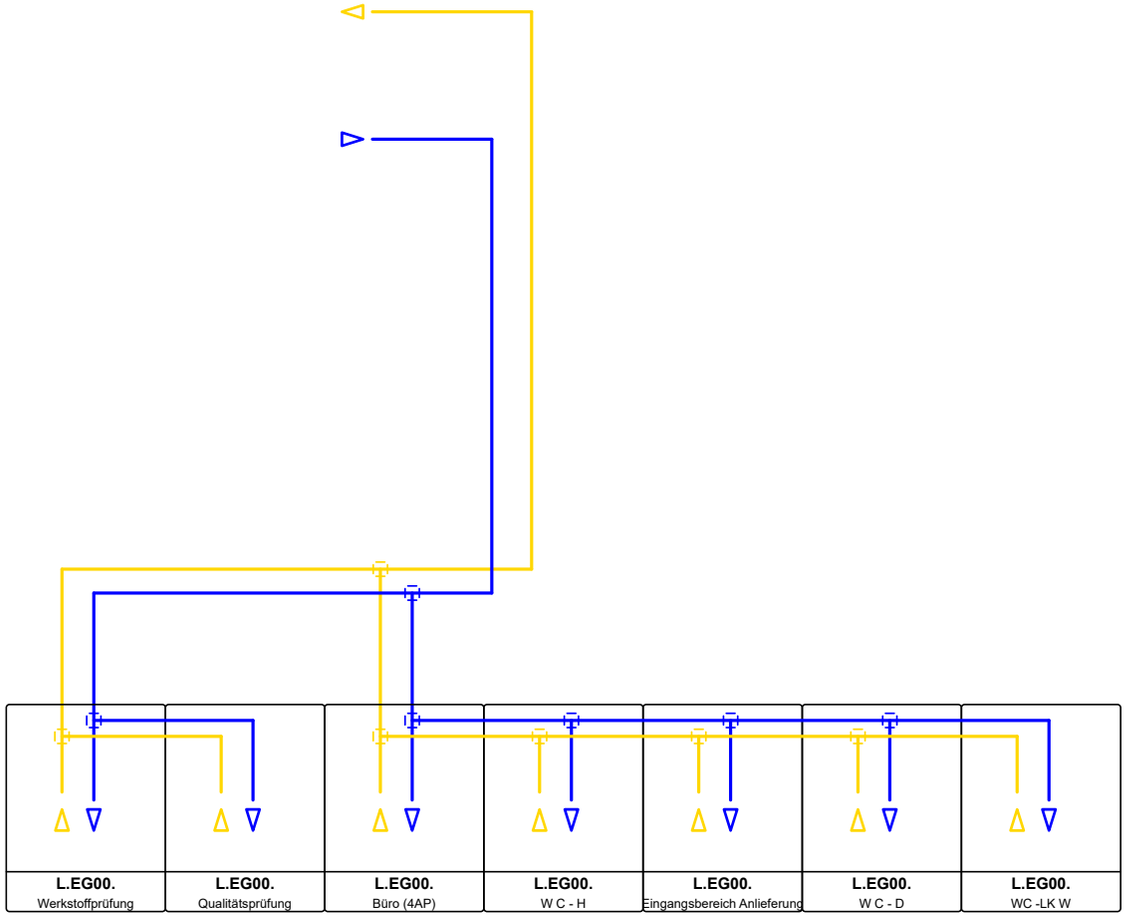

1			
2			
3			
	Revision	Datum	Name

Ersteller:	M.Wieland
Datum:	15.02.2026
Geprüft:	
Datum:	

Ersteller:
RR-Schema GmbH
Johann-Grienwald-Str.7
94137 Bayerbach

Kunde:
Muster Kunde
Muster Straße
Muster Ort

Projekt / Objekt:
Muster Projekt
Muster Straße
Muster Ort

Kommission:

Zeichnungsnummer:
LP3

ASP2
RLT11
Lager
Lüftung Lagerbüro

2 / 5
RLT11
55 / 219

GA-Funktionsliste

ISP/ASP

Lager

ASP2

Lager Lüftung Lagerbüro

ASP2-RLT11

	Datenpunkt (BAS+Klartext)	Integrationsart der Datenpunkte oderGrafiktyp	0. Integration	1. Ein -/Ausgabefunktionen physikalische				Werte		komplexe					2. Anwendungsfunktionen Logic		Überwachung und Steuerung												Regelung									Optimierung					Beleuchtung				Sonnenschutz					*	3. BAE + MBE Bedienung/Anzeige						Bemerkung
	Abschnitt	0.	1.1.				1.2.		1.3.					2.1.		2.2.											2.3.									2.4.					2.5.				2.6.					2.7.	3.1.						
	Spalte	1	1	2	3	4	1	2	1	2	3	4	5	1	2	1	2	3	4	5	6	7	8	9	10	11	12	1	2	3	4	5	6	7	8	9	1	2	3	4	5	1	2	3	4	1	2	3	4	5	1	1	2	3	4	5	6	
			AI - Analoge Eingabe	BI - Binäre Eingabe	AO - Analoge Ausgabe	BO - Binäre Ausgabe	AV - Analogwert	BV/MV - Binärewert(e)	SCH - Zeitplan	CAL - Kalender	NC - Alarm-/Ereignismeldung	LOG - Datenaufzeichnung	KO - Sonstige Komplexe Objekte	Zeiten (TP, TON, TOFF)	Arithmetische Berechnung	Grenzwertüberwachung (fest oder gleitend)	Betriebsstundenüberwachung	Ereignisüberwachung (Zählung)	Befehlsausführungsüberwachung	Anlagen-/Gerätestatus	Motorsteuerung	Blockierschutz	Umschaltung (Analogwert)	Folgesteuerung	Frostschutzsteuerung	Sicherheitssteuerung	Prioritätssteuerung	P- / PI- / PID-Regler	Sollwertführung / -kennlinie	Stellausgabe stetig	Stellausgabe 2-Punkt	Stellausgabe 3-Punkt	Stellausgabe 3-Punkt mit variabler Impulslän.	Stellausgabe Pulsweitenmodulation	Begrenzung Sollwert/Stellwert	Parameterumschaltung	Energieniveau	Energierückgewinnung	h,x-Sollwertführung	Schaltzeitpunktoptimierung	Nachtkühlung	Lichtsteuerung	Treppenlichtschaltung	Tageslichtschaltung	Konstantlichtregelung	Sonnenschutz stellen	Sonnen-/Dämmerungsautomatik	Thermoautomatik	Witterungsschutz	Sonnenstandsberechnung	Sonstige Anwendungsfunktionen	Automationsfunktionen und Parameter	Grafik	Dynamisierung	Handlungsanweisung	Nachricht an externe Stellen	Historisierung in Datenbank	
1	**ASP2-RLT11-B?-MW** Lüftung Lagerbüro Fortluftfühler Temperatur	physikalisch	1																																																		1		1				3.1.1) Trendlog
2	**ASP2-RLT11-B?-MW** Lüftung Lagerbüro Aussenluftfühler Temperatur	physikalisch	1																																																		1		1				3.1.1) Trendlog
3	**ASP2-RLT11-F?-SM** Lüftung Lagerbüro Fortluft Rauchmelder Störmeldung	physikalisch		1														1																																			1		1	1	1		
4	**ASP2-RLT11-F?-WM** Lüftung Lagerbüro Fortluft Rauchmelder Verschmutzung	physikalisch		1														1																																			1		1	1	1		
5	**ASP2-RLT11-F?-GM** Lüftung Lagerbüro Fortluft Rauchmelder Feuer	physikalisch		1																	1					1																											1		1				3.1.1) Event Log
6	**ASP2-RLT11-M?-SB** Lüftung Lagerbüro Aussenluftklappe Schaltbefehl	physikalisch				1												1		1																																	1		1				
7	**ASP2-RLT11-M?-RMA** Lüftung Lagerbüro Aussenluftklappe Rückmeldung Auf	physikalisch		1																1																																	1		1		1		
8	**ASP2-RLT11-M?-RMZ** Lüftung Lagerbüro Aussenluftklappe Rückmeldung Zu	physikalisch		1																	1					1																											1		1				3.1.1) Event Log
9	**ASP2-RLT11-M?-SB** Lüftung Lagerbüro Fortluftklappe Schaltbefehl	physikalisch				1												1		1																																	1		1				
10	**ASP2-RLT11-M?-RMA** Lüftung Lagerbüro Fortluftklappe Rückmeldung Auf	physikalisch		1																1																																	1		1		1		
11	**ASP2-RLT11-M?-RMZ** Lüftung Lagerbüro Fortluftklappe Rückmeldung Zu	physikalisch		1																	1					1																											1		1				3.1.1) Event Log
12	**ASP2-RLT11-B?-MW** Lüftung Lagerbüro Aussenluftfilter Messwert	physikalisch	1																																																		1		1				3.1.1) Trendlog
13	**ASP2-RLT11-B?-MW** Lüftung Lagerbüro Vereisung Messwert	physikalisch	1																																																		1		1				3.1.1) Trendlog
14	**ASP2-RLT11-Y?-ST** Lüftung Lagerbüro Bypassklappe Stellsignal	physikalisch			1																							1	1	1																								1		1				
15	**ASP2-RLT11-Y?-RW** Lüftung Lagerbüro Bypassklappe Rückführwert	physikalisch	1													1										1																											2		2				
16	**ASP2-RLT11-B?-MW** Lüftung Lagerbüro WRG-Fühler Temperatur	physikalisch	1																																																		1		1				3.1.1) Trendlog
17	**ASP2-RLT11-B?-MW** Lüftung Lagerbüro Abluftventilator Fühler Messwert	physikalisch	1																																																		1		1				3.1.1) Trendlog
18	**ASP2-RLT11-B?-MW** Lüftung Lagerbüro Zuluftventilator Fühler Messwert	physikalisch	1																																																		1		1				3.1.1) Trendlog
19	**ASP2-RLT11-F?-WM** Lüftung Lagerbüro Abluftventilator 1 Rep.S Wartungsmeldung	physikalisch		1														1																																			1		1	1	1		
20	**ASP2-RLT11-M?-SB** Lüftung Lagerbüro Abluftventilator 1 Schaltbefehl	physikalisch				1												1		1																																	1		1				
21	**ASP2-RLT11-M?-ST** Lüftung Lagerbüro Abluftventilator 1 Stellsignal	physikalisch			1																							1	1	1																								1		1				
22	**ASP2-RLT11-M?-BM** Lüftung Lagerbüro Abluftventilator 1 Betriebsmeldung	physikalisch		1																1																																	1		1		1		
23	**ASP2-RLT11-M?-SM** Lüftung Lagerbüro Abluftventilator 1 Störmeldung	physikalisch		1														1																																			1		1	1	1		
24	**ASP2-RLT11-M?-SB** Lüftung Lagerbüro Zuluftventilator 1 Schaltbefehl	physikalisch				1												1		1																																	1		1				
25	**ASP2-RLT11-M?-ST** Lüftung Lagerbüro Zuluftventilator 1 Stellsignal	physikalisch			1																							1	1	1																								1		1				
26	**ASP2-RLT11-M?-BM** Lüftung Lagerbüro Zuluftventilator 1 Betriebsmeldung	physikalisch		1																1																																	1		1		1		
27	**ASP2-RLT11-M?-SM** Lüftung Lagerbüro Zuluftventilator 1 Störmeldung	physikalisch		1														1																																			1		1	1	1		
28	**ASP2-RLT11-F?-WM** Lüftung Lagerbüro Zuluftventilator 1 Rep.S Wartungsmeldung	physikalisch		1														1																																			1		1	1	1		

1			
2			
3			
	Revision	Datum	Name

Ersteller:	M.Wieland
Datum:	15.02.2026
Geprüft:	
Datum:	

Ersteller:
RR-Schema GmbH
Johann-Grienwald-Str.7
94137 Bayerbach

Kunde:
Muster Kunde
Muster Straße
Muster Ort

Projekt / Objekt:
Muster Projekt
Muster Straße
Muster Ort

Kommission:

Zeichnungsnummer:

LP3

ASP2
RLT11
Lager
Lüftung Lagerbüro

/
RLT11
56 / 219

GA-Funktionsliste

ISP/ASP

Lager

ASP2

Lager Lüftung Lagerbüro

ASP2-RLT11

Nr.	Datenpunkt (BAS+Klartext)	0.1 Integrationsart der Datenpunkte oder Grafiktyp	1.1.1 AI - Analoge Eingabe	1.1.2 BI - Binäre Eingabe	1.1.3 AO - Analoge Ausgabe	1.1.4 BO - Binäre Ausgabe	1.2.1 AV - Analogwert	1.2.2 BV/MV - Binärewert(e)	1.3.1 SCH - Zeitplan	1.3.2 CAL - Kalender	1.3.3 NC - Alarm-/Ereignismeldung	1.3.4 LOG - Datenaufzeichnung	1.3.5 KO - Sonstige Komplexe Objekte	2.1.1 Zeiten (TP, TON, TOFF)	2.1.2 Arithmetische Berechnung	2.2.1 Grenzwertüberwachung (fest oder gleitend)	2.2.2 Betriebsstundenüberwachung	2.2.3 Ereignisüberwachung (Zählung)	2.2.4 Befehlsausführungsüberwachung	2.2.5 Anlagen-/Gerätestatus	2.2.6 Motorsteuerung	2.2.7 Blockierschutz	2.2.8 Umschaltung (Analogwert)	2.2.9 Folgesteuerung	2.2.10 Frostschutzsteuerung	2.2.11 Sicherheitssteuerung	2.2.12 Prioritätssteuerung	2.3.1 P-/ PI-/ PID-Regler	2.3.2 Sollwertführung /-kennlinie	2.3.3 Stellausgabe stetig	2.3.4 Stellausgabe 2-Punkt	2.3.5 Stellausgabe 3-Punkt	2.3.6 Stellausgabe 3-Punkt mit variabler Impulslän	2.3.7 Stellausgabe Pulsweitenmodulation	2.3.8 Begrenzung Sollwert/Stellwert	2.3.9 Parameterumschaltung	2.4.1 Energieniveau	2.4.2 Energierückgewinnung	2.4.3 h,x-Sollwertführung	2.4.4 Schaltzeitpunktoptimierung	2.4.5 Nachtkühlung	2.5.1 Lichtsteuerung	2.5.2 Treppenlichtschaltung	2.5.3 Tageslichtschaltung	2.5.4 Konstantlichtregelung	2.6.1 Sonnenschutz stellen	2.6.2 Sonnen-/Dämmerungsautomatik	2.6.3 Thermoautomatik	2.6.4 Witterungsschutz	2.6.5 Sonnenstandsberechnung	2.7.1 Sonstige Anwendungsfunktionen	3.1.1 Automationsfunktionen und Parameter	3.1.2 Grafik	3.1.3 Dynamisierung	3.1.4 Handlungsanweisung	3.1.5 Nachricht an externe Stellen	3.1.6 Historisierung in Datenbank	Bemerkung
29	**ASP2-RLT11-P?-SB** Lüftung Lagerbüro Erh. Pumpe Schaltbefehl	physikalisch				1												1		1																																1		1				
30	**ASP2-RLT11-P?-BM** Lüftung Lagerbüro Erh. Pumpe Betriebsmeldung	physikalisch		1																1																																1		1		1		
31	**ASP2-RLT11-P?-SM** Lüftung Lagerbüro Erh. Pumpe Störmeldung	physikalisch		1														1																																		1		1	1	1		
32	**ASP2-RLT11-B?-MW** Lüftung Lagerbüro Erh. Vorlaufühler Temperatur	physikalisch	1																																																	1		1				3.1.1) Trendlog
33	**ASP2-RLT11-F?-GM** Lüftung Lagerbüro Erh. Frostschutz Gefahrenmeldung	physikalisch		1																	1					1																										1		1				3.1.1) Event Log
34	**ASP2-RLT11-B?-MW** Lüftung Lagerbüro Erh. Rücklaufühler Temperatur	physikalisch	1																																																	1		1				3.1.1) Trendlog
35	**ASP2-RLT11-Y?-ST** Lüftung Lagerbüro Erh. Regelventil Stellsignal	ModBus RTU			1																							1	1	1																						1		1				
36	**ASP2-RLT11-Y?-RW** Lüftung Lagerbüro Erh. Regelventil Rückführwert	ModBus RTU	1													1										1																										2		2				
37	**ASP2-RLT11-Y?-MW** Lüftung Lagerbüro Erh. Regelventil Vorlauftemperatur	ModBus RTU	1																																																	1		1				3.1.1) Trendlog
38	**ASP2-RLT11-Y?-MW** Lüftung Lagerbüro Erh. Regelventil Rücklauftemperatur	ModBus RTU	1																																																	1		1				3.1.1) Trendlog
39	**ASP2-RLT11-Y?-MW** Lüftung Lagerbüro Erh. Regelventil Durchfluss	ModBus RTU	1																																																	1		1				3.1.1) Trendlog
40	**ASP2-RLT11-B?-MW** Lüftung Lagerbüro Abluftfühler Messwert	physikalisch	1																																																	1		1				3.1.1) Trendlog
41	**ASP2-RLT11-B?-MW** Lüftung Lagerbüro Abluftfühler Messwert	physikalisch	1																																																	1		1				3.1.1) Trendlog
42	**ASP2-RLT11-B?-MW** Lüftung Lagerbüro Küh. Vorlaufühler Temperatur	physikalisch	1																																																	1		1				3.1.1) Trendlog
43	**ASP2-RLT11-Y?-ST** Lüftung Lagerbüro Küh. Regelventil Stellsignal	ModBus RTU			1																							1	1	1																						1		1				
44	**ASP2-RLT11-Y?-RW** Lüftung Lagerbüro Küh. Regelventil Rückführwert	ModBus RTU	1													1										1																										2		2				
45	**ASP2-RLT11-Y?-MW** Lüftung Lagerbüro Küh. Regelventil Vorlauftemperatur	ModBus RTU	1																																																	1		1				3.1.1) Trendlog
46	**ASP2-RLT11-Y?-MW** Lüftung Lagerbüro Küh. Regelventil Rücklauftemperatur	ModBus RTU	1																																																	1		1				3.1.1) Trendlog
47	**ASP2-RLT11-Y?-MW** Lüftung Lagerbüro Küh. Regelventil Durchfluss	ModBus RTU	1																																																	1		1				3.1.1) Trendlog
48	**ASP2-RLT11-B?-MW** Lüftung Lagerbüro Abluftfühler Temperatur	physikalisch	1																																																	1		1				3.1.1) Trendlog
49	**ASP2-RLT11-B?-MW** Lüftung Lagerbüro Abluftfühler Messwert	physikalisch	1																																																	1		1				3.1.1) Trendlog
50	**ASP2-RLT11-B?-MW** Lüftung Lagerbüro Abluftfühler Messwert	physikalisch	1																																																		1		1				3.1.1) Trendlog
51	**ASP2-RLT11-B?-MW** Lüftung Lagerbüro Küh. Rücklaufühler Temperatur	physikalisch	1																																																	1		1				3.1.1) Trendlog
52	**ASP2-RLT11-B?-MW** Lüftung Lagerbüro Zuluftfilter Messwert	physikalisch	1																																																	1		1				3.1.1) Trendlog
53	**ASP2-RLT11-B?-MW** Lüftung Lagerbüro Zuluftfühler Messwert	physikalisch	1																																																	1		1				3.1.1) Trendlog
54	**ASP2-RLT11-B?-MW** Lüftung Lagerbüro Zuluftfühler Temperatur	physikalisch	1																																																	1		1				3.1.1) Trendlog
55	**ASP2-RLT11-B?-MW** Lüftung Lagerbüro Zuluftfühler Messwert	physikalisch	1																																																	1		1				3.1.1) Trendlog
56	**ASP2-RLT11-B?-MW** Lüftung Lagerbüro Zuluftfühler Messwert	physikalisch	1																																																	1		1				3.1.1) Trendlog

GA-Funktionsliste

ISP/ASP

Lager

ASP2

Lager Lüftung Lagerbüro

ASP2-RLT11

0. Integration; 1. Ein -/Ausgabefunktionen (1.1. physikalische, 1.2. Werte, 1.3. komplexe); 2. Anwendungsfunktionen (2.1. Logic, 2.2. Überwachung und Steuerung, 2.3. Regelung, 2.4. Optimierung, 2.5. Beleuchtung, 2.6. Sonnenschutz, 2.7. *); 3. BAE + MBE (3.1. Bedienung/Anzeige); Bemerkung

Nr.	Datenpunkt (BAS+Klartext)	0. / 1 Integrationsart der Datenpunkte oderGrafiktyp	1.1. / 1 AI - Analoge Eingabe	1.1. / 2 BI - Binäre Eingabe	1.1. / 3 AO - Analoge Ausgabe	1.1. / 4 BO - Binäre Ausgabe	1.2. / 1 AV - Analogwert	1.2. / 2 BV/MV - Binärewert(e)	1.3. / 1 SCH - Zeitplan	1.3. / 2 CAL - Kalender	1.3. / 3 NC - Alarm-/Ereignismeldung	1.3. / 4 LOG - Datenaufzeichnung	1.3. / 5 KO - Sonstige Komplexe Objekte	2.1. / 1 Zeiten (TP, TON, TOFF)	2.1. / 2 Arithmetische Berechnung	2.2. / 1 Grenzwertüberwachung (fest oder gleitend)	2.2. / 2 Betriebsstundenüberwachung	2.2. / 3 Ereignisüberwachung (Zählung)	2.2. / 4 Befehlsausführungsüberwachung	2.2. / 5 Anlagen-/Gerätestatus	2.2. / 6 Motorsteuerung	2.2. / 7 Blockierschutz	2.2. / 8 Umschaltung (Analogwert)	2.2. / 9 Folgesteuerung	2.2. / 10 Frostschutzsteuerung	2.2. / 11 Sicherheitssteuerung	2.2. / 12 Prioritätssteuerung	2.3. / 1 P-/ PI-/ PID-Regler	2.3. / 2 Sollwertführung /-kennlinie	2.3. / 3 Stellausgabe stetig	2.3. / 4 Stellausgabe 2-Punkt	2.3. / 5 Stellausgabe 3-Punkt	2.3. / 6 Stellausgabe 3-Punkt mit variabler Impulslän	2.3. / 7 Stellausgabe Pulsweitenmodulation	2.3. / 8 Begrenzung Sollwert/Stellwert	2.3. / 9 Parameterumschaltung	2.4. / 1 Energieniveau	2.4. / 2 Energierückgewinnung	2.4. / 3 h,x-Sollwertführung	2.4. / 4 Schaltzeitpunktoptimierung	2.4. / 5 Nachtkühlung	2.5. / 1 Lichtsteuerung	2.5. / 2 Treppenlichtschaltung	2.5. / 3 Tageslichtschaltung	2.5. / 4 Konstantlichtregelung	2.6. / 1 Sonnenschutz stellen	2.6. / 2 Sonnen-/Dämmerungsautomatik	2.6. / 3 Thermoautomatik	2.6. / 4 Witterungsschutz	2.6. / 5 Sonnenstandsberechnung	2.7. / 1 Sonstige Anwendungsfunktionen	3.1. / 1 Automationsfunktionen und Parameter	3.1. / 2 Grafik	3.1. / 3 Dynamisierung	3.1. / 4 Handlungsanweisung	3.1. / 5 Nachricht an externe Stellen	3.1. / 6 Historisierung in Datenbank	Bemerkung
57	**ASP2-RLT11-F?-SM** Lüftung Lagerbüro Zuluft Rauchmelder Störmeldung	physikalisch		1														1																																	1		1	1	1		
58	**ASP2-RLT11-F?-WM** Lüftung Lagerbüro Zuluft Rauchmelder Verschmutzung	physikalisch		1														1																																	1		1	1	1		
59	**ASP2-RLT11-F?-GM** Lüftung Lagerbüro Zuluft Rauchmelder Feuer	physikalisch		1																	1					1																									1		1				3.1.1) Event Log
60	**ASP2-RLT11-?-VDI** Lüftung Lagerbüro Anlagengrafik																																																		1	1	1				
	====== ======		30	19	5	5										3		14		10	5					8		5	5	5																						63	1	63	9	14		

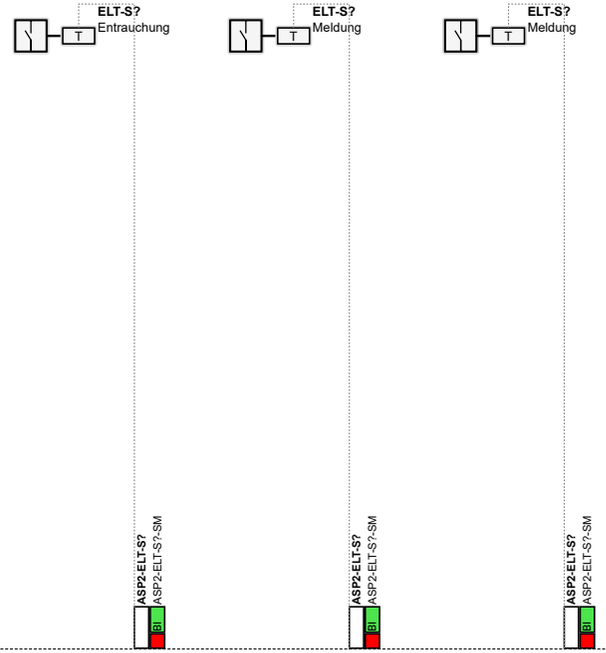

1			
2			
3			
	Revision	Datum	Name

Ersteller:	M.Wieland
Datum:	15.02.2026
Geprüft:	
Datum:	

Ersteller:
RR-Schema GmbH
Johann-Grienwald-Str.7
94137 Bayerbach

Kunde:
Muster Kunde
Muster Straße
Muster Ort

Projekt / Objekt:
Muster Projekt
Muster Straße
Muster Ort

Kommission:

Zeichnungsnummer:
LP3

ASP2
ELT
Lager
Elektro

1 / 2
ELT
59 / 219

a	b	c	d	e	f	g	h	i	j

GA-Funktionsliste

ISP/ASP

Lager

ASP2

Lager Elektro

ASP2-ELT

Nr.	Datenpunkt (BAS+Klartext)	Integrationsart der Datenpunkte oderGrafiktyp	AI - Analoge Eingabe	BI - Binäre Eingabe	AO - Analoge Ausgabe	BO - Binäre Ausgabe	AV - Analogwert	BV/MV - Binärewert(e)	SCH - Zeitplan	CAL - Kalender	NC - Alarm-/Ereignismeldung	LOG - Datenaufzeichnung	KO - Sonstige Komplexe Objekte	Zeiten (TP, TON, TOFF)	Arithmetische Berechnung
		0. Integration	1. Ein -/Ausgabefunktionen: physikalische				Werte		komplexe					2. Anwendungsfunktionen: Logic	
	Abschnitt	0.	1.1.				1.2.		1.3.					2.1.	
	Spalte	1	1	2	3	4	1	2	1	2	3	4	5	1	2
1	**ASP2-ELT-?-VDI** Elektro Anlagengrafik														
2	**ASP2-ELT-S?-SM** Elektro Entrauchung Störmeldung	physikalisch		1											
3	**ASP2-ELT-S?-SM** Elektro Meldung Störmeldung	physikalisch		1											
4	**ASP2-ELT-S?-SM** Elektro Meldung Störmeldung	physikalisch		1											
	====== ======			3											

Nr.	Grenzwertüberwachung (fest oder gleitend)	Betriebsstundenüberwachung	Ereignisüberwachung (Zählung)	Befehlsausführungsüberwachung	Anlagen-/Gerätestatus	Motorsteuerung	Blockierschutz	Umschaltung (Analogwert)	Folgesteuerung	Frostschutzsteuerung	Sicherheitssteuerung	Prioritätssteuerung	P-/ PI-/ PID-Regler	Sollwertführung /-kennlinie	Stellausgabe stetig	Stellausgabe 2-Punkt	Stellausgabe 3-Punkt	Stellausgabe 3-Punkt mit variabler Impulslän	Stellausgabe Pulsweitenmodulation	Begrenzung Sollwert/Stellwert	Parameterumschaltung
	Überwachung und Steuerung												Regelung								
Abschnitt	2.2.												2.3.								
Spalte	1	2	3	4	5	6	7	8	9	10	11	12	1	2	3	4	5	6	7	8	9
1																					
2			1																		
3			1																		
4			1																		
======			3																		

Nr.	Energieniveau	Energierückgewinnung	h,x-Sollwertführung	Schaltzeitpunktoptimierung	Nachtkühlung	Lichtsteuerung	Treppenlichtschaltung	Tageslichtschaltung	Konstantlichtregelung	Sonnenschutz stellen	Sonnen-/Dämmerungsautomatik	Thermoautomatik	Witterungsschutz	Sonnenstandsberechnung	Sonstige Anwendungsfunktionen	Automationsfunktionen und Parameter	Grafik	Dynamisierung	Handlungsanweisung	Nachricht an externe Stellen	Historisierung in Datenbank	Bemerkung
	Optimierung					Beleuchtung				Sonnenschutz					*	3. BAE + MBE: Bedienung/Anzeige						
Abschnitt	2.4.					2.5.				2.6.					2.7.	3.1.						
Spalte	1	2	3	4	5	1	2	3	4	1	2	3	4	5	1	1	2	3	4	5	6	
1																1	1	1				
2																1		1	1	1		
3																1		1	1	1		
4																1		1	1	1		
======																4	1	4	3	3		

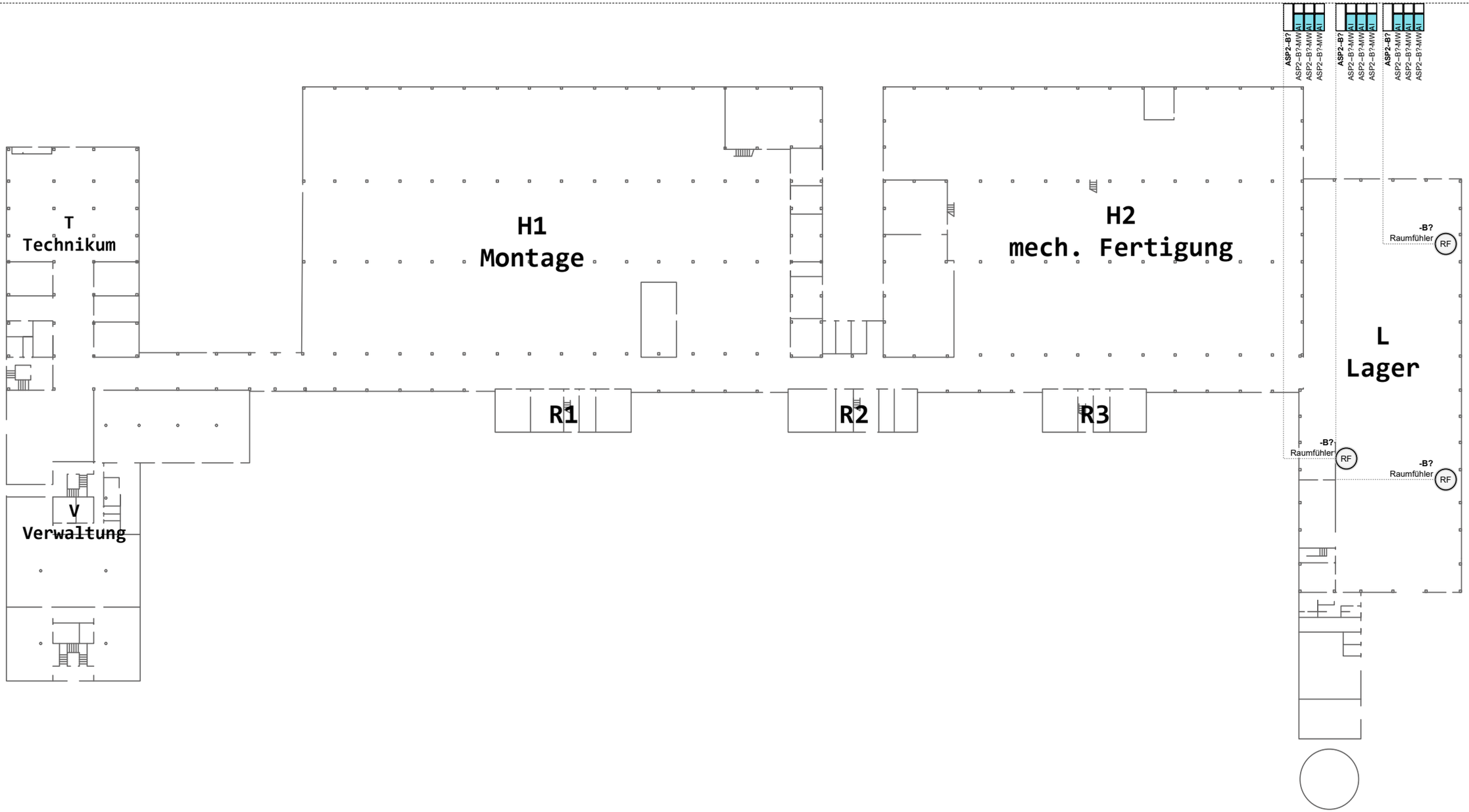

1			
2			
3			
	Revision	Datum	Name

Ersteller:	M.Wieland
Datum:	15.02.2026
Geprüft:	
Datum:	

Ersteller:
RR-Schema GmbH
Johann-Grienwald-Str.7
94137 Bayerbach

Kunde:
Muster Kunde
Muster Straße
Muster Ort

Projekt / Objekt:
Muster Projekt
Muster Straße
Muster Ort

Kommission:

Zeichnungsnummer:
LP3

ASP2

Lager

/

GA-Funktionsliste

ISP/ASP

Lager

ASP2

Lager

ASP2-

0.	1. Ein -/Ausgabefunktionen	2. Anwendungsfunktionen	3. BAE + MBE	Bemerkung
Integration	physikalische, Werte, komplexe	Logic, Überwachung und Steuerung, Regelung, Optimierung, Beleuchtung, Sonnenschutz, *	Bedienung/Anzeige	

Nr	Datenpunkt (BAS+Klartext)	Integrationsart der Datenpunkte oderGrafiktyp	AI - Analoge Eingabe	BI - Binäre Eingabe	AO - Analoge Ausgabe	BO - Binäre Ausgabe	AV - Analogwert	BV/MV - Binärewert(e)	SCH - Zeitplan	CAL - Kalender	NC - Alarm-/Ereignismeldung	LOG - Datenaufzeichnung	KO - Sonstige Komplexe Objekte	Zeiten (TP, TON, TOFF)	Arithmetische Berechnung	Grenzwertüberwachung (fest oder gleitend)	Betriebsstundenüberwachung	Ereignisüberwachung (Zählung)	Befehlsausführungsüberwachung	Anlagen-/Gerätestatus	Motorsteuerung	Blockierschutz	Umschaltung (Analogwert)	Folgesteuerung	Frostschutzsteuerung	Sicherheitssteuerung	Prioritätssteuerung	P-/ PI-/ PID-Regler	Sollwertführung /-kennlinie	Stellausgabe stetig	Stellausgabe 2-Punkt	Stellausgabe 3-Punkt	Stellausgabe 3-Punkt mit variabler Impulslän	Stellausgabe Pulsweitenmodulation	Begrenzung Sollwert/Stellwert	Parameterumschaltung	Energieniveau	Energierückgewinnung	h,x-Sollwertführung	Schaltzeitpunktoptimierung	Nachtkühlung	Lichtsteuerung	Treppenlichtschaltung	Tageslichtschaltung	Konstantlichtregelung	Sonnenschutz stellen	Sonnen-/Dämmerungsautomatik	Thermoautomatik	Witterungsschutz	Sonnenstandsberechnung	Sonstige Anwendungsfunktionen	Automationsfunktionen und Parameter	Grafik	Dynamisierung	Handlungsanweisung	Nachricht an externe Stellen	Historisierung in Datenbank	Bemerkung
	Abschnitt	0.	1.1.				1.2.		1.3.					2.1.		2.2.												2.3.									2.4.					2.5.				2.6.					2.7.	3.1.						
	Spalte	1	1	2	3	4	1	2	1	2	3	4	5	1	2	1	2	3	4	5	6	7	8	9	10	11	12	1	2	3	4	5	6	7	8	9	1	2	3	4	5	1	2	3	4	1	2	3	4	5	1	1	2	3	4	5	6	
1	ASP2--B?-MW Raumfühler Temperatur	ModBus RTU	1																																																	1		1				3.1.1) Trendlog
2	ASP2--B?-MW Raumfühler Messwert	ModBus RTU	1																																																	1		1				3.1.1) Trendlog
3	ASP2--B?-MW Raumfühler Messwert	ModBus RTU	1																																																	1		1				3.1.1) Trendlog
4	ASP2--B?-MW Raumfühler Temperatur	ModBus RTU	1																																																	1		1				3.1.1) Trendlog
5	ASP2--B?-MW Raumfühler Messwert	ModBus RTU	1																																																	1		1				3.1.1) Trendlog
6	ASP2--B?-MW Raumfühler Messwert	ModBus RTU	1																																																	1		1				3.1.1) Trendlog
7	ASP2--B?-MW Raumfühler Temperatur	ModBus RTU	1																																																	1		1				3.1.1) Trendlog
8	ASP2--B?-MW Raumfühler Messwert	ModBus RTU	1																																																	1		1				3.1.1) Trendlog
9	ASP2--B?-MW Raumfühler Messwert	ModBus RTU	1																																																	1		1				3.1.1) Trendlog
	====== ======		9																																																	9		9				

Deckblatt

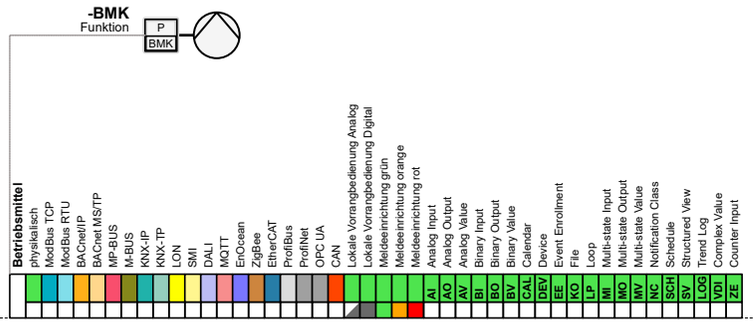

LP3

Projekt:

Muster Projekt
Muster Straße
Muster Ort

Kunde:

Muster Kunde
Muster Straße
Muster Ort

Ersteller:

RR-Schema GmbH
Johann-Grienwald-Str.7
94137 Bayerbach

Versionen:

Ver. 1.0

Ver. 1.1

Kommission:

Zeichnungsnummer:

Inhaltsverzeichnis

Deckblatt				ASP3-	63	>[63]<
Inhaltsverzeichnis				ASP3-	64	>[64]<
SSK	Schaltschrank	Seite 01	Schaltschrank	ASP3-SSK	65	>[65]<
SSK	Schaltschrank	Seite 02	Belegung	ASP3-SSK	66	>[66]<
SSK	Schaltschrank	Seite 03	Reserve	ASP3-SSK	67	>[67]<
SSK	Schaltschrank	Funktionsliste	ASP3-WEZ	ASP3-SSK	68	>[68]<
SSK	Schaltschrank	Funktionsliste	ASP3-SSK	ASP3-SSK	69	>[69]<
RLT2	Schweißrauch Absaugung	Seite 01	Gerät	ASP3-RLT2	70	>[70]<
RLT2	Schweißrauch Absaugung	Funktionsliste	ASP3-RLT2	ASP3-RLT2	71	>[71]<
RLT3	Lüftung Fertigungbüro	Seite 01	Gerät	ASP3-RLT3	72	>[72]<
RLT3	Lüftung Fertigungbüro	Seite 02	Kanalnetz	ASP3-RLT3	73	>[73]<
RLT3	Lüftung Fertigungbüro	Funktionsliste	ASP3-RLT3	ASP3-RLT3	74	>[74]<
RLT3	Lüftung Fertigungbüro	Funktionsliste	ASP3-RLT3	ASP3-RLT3	75	>[75]<
RLT3	Lüftung Fertigungbüro	Funktionsliste	ASP3-RLT3	ASP3-RLT3	76	>[76]<
RLT3	Lüftung Fertigungbüro	Funktionsliste	ASP3-RLT3	ASP3-RLT3	77	>[77]<
RLT3	Lüftung Fertigungbüro	Funktionsliste	ASP3-RLT3	ASP3-RLT3	78	>[78]<
ELT	Elektro	Seite 01	Meldungen	ASP3-ELT	79	>[79]<
ELT	Elektro	Funktionsliste	ASP3-ELT	ASP3-ELT	80	>[80]<
Grundriss				ASP3-	81	>[81]<
Funktionsliste			ASP3-	ASP3-	82	>[82]<

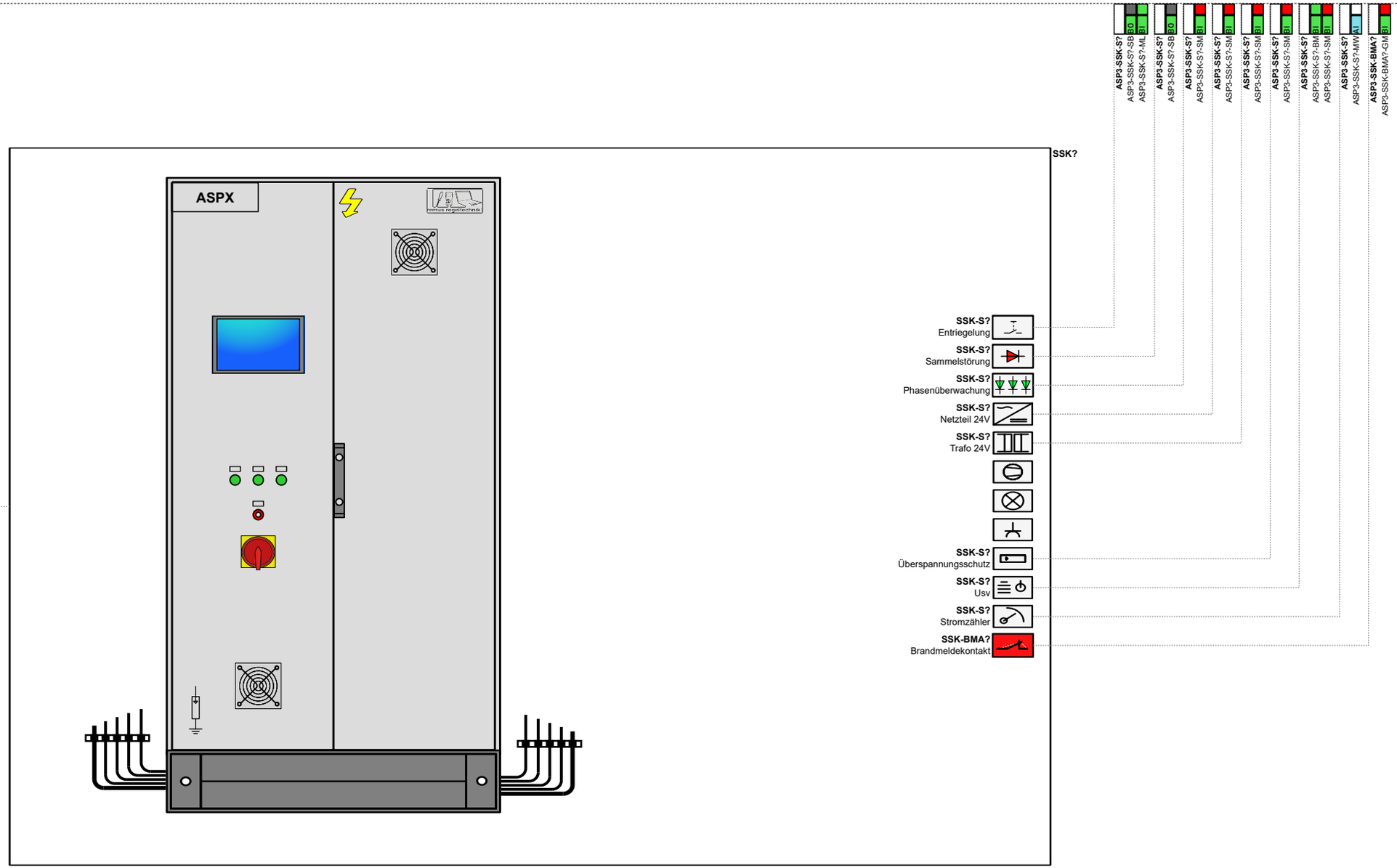

1			
2			
3			
	Revision	Datum	Name

Ersteller:	M.Wieland
Datum:	15.02.2026
Geprüft:	
Datum:	

Ersteller:
RR-Schema GmbH
Johann-Grienwald-Str.7
94137 Bayerbach

Kunde:
Muster Kunde
Muster Straße
Muster Ort

Projekt / Objekt:
Muster Projekt
Muster Straße
Muster Ort

Kommission:

Zeichnungsnummer:

LP3

ASP3
SSK
Rucksack 3
Schaltschrank

1 / 3
SSK
65 / 219

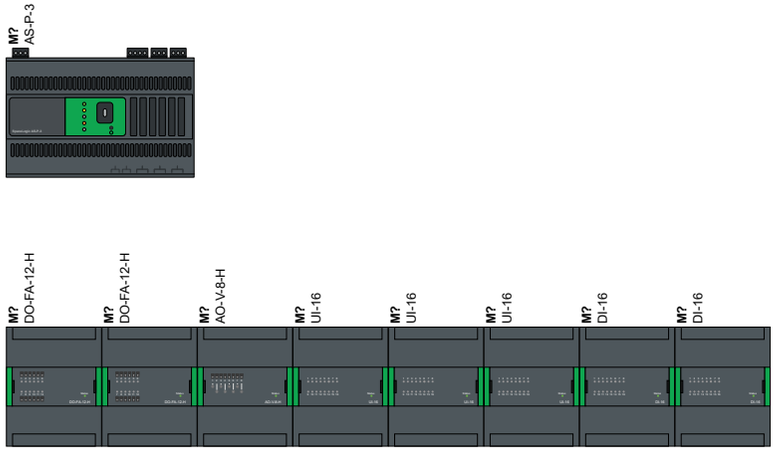

1			
2			
3			
	Revision	Datum	Name

Ersteller:	M.Wieland
Datum:	15.02.2026
Geprüft:	
Datum:	

Ersteller:
RR-Schema GmbH
Johann-Grienwald-Str.7
94137 Bayerbach

Kunde:
Muster Kunde
Muster Straße
Muster Ort

Projekt / Objekt:
Muster Projekt
Muster Straße
Muster Ort

Kommission:

Zeichnungsnummer:

LP3

ASP3
SSK
Rucksack 3
Schaltschrank

2 / 3
SSK
66 / 219

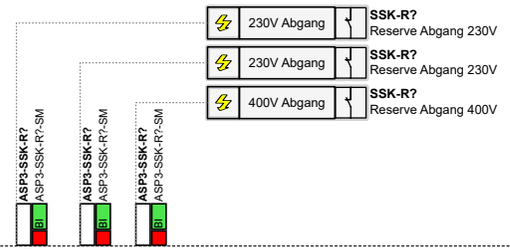

1			
2			
3			
	Revision	Datum	Name

Ersteller:	M.Wieland
Datum:	15.02.2026
Geprüft:	
Datum:	

Ersteller:
RR-Schema GmbH
Johann-Grienwald-Str.7
94137 Bayerbach

Kunde:
Muster Kunde
Muster Straße
Muster Ort

Projekt / Objekt:
Muster Projekt
Muster Straße
Muster Ort

Kommission:

Zeichnungsnummer:

LP3

ASP3
SSK
Rucksack 3
Schaltschrank

3 / 3
SSK
67 / 219

a	b	c	d	e	f	g	h	i	j

GA-Funktionsliste

ISP/ASP

Rucksack 3

ASP3

Rucksack 3 Wärmeerzeugung

ASP3-WEZ

	Datenpunkt (BAS+Klartext)	0. Integration: Integrationsart der Datenpunkte oderGrafiktyp	1.1. physikalische: AI - Analoge Eingabe	BI - Binäre Eingabe	AO - Analoge Ausgabe	BO - Binäre Ausgabe	1.2. Werte: AV - Analogwert	BV/MV - Binärewert(e)	1.3. komplexe: SCH - Zeitplan	CAL - Kalender	NC - Alarm-/Ereignismeldung	LOG - Datenaufzeichnung	KO - Sonstige Komplexe Objekte
	Abschnitt	0.	1.1.				1.2.		1.3.				
	Spalte	1	1	2	3	4	1	2	1	2	3	4	5
1	ASP3-WEZ-?-VDI Wärmeerzeugung Anlagengrafik												
	====== ======												

Datenpunkt (BAS+Klartext)	2.1. Logic: Zeiten (TP, TON, TOFF)	Arithmetische Berechnung	2.2. Überwachung und Steuerung: Grenzwertüberwachung (fest oder gleitend)	Betriebsstundenüberwachung	Ereignisüberwachung (Zählung)	Befehlsausführungsüberwachung	Anlagen-/Gerätestatus	Motorsteuerung	Blockierschutz	Umschaltung (Analogwert)	Folgesteuerung	Frostschutzsteuerung	Sicherheitssteuerung	Prioritätssteuerung
Abschnitt	2.1.		2.2.											
Spalte	1	2	1	2	3	4	5	6	7	8	9	10	11	12
ASP3-WEZ-?-VDI Wärmeerzeugung Anlagengrafik														
====== ======														

Datenpunkt (BAS+Klartext)	2.3. Regelung: P-/ PI-/ PID-Regler	Sollwertführung /-kennlinie	Stellausgabe stetig	Stellausgabe 2-Punkt	Stellausgabe 3-Punkt	Stellausgabe 3-Punkt mit variabler Impulslän.	Stellausgabe Pulsweitenmodulation	Begrenzung Sollwert/Stellwert	Parameterumschaltung	2.4. Optimierung: Energieniveau	Energierückgewinnung	h,x-Sollwertführung	Schaltzeitpunktoptimierung	Nachtkühlung
Abschnitt	2.3.									2.4.				
Spalte	1	2	3	4	5	6	7	8	9	1	2	3	4	5
ASP3-WEZ-?-VDI Wärmeerzeugung Anlagengrafik														
====== ======														

Datenpunkt (BAS+Klartext)	2.5. Beleuchtung: Lichtsteuerung	Treppenlichtschaltung	Tageslichtschaltung	Konstantlichtregelung	2.6. Sonnenschutz: Sonnenschutz stellen	Sonnen-/Dämmerungsautomatik	Thermoautomatik	Witterungsschutz	Sonnenstandsberechnung	2.7. *: Sonstige Anwendungsfunktionen	3.1. Bedienung/Anzeige: Automationsfunktionen und Parameter	Grafik	Dynamisierung	Handlungsanweisung	Nachricht an externe Stellen	Historisierung in Datenbank	Bemerkung
Abschnitt	2.5.				2.6.					2.7.	3.1.						
Spalte	1	2	3	4	1	2	3	4	5	1	1	2	3	4	5	6	
ASP3-WEZ-?-VDI Wärmeerzeugung Anlagengrafik											1	1	1				
====== ======											1	1	1				

Gruppenköpfe: 0. Integration; 1. Ein -/Ausgabefunktionen; 2. Anwendungsfunktionen; 3. BAE + MBE

GA-Funktionsliste

ISP/ASP

Rucksack 3

ASP3

Rucksack 3 Schaltschrank

ASP3-SSK

1. Ein -/Ausgabefunktionen (1.1. physikalische, 1.2. Werte, 1.3. komplexe) · 2. Anwendungsfunktionen (2.1. Logic, 2.2. Überwachung und Steuerung, 2.3. Regelung, 2.4. Optimierung, 2.5. Beleuchtung, 2.6. Sonnenschutz, 2.7. *) · 3. BAE + MBE (3.1. Bedienung/Anzeige)

Nr	Datenpunkt (BAS+Klartext)	0. Integration	1.1.1	1.1.2	1.1.3	1.1.4	1.2.1	1.2.2	1.3.1	1.3.2	1.3.3	1.3.4	1.3.5	2.1.1	2.1.2	2.2.1	2.2.2	2.2.3	2.2.4	2.2.5	2.2.6	2.2.7	2.2.8	2.2.9	2.2.10	2.2.11	2.2.12	2.3.1	2.3.2	2.3.3	2.3.4	2.3.5	2.3.6	2.3.7	2.3.8	2.3.9	2.4.1	2.4.2	2.4.3	2.4.4	2.4.5	2.5.1	2.5.2	2.5.3	2.5.4	2.6.1	2.6.2	2.6.3	2.6.4	2.6.5	2.7.1	3.1.1	3.1.2	3.1.3	3.1.4	3.1.5	3.1.6	Bemerkung
		Integrationsart der Datenpunkte oderGrafiktyp	AI - Analoge Eingabe	BI - Binäre Eingabe	AO - Analoge Ausgabe	BO - Binäre Ausgabe	AV - Analogwert	BV/MV - Binärewert(e)	SCH - Zeitplan	CAL - Kalender	NC - Alarm-/Ereignismeldung	LOG - Datenaufzeichnung	KO - Sonstige Komplexe Objekte	Zeiten (TP, TON, TOFF)	Arithmetische Berechnung	Grenzwertüberwachung (fest oder gleitend)	Betriebsstundenüberwachung	Ereignisüberwachung (Zählung)	Befehlsausführungsüberwachung	Anlagen-/Gerätestatus	Motorsteuerung	Blockierschutz	Umschaltung (Analogwert)	Folgesteuerung	Frostschutzsteuerung	Sicherheitssteuerung	Prioritätssteuerung	P-/ PI-/ PID-Regler	Sollwertführung /-kennlinie	Stellausgabe stetig	Stellausgabe 2-Punkt	Stellausgabe 3-Punkt	Stellausgabe 3-Punkt mit variabler Impulslän	Stellausgabe Pulsweitenmodulation	Begrenzung Sollwert/Stellwert	Parameterumschaltung	Energieniveau	Energierückgewinnung	h,x-Sollwertführung	Schaltzeitpunktoptimierung	Nachtkühlung	Lichtsteuerung	Treppenlichtschaltung	Tageslichtschaltung	Konstantlichtregelung	Sonnenschutz stellen	Sonnen-/Dämmerungsautomatik	Thermoautomatik	Witterungsschutz	Sonnenstandsberechnung	Sonstige Anwendungsfunktionen	Automationsfunktionen und Parameter	Grafik	Dynamisierung	Handlungsanweisung	Nachricht an externe Stellen	Historisierung in Datenbank	
1	**ASP3-SSK-S?-SB** Schaltschrank Entriegelung Entriegeln	physikalisch				1												1		1																																1		1				
2	**ASP3-SSK-S?-ML** Schaltschrank Entriegelung Taster	physikalisch		1																1																																1		1		1		
3	**ASP3-SSK-S?-SB** Schaltschrank Sammelstörung Sammelstörmeldung	physikalisch				1												1		1																																1		1				
4	**ASP3-SSK-S?-SM** Schaltschrank Phasenüberwachung Störmeldung	physikalisch		1														1																																		1		1	1	1		
5	**ASP3-SSK-S?-SM** Schaltschrank Netzteil 24V Störmeldung	physikalisch		1														1																																		1		1	1	1		
6	**ASP3-SSK-S?-SM** Schaltschrank Trafo 24V Sicherung	physikalisch		1														1																																		1		1	1	1		
7	**ASP3-SSK-S?-SM** Schaltschrank Überspannungsschutz Störmeldung	physikalisch		1														1																																		1		1	1	1		
8	**ASP3-SSK-S?-BM** Schaltschrank Usv Betriebsmeldung	physikalisch		1																1																																1		1		1		
9	**ASP3-SSK-S?-SM** Schaltschrank Usv Störmeldung	physikalisch		1														1																																		1		1	1	1		
10	**ASP3-SSK-S?-MW** Schaltschrank Stromzähler Wirkengergie	ModBus RTU	1																	1																																1		1				3.1.1) Trendlog
11	**ASP3-SSK-BMA?-GM** Schaltschrank Brandmeldekontakt Brandalarm	physikalisch		1																	1					1																										1		1				3.1.1) Event Log
12	**ASP3-SSK-R?-SM** Schaltschrank Reserve Abgang 230V Störmeldung	physikalisch		1														1																																		1		1	1	1		
13	**ASP3-SSK-R?-SM** Schaltschrank Reserve Abgang 230V Störmeldung	physikalisch		1														1																																		1		1	1	1		
14	**ASP3-SSK-R?-SM** Schaltschrank Reserve Abgang 400V Störmeldung	physikalisch		1														1																																		1		1	1	1		
	====== ======		1	11		2												10		5	1					1																										14		14	8	10		

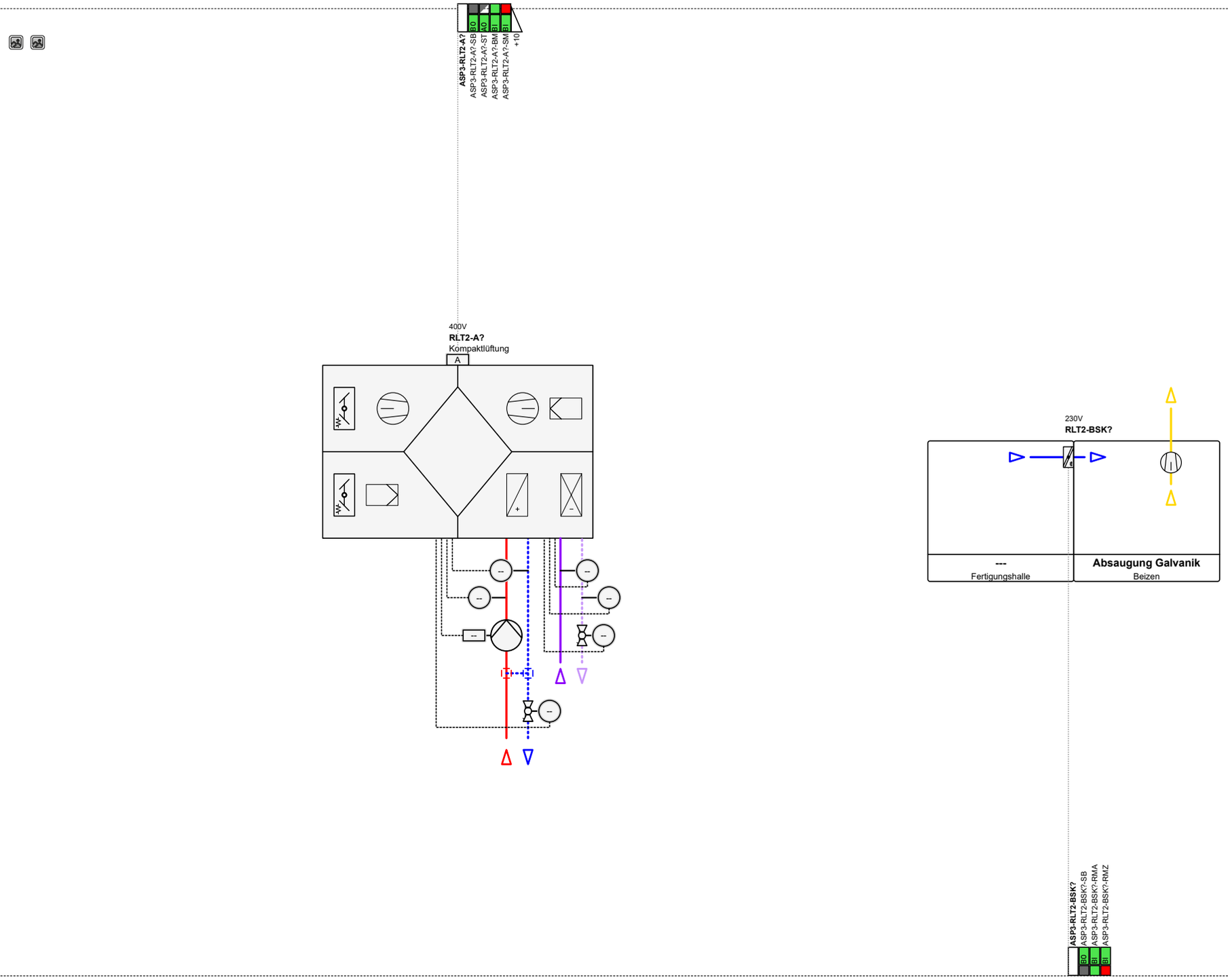

1			
2			
3			
	Revision	Datum	Name

Ersteller:	M.Wieland
Datum:	15.02.2026
Geprüft:	
Datum:	

Ersteller:
RR-Schema GmbH
Johann-Grienwald-Str.7
94137 Bayerbach

Kunde:
Muster Kunde
Muster Straße
Muster Ort

Projekt / Objekt:
Muster Projekt
Muster Straße
Muster Ort

Kommission:

Zeichnungsnummer:

LP3

ASP3
RLT2
Rucksack 3
Schweißrauch Absaugung

1 / 1
RLT2
70 / 219

GA-Funktionsliste

ISP/ASP

Rucksack 3

ASP3

Rucksack 3 Schweißrauch Abs

ASP3-RLT2

	Datenpunkt (BAS+Klartext)	Integrationsart der Datenpunkte oderGrafiktyp	0. Integration	1. Ein -/Ausgabefunktionen physikalische				Werte		komplexe					2. Anwendungsfunktionen Logic		Überwachung und Steuerung											Regelung										Optimierung					Beleuchtung				Sonnenschutz					*	3. BAE + MBE Bedienung/Anzeige						Bemerkung
	Abschnitt	0.	1.1.				1.2.		1.3.					2.1.		2.2.											2.3.									2.4.					2.5.				2.6.					2.7.	3.1.						
	Spalte	1	1	2	3	4	1	2	1	2	3	4	5	1	2	1	2	3	4	5	6	7	8	9	10	11	12	1	2	3	4	5	6	7	8	9	1	2	3	4	5	1	2	3	4	1	2	3	4	5	1	1	2	3	4	5	6	
			AI - Analoge Eingabe	BI - Binäre Eingabe	AO - Analoge Ausgabe	BO - Binäre Ausgabe	AV - Analogwert	BV/MV - Binärewert(e)	SCH - Zeitplan	CAL - Kalender	NC - Alarm-/Ereignismeldung	LOG - Datenaufzeichnung	KO - Sonstige Komplexe Objekte	Zeiten (TP, TON, TOFF)	Arithmetische Berechnung	Grenzwertüberwachung (fest oder gleitend)	Betriebsstundenüberwachung	Ereignisüberwachung (Zählung)	Befehlsausführungsüberwachung	Anlagen-/Gerätestatus	Motorsteuerung	Blockierschutz	Umschaltung (Analogwert)	Folgesteuerung	Frostschutzsteuerung	Sicherheitssteuerung	Prioritätssteuerung	P- / PI- / PID-Regler	Sollwertführung / -kennlinie	Stellausgabe stetig	Stellausgabe 2-Punkt	Stellausgabe 3-Punkt	Stellausgabe 3-Punkt mit variabler Impulslän	Stellausgabe Pulsweitenmodulation	Begrenzung Sollwert/Stellwert	Parameterumschaltung	Energieniveau	Energierückgewinnung	h,x-Sollwertführung	Schaltzeitpunktoptimierung	Nachtkühlung	Lichtsteuerung	Treppenlichtschaltung	Tageslichtschaltung	Konstantlichtregelung	Sonnenschutz stellen	Sonnen-/Dämmerungsautomatik	Thermoautomatik	Witterungsschutz	Sonnenstandsberechnung	Sonstige Anwendungsfunktionen	Automationsfunktionen und Parameter	Grafik	Dynamisierung	Handlungsanweisung	Nachricht an externe Stellen	Historisierung in Datenbank	
1	**ASP3-RLT2-?-VDI** Schweißrauch Absaugung Anlagengrafik																																																				1	1	1				
2	**ASP3-RLT2-?-VDI** Schweißrauch Absaugung Anlagengrafik																																																				1	1	1				
3	**ASP3-RLT2-A?-SB** Schweißrauch Absaugung Kompaktlüftung Freigabe	physikalisch				1												1		1																																	1		1				
4	**ASP3-RLT2-A?-ST** Schweißrauch Absaugung Kompaktlüftung Stellsignal	physikalisch			1																							1	1	1																								1		1				
5	**ASP3-RLT2-A?-BM** Schweißrauch Absaugung Kompaktlüftung Betriebsmeldung	physikalisch		1																1																																	1		1		1		
6	**ASP3-RLT2-A?-SM** Schweißrauch Absaugung Kompaktlüftung Störmeldung	physikalisch		1														1																																			1		1	1	1		
7	**ASP3-RLT2-A?-DP** Schweißrauch Absaugung Kompaktlüftung Input 16Bit	ModBus TCP	1																	1																																	1		1				3.1.1) Trendlog
8	**ASP3-RLT2-A?-DP** Schweißrauch Absaugung Kompaktlüftung Input 16Bit	ModBus TCP	1																	1																																	1		1				3.1.1) Trendlog
9	**ASP3-RLT2-A?-DP** Schweißrauch Absaugung Kompaktlüftung Input 16Bit	ModBus TCP	1																	1																																	1		1				3.1.1) Trendlog
10	**ASP3-RLT2-A?-DP** Schweißrauch Absaugung Kompaktlüftung Input 16Bit	ModBus TCP	1																	1																																	1		1				3.1.1) Trendlog
11	**ASP3-RLT2-A?-DP** Schweißrauch Absaugung Kompaktlüftung Input 16Bit	ModBus TCP	1																	1																																	1		1				3.1.1) Trendlog
12	**ASP3-RLT2-A?-DP** Schweißrauch Absaugung Kompaktlüftung Input 16Bit	ModBus TCP	1																	1																																	1		1				3.1.1) Trendlog
13	**ASP3-RLT2-A?-DP** Schweißrauch Absaugung Kompaktlüftung Input 16Bit	ModBus TCP	1																	1																																	1		1				3.1.1) Trendlog
14	**ASP3-RLT2-A?-DP** Schweißrauch Absaugung Kompaktlüftung Input 16Bit	ModBus TCP	1																	1																																	1		1				3.1.1) Trendlog
15	**ASP3-RLT2-A?-DP** Schweißrauch Absaugung Kompaktlüftung Input 16Bit	ModBus TCP	1																	1																																	1		1				3.1.1) Trendlog
16	**ASP3-RLT2-A?-DP** Schweißrauch Absaugung Kompaktlüftung Input 16Bit	ModBus TCP	1																	1																																	1		1				3.1.1) Trendlog
17	**ASP3-RLT2-BSK?-SB** Schweißrauch Absaugung Schaltbefehl	physikalisch				1												1		1																																	1		1				
18	**ASP3-RLT2-BSK?-RMA** Schweißrauch Absaugung Rückmeldung Auf	physikalisch		1																1																																	1		1		1		
19	**ASP3-RLT2-BSK?-RMZ** Schweißrauch Absaugung Rückmeldung Zu	physikalisch		1																	1					1																											1		1				3.1.1) Event Log
	====== ======		10	4	1	2												3		14	1					1		1	1	1																							19	2	19	1	3		

	Revision	Datum	Name
1			
2			
3			

Ersteller:	M.Wieland
Datum:	15.02.2026
Geprüft:	
Datum:	

Ersteller:
RR-Schema GmbH
Johann-Grienwald-Str.7
94137 Bayerbach

Kunde:
Muster Kunde
Muster Straße
Muster Ort

Projekt / Objekt:
Muster Projekt
Muster Straße
Muster Ort

Kommission:

Zeichnungsnummer:

LP3

ASP3
RLT2
Rucksack 3
Schweißrauch Absaugung

/
RLT2
71 / 219

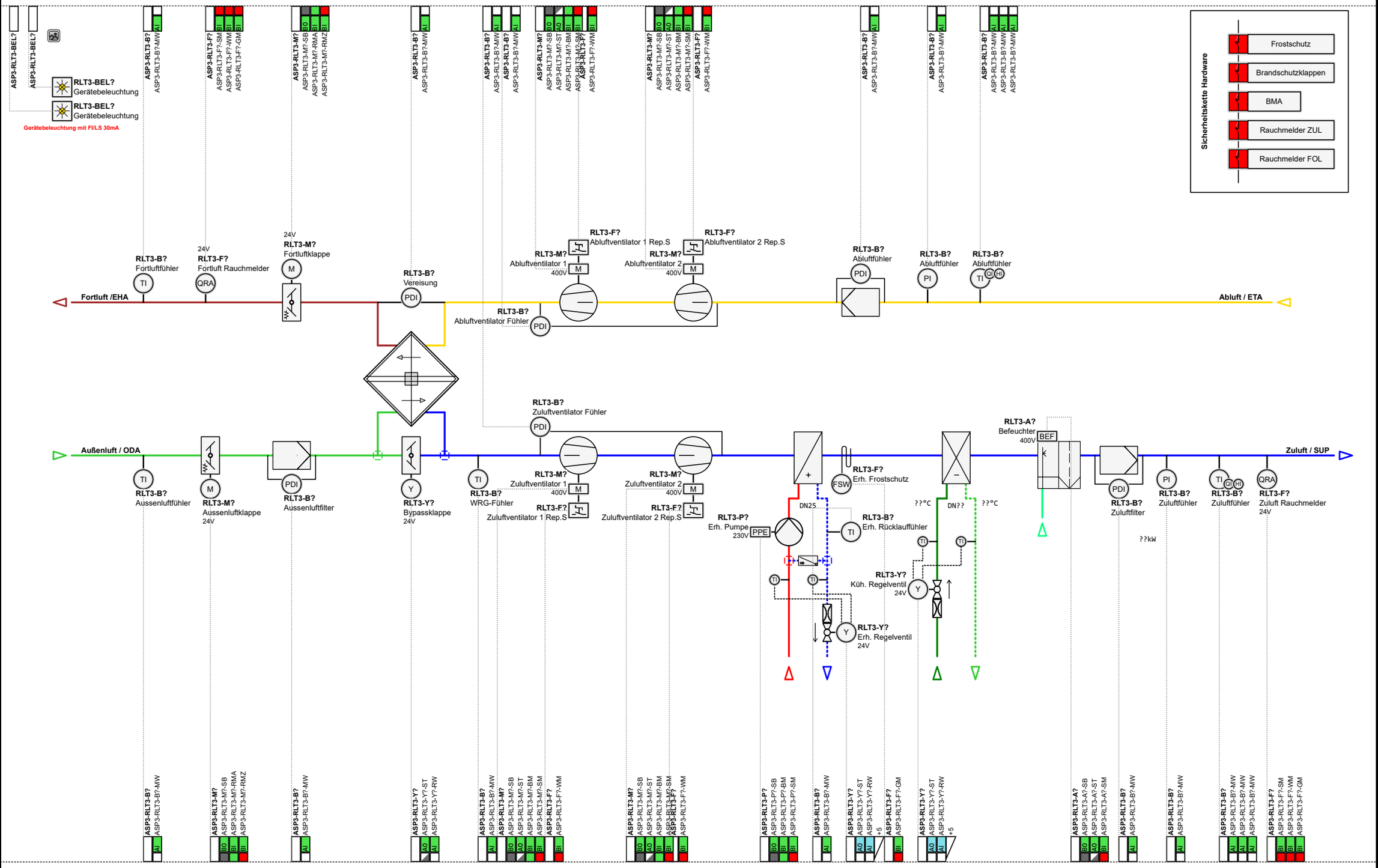

1			
2			
3			
	Revision	Datum	Name

Ersteller:	M.Wieland
Datum:	15.02.2026
Geprüft:	
Datum:	

Ersteller:
RR-Schema GmbH
Johann-Grienwald-Str.7
94137 Bayerbach

Kunde:
Muster Kunde
Muster Straße
Muster Ort

Projekt / Objekt:
Muster Projekt
Muster Straße
Muster Ort

Kommission:

Zeichnungsnummer:

LP3

ASP3
RLT3
Rucksack 3
Lüftung Fertigungbüro

1 / 2
RLT3
72 / 219

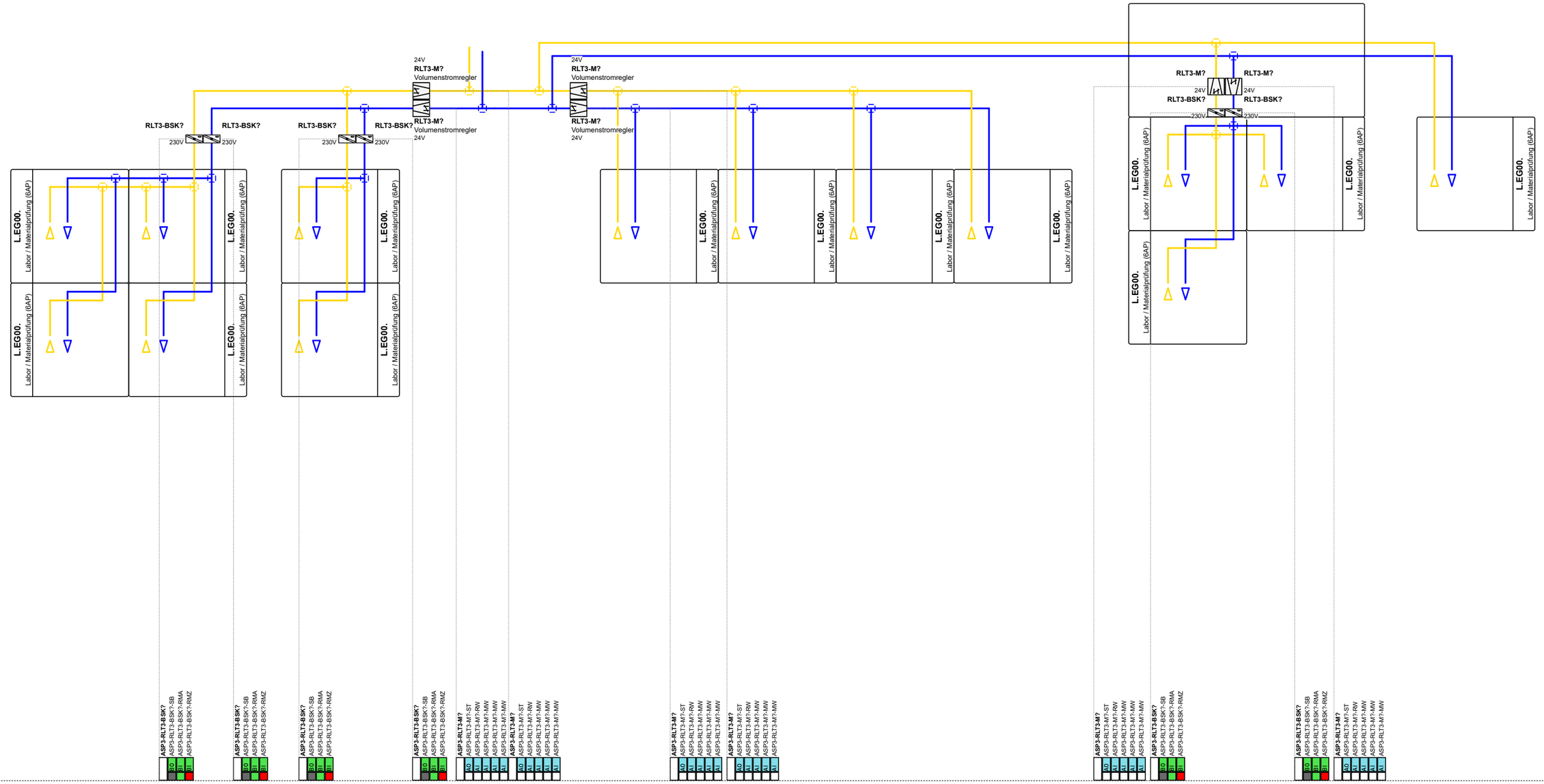

1			
2			
3			
	Revision	Datum	Name

Ersteller:	M.Wieland
Datum:	15.02.2026
Geprüft:	
Datum:	

Ersteller:
RR-Schema GmbH
Johann-Grienwald-Str.7
94137 Bayerbach

Kunde:
Muster Kunde
Muster Straße
Muster Ort

Projekt / Objekt:
Muster Projekt
Muster Straße
Muster Ort

Kommission:

Zeichnungsnummer:
LP3

ASP3
RLT3
Rucksack 3
Lüftung Fertigungbüro

2 / 2
RLT3
73 / 219

a	b	c	d	e	f	g	h	i	j

GA-Funktionsliste

ISP/ASP

Rucksack 3

ASP3

Rucksack 3 Lüftung Fertigungbüro

ASP3-RLT3

0. Integration | 1. Ein -/Ausgabefunktionen: 1.1. physikalische, 1.2. Werte, 1.3. komplexe | 2. Anwendungsfunktionen: 2.1. Logic, 2.2. Überwachung und Steuerung, 2.3. Regelung, 2.4. Optimierung, 2.5. Beleuchtung, 2.6. Sonnenschutz, 2.7. * | 3. BAE + MBE: 3.1. Bedienung/Anzeige | Bemerkung

Nr	Datenpunkt (BAS+Klartext)	0.1 Integrationsart der Datenpunkte oderGrafiktyp	1.1.1 AI - Analoge Eingabe	1.1.2 BI - Binäre Eingabe	1.1.3 AO - Analoge Ausgabe	1.1.4 BO - Binäre Ausgabe	1.2.1 AV - Analogwert	1.2.2 BV/MV - Binärwert(e)	1.3.1 SCH - Zeitplan	1.3.2 CAL - Kalender	1.3.3 NC - Alarm-/Ereignismeldung	1.3.4 LOG - Datenaufzeichnung	1.3.5 KO - Sonstige Komplexe Objekte	2.1.1 Zeiten (TP, TON, TOFF)	2.1.2 Arithmetische Berechnung	2.2.1 Grenzwertüberwachung (fest oder gleitend)	2.2.2 Betriebsstundenüberwachung	2.2.3 Ereignisüberwachung (Zählung)	2.2.4 Befehlsausführungsüberwachung	2.2.5 Anlagen-/Gerätestatus	2.2.6 Motorsteuerung	2.2.7 Blockierschutz	2.2.8 Umschaltung (Analogwert)	2.2.9 Folgesteuerung	2.2.10 Frostschutzsteuerung	2.2.11 Sicherheitssteuerung	2.2.12 Prioritätssteuerung	2.3.1 P-/ PI-/ PID-Regler	2.3.2 Sollwertführung /-kennlinie	2.3.3 Stellausgabe stetig	2.3.4 Stellausgabe 2-Punkt	2.3.5 Stellausgabe 3-Punkt	2.3.6 Stellausgabe 3-Punkt mit variabler Impulslän	2.3.7 Stellausgabe Pulsweitenmodulation	2.3.8 Begrenzung Sollwert/Stellwert	2.3.9 Parameterumschaltung	2.4.1 Energieniveau	2.4.2 Energierückgewinnung	2.4.3 h,x-Sollwertführung	2.4.4 Schaltzeitpunktoptimierung	2.4.5 Nachtkühlung	2.5.1 Lichtsteuerung	2.5.2 Treppenlichtschaltung	2.5.3 Tageslichtschaltung	2.5.4 Konstantlichtregelung	2.6.1 Sonnenschutz stellen	2.6.2 Sonnen-/Dämmerungsautomatik	2.6.3 Thermoautomatik	2.6.4 Witterungsschutz	2.6.5 Sonnenstandsberechnung	2.7.1 Sonstige Anwendungsfunktionen	3.1.1 Automationsfunktionen und Parameter	3.1.2 Grafik	3.1.3 Dynamisierung	3.1.4 Handlungsanweisung	3.1.5 Nachricht an externe Stellen	3.1.6 Historisierung in Datenbank	Bemerkung
1	ASP3-RLT3-?-VDI Lüftung Fertigungbüro Anlagengrafik																																																			1	1	1				
2	ASP3-RLT3-B?-MW Lüftung Fertigungbüro Fortluftfühler Temperatur	physikalisch	1																																																	1		1				3.1.1) Trendlog
3	ASP3-RLT3-B?-MW Lüftung Fertigungbüro Aussenluftfühler Temperatur	physikalisch	1																																																	1		1				3.1.1) Trendlog
4	ASP3-RLT3-F?-SM Lüftung Fertigungbüro Fortluft Rauchmelder Störmeldung	physikalisch		1														1																																		1		1	1	1		
5	ASP3-RLT3-F?-WM Lüftung Fertigungbüro Fortluft Rauchmelder Verschmutzung	physikalisch		1														1																																		1		1	1	1		
6	ASP3-RLT3-F?-GM Lüftung Fertigungbüro Fortluft Rauchmelder Feuer	physikalisch		1																	1					1																										1		1				3.1.1) Event Log
7	ASP3-RLT3-M?-SB Lüftung Fertigungbüro Aussenluftklappe Schaltbefehl	physikalisch				1												1		1																																1		1				
8	ASP3-RLT3-M?-RMA Lüftung Fertigungbüro Aussenluftklappe Rückmeldung Auf	physikalisch		1																1																																1		1		1		
9	ASP3-RLT3-M?-RMZ Lüftung Fertigungbüro Aussenluftklappe Rückmeldung Zu	physikalisch		1																	1					1																										1		1				3.1.1) Event Log
10	ASP3-RLT3-M?-SB Lüftung Fertigungbüro Fortluftklappe Schaltbefehl	physikalisch				1												1		1																																1		1				
11	ASP3-RLT3-M?-RMA Lüftung Fertigungbüro Fortluftklappe Rückmeldung Auf	physikalisch		1																1																																1		1		1		
12	ASP3-RLT3-M?-RMZ Lüftung Fertigungbüro Fortluftklappe Rückmeldung Zu	physikalisch		1																	1					1																										1		1				3.1.1) Event Log
13	ASP3-RLT3-B?-MW Lüftung Fertigungbüro Aussenluftfilter Messwert	physikalisch	1																																																	1		1				3.1.1) Trendlog
14	ASP3-RLT3-B?-MW Lüftung Fertigungbüro Vereisung Messwert	physikalisch	1																																																	1		1				3.1.1) Trendlog
15	ASP3-RLT3-Y?-ST Lüftung Fertigungbüro Bypassklappe Stellsignal	physikalisch			1																							1	1	1																						1		1				
16	ASP3-RLT3-Y?-RW Lüftung Fertigungbüro Bypassklappe Rückführwert	physikalisch	1													1										1																										2		2				
17	ASP3-RLT3-B?-MW Lüftung Fertigungbüro WRG-Fühler Temperatur	physikalisch	1																																																	1		1				3.1.1) Trendlog
18	ASP3-RLT3-B?-MW Lüftung Fertigungbüro Abluftventilator Fühler Messwert	physikalisch	1																																																	1		1				3.1.1) Trendlog
19	ASP3-RLT3-B?-MW Lüftung Fertigungbüro Zuluftventilator Fühler Messwert	physikalisch	1																																																	1		1				3.1.1) Trendlog
20	ASP3-RLT3-F?-WM Lüftung Fertigungbüro Abluftventilator 1 Rep.S Wartungsmeldung	physikalisch		1														1																																		1		1	1	1		
21	ASP3-RLT3-M?-SB Lüftung Fertigungbüro Abluftventilator 1 Schaltbefehl	physikalisch				1												1		1																																1		1				
22	ASP3-RLT3-M?-ST Lüftung Fertigungbüro Abluftventilator 1 Stellsignal	physikalisch			1																							1	1	1																						1		1				
23	ASP3-RLT3-M?-BM Lüftung Fertigungbüro Abluftventilator 1 Betriebsmeldung	physikalisch		1																1																																1		1		1		
24	ASP3-RLT3-M?-SM Lüftung Fertigungbüro Abluftventilator 1 Störmeldung	physikalisch		1														1																																		1		1	1	1		
25	ASP3-RLT3-M?-SB Lüftung Fertigungbüro Zuluftventilator 1 Schaltbefehl	physikalisch				1												1		1																																1		1				
26	ASP3-RLT3-M?-ST Lüftung Fertigungbüro Zuluftventilator 1 Stellsignal	physikalisch			1																							1	1	1																						1		1				
27	ASP3-RLT3-M?-BM Lüftung Fertigungbüro Zuluftventilator 1 Betriebsmeldung	physikalisch		1																1																																1		1		1		
28	ASP3-RLT3-M?-SM Lüftung Fertigungbüro Zuluftventilator 1 Störmeldung	physikalisch		1														1																																		1		1	1	1		

GA-Funktionsliste

ISP/ASP

Rucksack 3

ASP3

Rucksack 3 Lüftung Fertigungbüro

ASP3-RLT3

0. Integration | 1. Ein -/Ausgabefunktionen (physikalische, Werte, komplexe) | 2. Anwendungsfunktionen (Logic, Überwachung und Steuerung, Regelung, Optimierung, Beleuchtung, Sonnenschutz, *) | 3. BAE + MBE (Bedienung/Anzeige) | Bemerkung

Abschnitt / Spalte	Datenpunkt (BAS+Klartext)	0. 1 Integrationsart der Datenpunkte oderGrafiktyp	1.1. 1 AI - Analoge Eingabe	1.1. 2 BI - Binäre Eingabe	1.1. 3 AO - Analoge Ausgabe	1.1. 4 BO - Binäre Ausgabe	1.2. 1 AV - Analogwert	1.2. 2 BV/MV - Binärewert(e)	1.3. 1 SCH - Zeitplan	1.3. 2 CAL - Kalender	1.3. 3 NC - Alarm-/Ereignismeldung	1.3. 4 LOG - Datenaufzeichnung	1.3. 5 KO - Sonstige Komplexe Objekte	2.1. 1 Zeiten (TP, TON, TOFF)	2.1. 2 Arithmetische Berechnung	2.2. 1 Grenzwertüberwachung (fest oder gleitend)	2.2. 2 Betriebsstundenüberwachung	2.2. 3 Ereignisüberwachung (Zählung)	2.2. 4 Befehlsausführungsüberwachung	2.2. 5 Anlagen-/Gerätestatus	2.2. 6 Motorsteuerung	2.2. 7 Blockierschutz	2.2. 8 Umschaltung (Analogwert)	2.2. 9 Folgesteuerung	2.2. 10 Frostschutzsteuerung	2.2. 11 Sicherheitssteuerung	2.2. 12 Prioritätssteuerung	2.3. 1 P-/ PI-/ PID-Regler	2.3. 2 Sollwertführung /-kennlinie	2.3. 3 Stellausgabe stetig	2.3. 4 Stellausgabe 2-Punkt	2.3. 5 Stellausgabe 3-Punkt	2.3. 6 Stellausgabe 3-Punkt mit variabler Impulslän	2.3. 7 Stellausgabe Pulsweitenmodulation	2.3. 8 Begrenzung Sollwert/Stellwert	2.3. 9 Parameterumschaltung	2.4. 1 Energieniveau	2.4. 2 Energierückgewinnung	2.4. 3 h,x-Sollwertführung	2.4. 4 Schaltzeitpunktoptimierung	2.4. 5 Nachtkühlung	2.5. 1 Lichtsteuerung	2.5. 2 Treppenlichtschaltung	2.5. 3 Tageslichtschaltung	2.5. 4 Konstantlichtregelung	2.6. 1 Sonnenschutz stellen	2.6. 2 Sonnen-/Dämmerungsautomatik	2.6. 3 Thermoautomatik	2.6. 4 Witterungsschutz	2.6. 5 Sonnenstandsberechnung	2.7. 1 Sonstige Anwendungsfunktionen	3.1. 1 Automationsfunktionen und Parameter	3.1. 2 Grafik	3.1. 3 Dynamisierung	3.1. 4 Handlungsanweisung	3.1. 5 Nachricht an externe Stellen	3.1. 6 Historisierung in Datenbank	Bemerkung
29	**ASP3-RLT3-F?-WM** Lüftung Fertigungbüro Zuluftventilator 1 Rep.S Wartungsmeldung	physikalisch		1														1																																	1		1	1	1		
30	**ASP3-RLT3-F?-WM** Lüftung Fertigungbüro Abluftventilator 2 Rep.S Wartungsmeldung	physikalisch		1														1																																	1		1	1	1		
31	**ASP3-RLT3-M?-SB** Lüftung Fertigungbüro Abluftventilator 2 Schaltbefehl	physikalisch				1												1		1																															1		1				
32	**ASP3-RLT3-M?-ST** Lüftung Fertigungbüro Abluftventilator 2 Stellsignal	physikalisch			1																							1	1	1																					1		1				
33	**ASP3-RLT3-M?-BM** Lüftung Fertigungbüro Abluftventilator 2 Betriebsmeldung	physikalisch		1																1																															1		1		1		
34	**ASP3-RLT3-M?-SM** Lüftung Fertigungbüro Abluftventilator 2 Störmeldung	physikalisch		1														1																																	1		1	1	1		
35	**ASP3-RLT3-M?-SB** Lüftung Fertigungbüro Zuluftventilator 2 Schaltbefehl	physikalisch				1												1		1																															1		1				
36	**ASP3-RLT3-M?-ST** Lüftung Fertigungbüro Zuluftventilator 2 Stellsignal	physikalisch			1																							1	1	1																					1		1				
37	**ASP3-RLT3-M?-BM** Lüftung Fertigungbüro Zuluftventilator 2 Betriebsmeldung	physikalisch		1																1																															1		1		1		
38	**ASP3-RLT3-M?-SM** Lüftung Fertigungbüro Zuluftventilator 2 Störmeldung	physikalisch		1														1																																	1		1	1	1		
39	**ASP3-RLT3-F?-WM** Lüftung Fertigungbüro Zuluftventilator 2 Rep.S Wartungsmeldung	physikalisch		1														1																																	1		1	1	1		
40	**ASP3-RLT3-P?-SB** Lüftung Fertigungbüro Erh. Pumpe Schaltbefehl	physikalisch				1												1		1																															1		1				
41	**ASP3-RLT3-P?-BM** Lüftung Fertigungbüro Erh. Pumpe Betriebsmeldung	physikalisch		1																1																															1		1		1		
42	**ASP3-RLT3-P?-SM** Lüftung Fertigungbüro Erh. Pumpe Störmeldung	physikalisch		1														1																																	1		1	1	1		
43	**ASP3-RLT3-F?-GM** Lüftung Fertigungbüro Erh. Frostschutz Gefahrenmeldung	physikalisch		1																	1					1																									1		1				3.1.1) Event Log
44	**ASP3-RLT3-Y?-ST** Lüftung Fertigungbüro Erh. Regelventil Stellsignal	ModBus RTU			1																							1	1	1																					1		1				
45	**ASP3-RLT3-Y?-RW** Lüftung Fertigungbüro Erh. Regelventil Rückführwert	ModBus RTU	1													1										1																									2		2				
46	**ASP3-RLT3-Y?-MW** Lüftung Fertigungbüro Erh. Regelventil Vorlauftemperatur	ModBus RTU	1																																																1		1				3.1.1) Trendlog
47	**ASP3-RLT3-Y?-MW** Lüftung Fertigungbüro Erh. Regelventil Rücklauftemperatur	ModBus RTU	1																																																1		1				3.1.1) Trendlog
48	**ASP3-RLT3-Y?-MW** Lüftung Fertigungbüro Erh. Regelventil Durchfluss	ModBus RTU	1																																																1		1				3.1.1) Trendlog
49	**ASP3-RLT3-Y?-MW** Lüftung Fertigungbüro Erh. Regelventil Leistung	ModBus RTU	1																																																1		1				3.1.1) Trendlog
50	**ASP3-RLT3-Y?-MW** Lüftung Fertigungbüro Erh. Regelventil Energie	ModBus RTU	1																																																1		1				3.1.1) Trendlog
51	**ASP3-RLT3-B?-MW** Lüftung Fertigungbüro Erh. Rücklauffühler Temperatur	physikalisch	1																																																1		1				3.1.1) Trendlog
52	**ASP3-RLT3-B?-MW** Lüftung Fertigungbüro Abluftfühler Messwert	physikalisch	1																																																1		1				3.1.1) Trendlog
53	**ASP3-RLT3-Y?-ST** Lüftung Fertigungbüro Küh. Regelventil Stellsignal	ModBus RTU			1																							1	1	1																					1		1				
54	**ASP3-RLT3-Y?-RW** Lüftung Fertigungbüro Küh. Regelventil Rückführwert	ModBus RTU	1													1										1																									2		2				
55	**ASP3-RLT3-Y?-MW** Lüftung Fertigungbüro Küh. Regelventil Vorlauftemperatur	ModBus RTU	1																																																1		1				3.1.1) Trendlog
56	**ASP3-RLT3-Y?-MW** Lüftung Fertigungbüro Küh. Regelventil Rücklauftemperatur	ModBus RTU	1																																																1		1				3.1.1) Trendlog

GA-Funktionsliste

ISP/ASP

Rucksack 3

ASP3

Rucksack 3 Lüftung Fertigungb

ASP3-RLT3

	Datenpunkt (BAS+Klartext)	Integrationsart der Datenpunkte oderGrafiktyp	0. Integration	1. Ein -/Ausgabefunktionen: physikalische				Werte		komplexe					2. Anwendungsfunktionen: Logic		Überwachung und Steuerung												Regelung										Optimierung					Beleuchtung				Sonnenschutz					*	3. BAE + MBE: Bedienung/Anzeige						Bemerkung
			Abschnitt	0.	1.1.				1.2.		1.3.					2.1.		2.2.											2.3.										2.4.					2.5.				2.6.					2.7.	3.1.						
			Spalte	1	1	2	3	4	1	2	1	2	3	4	5	1	2	1	2	3	4	5	6	7	8	9	10	11	12	1	2	3	4	5	6	7	8	9	1	2	3	4	5	1	2	3	4	1	2	3	4	5	1	1	2	3	4	5	6	
				AI - Analoge Eingabe	BI - Binäre Eingabe	AO - Analoge Ausgabe	BO - Binäre Ausgabe	AV - Analogwert	BV/MV - Binärewert(e)	SCH - Zeitplan	CAL - Kalender	NC - Alarm-/Ereignismeldung	LOG - Datenaufzeichnung	KO - Sonstige Komplexe Objekte		Zeiten (TP, TON, TOFF)	Arithmetische Berechnung	Grenzwertüberwachung (fest oder gleitend)	Betriebsstundenüberwachung	Ereignisüberwachung (Zählung)	Befehlsausführungsüberwachung	Anlagen-/Gerätestatus	Motorsteuerung	Blockierschutz	Umschaltung (Analogwert)	Folgesteuerung	Frostschutzsteuerung	Sicherheitssteuerung	Prioritätssteuerung	P- / PI- / PID-Regler	Sollwertführung / -kennlinie	Stellausgabe stetig	Stellausgabe 2-Punkt	Stellausgabe 3-Punkt	Stellausgabe 3-Punkt mit variabler Impulslän.	Stellausgabe Pulsweitenmodulation	Begrenzung Sollwert/Stellwert	Parameterumschaltung	Energieniveau	Energierückgewinnung	h,x-Sollwertführung	Schaltzeitpunktoptimierung	Nachtkühlung	Lichtsteuerung	Treppenlichtschaltung	Tageslichtschaltung	Konstantlichtregelung	Sonnenschutz stellen	Sonnen-/Dämmerungsautomatik	Thermoautomatik	Witterungsschutz	Sonnenstandsberechnung	Sonstige Anwendungsfunktionen	Automationsfunktionen und Parameter	Grafik	Dynamisierung	Handlungsanweisung	Nachricht an externe Stellen	Historisierung in Datenbank	
57	**ASP3-RLT3-Y?-MW** Lüftung Fertigungbüro Küh. Regelventil Durchfluss	ModBus RTU		1																																																		1		1				3.1.1) Trendlog
58	**ASP3-RLT3-Y?-MW** Lüftung Fertigungbüro Küh. Regelventil Leistung	ModBus RTU		1																																																		1		1				3.1.1) Trendlog
59	**ASP3-RLT3-Y?-MW** Lüftung Fertigungbüro Küh. Regelventil Energie	ModBus RTU		1																																																		1		1				3.1.1) Trendlog
60	**ASP3-RLT3-B?-MW** Lüftung Fertigungbüro Abluftfühler Messwert	physikalisch		1																																																		1		1				3.1.1) Trendlog
61	**ASP3-RLT3-B?-MW** Lüftung Fertigungbüro Abluftfühler Temperatur	physikalisch		1																																																		1		1				3.1.1) Trendlog
62	**ASP3-RLT3-B?-MW** Lüftung Fertigungbüro Abluftfühler Messwert	physikalisch		1																																																		1		1				3.1.1) Trendlog
63	**ASP3-RLT3-B?-MW** Lüftung Fertigungbüro Abluftfühler Messwert	physikalisch		1																																																		1		1				3.1.1) Trendlog
64	**ASP3-RLT3-A?-SB** Lüftung Fertigungbüro Befeuchter Schaltbefehl	physikalisch					1													1			1																																1		1				
65	**ASP3-RLT3-A?-ST** Lüftung Fertigungbüro Befeuchter Stellsignal	physikalisch				1																								1	1	1																								1		1				
66	**ASP3-RLT3-A?-SM** Lüftung Fertigungbüro Befeuchter Störmeldung	physikalisch			1															1																																			1		1	1	1		
67	**ASP3-RLT3-B?-MW** Lüftung Fertigungbüro Zuluftfilter Messwert	physikalisch		1																																																		1		1				3.1.1) Trendlog
68	**ASP3-RLT3-B?-MW** Lüftung Fertigungbüro Zuluftfühler Messwert	physikalisch		1																																																		1		1				3.1.1) Trendlog
69	**ASP3-RLT3-B?-MW** Lüftung Fertigungbüro Zuluftfühler Temperatur	physikalisch		1																																																		1		1				3.1.1) Trendlog
70	**ASP3-RLT3-B?-MW** Lüftung Fertigungbüro Zuluftfühler Messwert	physikalisch		1																																																		1		1				3.1.1) Trendlog
71	**ASP3-RLT3-B?-MW** Lüftung Fertigungbüro Zuluftfühler Messwert	physikalisch		1																																																		1		1				3.1.1) Trendlog
72	**ASP3-RLT3-F?-SM** Lüftung Fertigungbüro Zuluft Rauchmelder Störmeldung	physikalisch			1															1																																			1		1	1	1		
73	**ASP3-RLT3-F?-WM** Lüftung Fertigungbüro Zuluft Rauchmelder Verschmutzung	physikalisch			1															1																																			1		1	1	1		
74	**ASP3-RLT3-F?-GM** Lüftung Fertigungbüro Zuluft Rauchmelder Feuer	physikalisch			1																			1					1																											1		1				3.1.1) Event Log
75	**ASP3-RLT3-?-VDI** Lüftung Fertigungbüro Anlagengrafik																																																					1	1	1				
76	**ASP3-RLT3-BSK?-SB** Lüftung Fertigungbüro Schaltbefehl	physikalisch					1													1			1																																1		1				
77	**ASP3-RLT3-BSK?-RMA** Lüftung Fertigungbüro Rückmeldung Auf	physikalisch			1																		1																																1		1		1		
78	**ASP3-RLT3-BSK?-RMZ** Lüftung Fertigungbüro Rückmeldung Zu	physikalisch			1																			1					1																											1		1				3.1.1) Event Log
79	**ASP3-RLT3-BSK?-SB** Lüftung Fertigungbüro Schaltbefehl	physikalisch					1													1			1																																1		1				
80	**ASP3-RLT3-BSK?-RMA** Lüftung Fertigungbüro Rückmeldung Auf	physikalisch			1																		1																																1		1		1		
81	**ASP3-RLT3-BSK?-RMZ** Lüftung Fertigungbüro Rückmeldung Zu	physikalisch			1																			1					1																											1		1				3.1.1) Event Log
82	**ASP3-RLT3-BSK?-SB** Lüftung Fertigungbüro Schaltbefehl	physikalisch					1													1			1																																1		1				
83	**ASP3-RLT3-BSK?-RMA** Lüftung Fertigungbüro Rückmeldung Auf	physikalisch			1																		1																																1		1		1		
84	**ASP3-RLT3-BSK?-RMZ** Lüftung Fertigungbüro Rückmeldung Zu	physikalisch			1																			1					1																											1		1				3.1.1) Event Log

	Revision	Datum	Name
1			
2			
3			

Ersteller:	M.Wieland
Datum:	15.02.2026
Geprüft:	
Datum:	

Ersteller:
RR-Schema GmbH
Johann-Grienwald-Str.7
94137 Bayerbach

Kunde:
Muster Kunde
Muster Straße
Muster Ort

Projekt / Objekt:
Muster Projekt
Muster Straße
Muster Ort

Kommission:

Zeichnungsnummer:

LP3

ASP3
RLT3
Rucksack 3
Lüftung Fertigungbüro

/
RLT3
76 / 219

GA-Funktionsliste

ISP/ASP

Rucksack 3

ASP3

Rucksack 3 Lüftung Fertigungbüro

ASP3-RLT3

Nr	Datenpunkt (BAS+Klartext)	Integrationsart der Datenpunkte oder Grafiktyp	AI - Analoge Eingabe	BI - Binäre Eingabe	AO - Analoge Ausgabe	BO - Binäre Ausgabe	AV - Analogwert	BV/MV - Binärwert(e)	SCH - Zeitplan	CAL - Kalender	NC - Alarm-/Ereignismeldung	LOG - Datenaufzeichnung	KO - Sonstige Komplexe Objekte	Zeiten (TP, TON, TOFF)	Arithmetische Berechnung	Grenzwertüberwachung (fest oder gleitend)	Betriebsstundenüberwachung	Ereignisüberwachung (Zählung)	Befehlsausführungsüberwachung	Anlagen-/Gerätestatus	Motorsteuerung	Blockierschutz	Umschaltung (Analogwert)	Folgesteuerung	Frostschutzsteuerung	Sicherheitssteuerung	Prioritätssteuerung	P-/ PI-/ PID-Regler	Sollwertführung /-kennlinie	Stellausgabe stetig	Stellausgabe 2-Punkt	Stellausgabe 3-Punkt	Stellausgabe 3-Punkt mit variabler Impulslän	Stellausgabe Pulsweitenmodulation	Begrenzung Sollwert/Stellwert	Parameterumschaltung	Energieniveau	Energierückgewinnung	h,x-Sollwertführung	Schaltzeitpunktoptimierung	Nachtkühlung	Lichtsteuerung	Treppenlichtschaltung	Tageslichtschaltung	Konstantlichtregelung	Sonnenschutz stellen	Sonnen-/Dämmerungsautomatik	Thermoautomatik	Witterungsschutz	Sonnenstandsberechnung	Sonstige Anwendungsfunktionen	Automationsfunktionen und Parameter	Grafik	Dynamisierung	Handlungsanweisung	Nachricht an externe Stellen	Historisierung in Datenbank	Bemerkung
		0.	1. Ein -/Ausgabefunktionen											2. Anwendungsfunktionen																																					3. BAE + MBE						
		Integration	physikalische				Werte		komplexe					Logic		Überwachung und Steuerung												Regelung									Optimierung					Beleuchtung				Sonnenschutz					*	Bedienung/Anzeige						
	Abschnitt	0.	1.1.				1.2.		1.3.					2.1.		2.2.												2.3.									2.4.					2.5.				2.6.					2.7.	3.1.						
	Spalte	1	1	2	3	4	1	2	1	2	3	4	5	1	2	1	2	3	4	5	6	7	8	9	10	11	12	1	2	3	4	5	6	7	8	9	1	2	3	4	5	1	2	3	4	1	2	3	4	5	1	1	2	3	4	5	6	
85	**ASP3-RLT3-BSK?-SB** Lüftung Fertigungbüro Schaltbefehl	physikalisch				1												1		1																																1		1				
86	**ASP3-RLT3-BSK?-RMA** Lüftung Fertigungbüro Rückmeldung Auf	physikalisch		1																1																																1		1		1		
87	**ASP3-RLT3-BSK?-RMZ** Lüftung Fertigungbüro Rückmeldung Zu	physikalisch		1																	1					1																										1		1				3.1.1) Event Log
!! 88	**ASP3-RLT3-M?-ST** Lüftung Fertigungbüro Volumenstromregler Stellsignal	ModBus RTU																																																							
89	**ASP3-RLT3-M?-RW** Lüftung Fertigungbüro Volumenstromregler Rückführwert	ModBus RTU	1													1										1																										2		2				
90	**ASP3-RLT3-M?-MW** Lüftung Fertigungbüro Volumenstromregler Messwert	ModBus RTU	1																																																	1		1				3.1.1) Trendlog
91	**ASP3-RLT3-M?-MW** Lüftung Fertigungbüro Volumenstromregler Messwert	ModBus RTU	1																																																	1		1				3.1.1) Trendlog
92	**ASP3-RLT3-M?-MW** Lüftung Fertigungbüro Volumenstromregler Messwert	ModBus RTU	1																																																	1		1				3.1.1) Trendlog
!! 93	**ASP3-RLT3-M?-ST** Lüftung Fertigungbüro Volumenstromregler Stellsignal	ModBus RTU																																																					
94	**ASP3-RLT3-M?-RW** Lüftung Fertigungbüro Volumenstromregler Rückführwert	ModBus RTU	1													1										1																										2		2				
95	**ASP3-RLT3-M?-MW** Lüftung Fertigungbüro Volumenstromregler Messwert	ModBus RTU	1																																																	1		1				3.1.1) Trendlog
96	**ASP3-RLT3-M?-MW** Lüftung Fertigungbüro Volumenstromregler Messwert	ModBus RTU	1																																																	1		1				3.1.1) Trendlog
97	**ASP3-RLT3-M?-MW** Lüftung Fertigungbüro Volumenstromregler Messwert	ModBus RTU	1																																																	1		1				3.1.1) Trendlog
!! 98	**ASP3-RLT3-M?-ST** Lüftung Fertigungbüro Volumenstromregler Stellsignal	ModBus RTU																																																					
99	**ASP3-RLT3-M?-RW** Lüftung Fertigungbüro Volumenstromregler Rückführwert	ModBus RTU	1													1										1																										2		2				
100	**ASP3-RLT3-M?-MW** Lüftung Fertigungbüro Volumenstromregler Messwert	ModBus RTU	1																																																	1		1				3.1.1) Trendlog
101	**ASP3-RLT3-M?-MW** Lüftung Fertigungbüro Volumenstromregler Messwert	ModBus RTU	1																																																	1		1				3.1.1) Trendlog
102	**ASP3-RLT3-M?-MW** Lüftung Fertigungbüro Volumenstromregler Messwert	ModBus RTU	1																																																	1		1				3.1.1) Trendlog
!! 103	**ASP3-RLT3-M?-ST** Lüftung Fertigungbüro Volumenstromregler Stellsignal	ModBus RTU																																																					
104	**ASP3-RLT3-M?-RW** Lüftung Fertigungbüro Volumenstromregler Rückführwert	ModBus RTU	1													1										1																										2		2				
105	**ASP3-RLT3-M?-MW** Lüftung Fertigungbüro Volumenstromregler Messwert	ModBus RTU	1																																																	1		1				3.1.1) Trendlog
106	**ASP3-RLT3-M?-MW** Lüftung Fertigungbüro Volumenstromregler Messwert	ModBus RTU	1																																																	1		1				3.1.1) Trendlog
107	**ASP3-RLT3-M?-MW** Lüftung Fertigungbüro Volumenstromregler Messwert	ModBus RTU	1																																																	1		1				3.1.1) Trendlog
!! 108	**ASP3-RLT3-M?-ST** Lüftung Fertigungbüro Stellsignal	ModBus RTU																																																					
109	**ASP3-RLT3-M?-RW** Lüftung Fertigungbüro Rückführwert	ModBus RTU	1													1										1																										2		2				
110	**ASP3-RLT3-M?-MW** Lüftung Fertigungbüro Messwert	ModBus RTU	1																																																	1		1				3.1.1) Trendlog
111	**ASP3-RLT3-M?-MW** Lüftung Fertigungbüro Messwert	ModBus RTU	1																																																	1		1				3.1.1) Trendlog
112	**ASP3-RLT3-M?-MW** Lüftung Fertigungbüro Messwert	ModBus RTU	1																																																	1		1				3.1.1) Trendlog

GA-Funktionsliste

ISP/ASP

Rucksack 3

ASP3

Rucksack 3 Lüftung Fertigungb

ASP3-RLT3

Nr.	Datenpunkt (BAS+Klartext)	0.1 Integrationsart der Datenpunkte oderGrafiktyp	1.1.1 AI - Analoge Eingabe	1.1.2 BI - Binäre Eingabe	1.1.3 AO - Analoge Ausgabe	1.1.4 BO - Binäre Ausgabe	1.2.1 AV - Analogwert	1.2.2 BV/MV - Binärwert(e)	1.3.1 SCH - Zeitplan	1.3.2 CAL - Kalender	1.3.3 NC - Alarm-/Ereignismeldung	1.3.4 LOG - Datenaufzeichnung	1.3.5 KO - Sonstige Komplexe Objekte	2.1.1 Zeiten (TP, TON, TOFF)	2.1.2 Arithmetische Berechnung	2.2.1 Grenzwertüberwachung (fest oder gleitend)	2.2.2 Betriebsstundenüberwachung	2.2.3 Ereignisüberwachung (Zählung)	2.2.4 Befehlsausführungsüberwachung	2.2.5 Anlagen-/Gerätestatus	2.2.6 Motorsteuerung	2.2.7 Blockierschutz	2.2.8 Umschaltung (Analogwert)	2.2.9 Folgesteuerung	2.2.10 Frostschutzsteuerung	2.2.11 Sicherheitssteuerung	2.2.12 Prioritätssteuerung	2.3.1 P-/ PI-/ PID-Regler	2.3.2 Sollwertführung /-kennlinie	2.3.3 Stellausgabe stetig	2.3.4 Stellausgabe 2-Punkt	2.3.5 Stellausgabe 3-Punkt	2.3.6 Stellausgabe 3-Punkt mit variabler Impulslän.	2.3.7 Stellausgabe Pulsweitenmodulation	2.3.8 Begrenzung Sollwert/Stellwert	2.3.9 Parameterumschaltung	2.4.1 Energieniveau	2.4.2 Energierückgewinnung	2.4.3 h,x-Sollwertführung	2.4.4 Schaltzeitpunktoptimierung	2.4.5 Nachtkühlung	2.5.1 Lichtsteuerung	2.5.2 Treppenlichtschaltung	2.5.3 Tageslichtschaltung	2.5.4 Konstantlichtregelung	2.6.1 Sonnenschutz stellen	2.6.2 Sonnen-/Dämmerungsautomatik	2.6.3 Thermoautomatik	2.6.4 Witterungsschutz	2.6.5 Sonnenstandsberechnung	2.7.1 Sonstige Anwendungsfunktionen	3.1.1 Automationsfunktionen und Parameter	3.1.2 Grafik	3.1.3 Dynamisierung	3.1.4 Handlungsanweisung	3.1.5 Nachricht an externe Stellen	3.1.6 Historisierung in Datenbank	Bemerkung
113	**ASP3-RLT3-BSK?-SB** Lüftung Fertigungbüro Schaltbefehl	physikalisch				1												1		1																															1		1				
114	**ASP3-RLT3-BSK?-RMA** Lüftung Fertigungbüro Rückmeldung Auf	physikalisch		1																1																															1		1		1		
115	**ASP3-RLT3-BSK?-RMZ** Lüftung Fertigungbüro Rückmeldung Zu	physikalisch		1																	1					1																									1		1				3.1.1) Event Log
!! 116	**ASP3-RLT3-M?-ST** Lüftung Fertigungbüro Stellsignal	ModBus RTU																																																							
117	**ASP3-RLT3-M?-RW** Lüftung Fertigungbüro Rückführwert	ModBus RTU	1													1										1																									2		2				
118	**ASP3-RLT3-M?-MW** Lüftung Fertigungbüro Messwert	ModBus RTU	1																																																1		1				3.1.1) Trendlog
119	**ASP3-RLT3-M?-MW** Lüftung Fertigungbüro Messwert	ModBus RTU	1																																																1		1				3.1.1) Trendlog
120	**ASP3-RLT3-M?-MW** Lüftung Fertigungbüro Messwert	ModBus RTU	1																																																1		1				3.1.1) Trendlog
121	**ASP3-RLT3-BSK?-SB** Lüftung Fertigungbüro Schaltbefehl	physikalisch				1												1		1																															1		1				
122	**ASP3-RLT3-BSK?-RMA** Lüftung Fertigungbüro Rückmeldung Auf	physikalisch		1																1																															1		1		1		
123	**ASP3-RLT3-BSK?-RMZ** Lüftung Fertigungbüro Rückmeldung Zu	physikalisch		1																	1					1																									1		1				3.1.1) Event Log
	====== ======		55	38	8	14										9		28		27	11					20		8	8	8																					126	2	126	14	27		

Revision	Datum	Name
1		
2		
3		

Ersteller: M.Wieland
Datum: 15.02.2026
Geprüft:
Datum:

Ersteller: RR-Schema GmbH, Johann-Grienwald-Str.7, 94137 Bayerbach

Kunde: Muster Kunde, Muster Straße, Muster Ort

Projekt / Objekt: Muster Projekt, Muster Straße, Muster Ort

Kommission:
Zeichnungsnummer:
LP3

ASP3
RLT3
Rucksack 3
Lüftung Fertigungbüro

RLT3

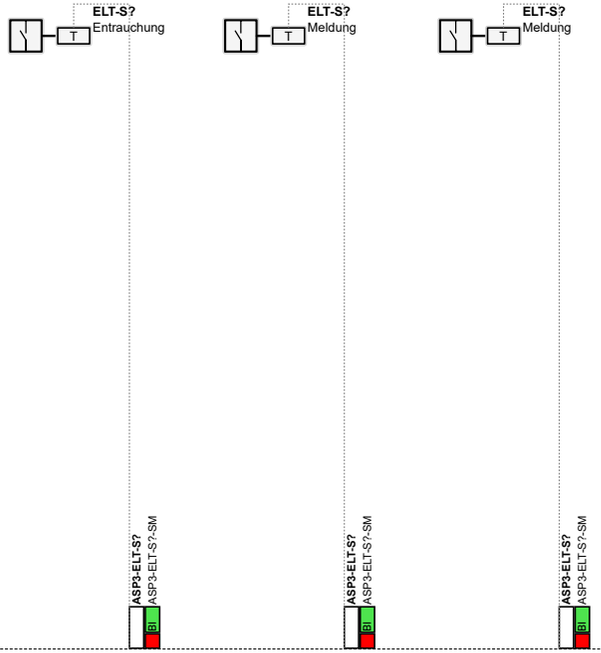

1			
2			
3			
	Revision	Datum	Name

Ersteller:	M.Wieland
Datum:	15.02.2026
Geprüft:	
Datum:	

Ersteller:
RR-Schema GmbH
Johann-Grienwald-Str.7
94137 Bayerbach

Kunde:
Muster Kunde
Muster Straße
Muster Ort

Projekt / Objekt:
Muster Projekt
Muster Straße
Muster Ort

Kommission:

Zeichnungsnummer:

LP3

ASP3
ELT
Rucksack 3
Elektro

1 / 1
ELT
79 / 219

GA-Funktionsliste

ISP/ASP

Rucksack 3

ASP3

Rucksack 3 Elektro

ASP3-ELT

	Datenpunkt (BAS+Klartext)	Abschnitt	0.	1. Ein -/Ausgabefunktionen												2. Anwendungsfunktionen																																		3. BAE + MBE						Bemerkung
			Integration	physikalische				Werte		komplexe					Logic		Überwachung und Steuerung											Regelung									Optimierung					Beleuchtung				Sonnenschutz					*	Bedienung/Anzeige						
			Integrationsart der Datenpunkte oderGrafiktyp	AI - Analoge Eingabe	BI - Binäre Eingabe	AO - Analoge Ausgabe	BO - Binäre Ausgabe	AV - Analogwert	BV/MV - Binäewert(e)	SCH - Zeitplan	CAL - Kalender	NC - Alarm-/Ereignismeldung	LOG - Datenaufzeichnung	KO - Sonstige Komplexe Objekte	Zeiten (TP, TON, TOFF)	Arithmetische Berechnung	Grenzwertüberwachung (fest oder gleitend)	Betriebsstundenüberwachung	Ereignisüberwachung (Zählung)	Befehlsausführungsüberwachung	Anlagen-/Gerätestatus	Motorsteuerung	Blockierschutz	Umschaltung (Analogwert)	Folgesteuerung	Frostschutzsteuerung	Sicherheitssteuerung	Prioritätssteuerung	P- / PI-/ PID-Regler	Sollwertführung /-kennlinie	Stellausgabe stetig	Stellausgabe 2-Punkt	Stellausgabe 3-Punkt	Stellausgabe 3-Punkt mit variabler Impulslän	Stellausgabe Pulsweitenmodulation	Begrenzung Sollwert/Stellwert	Parameterumschaltung	Energieniveau	Energierückgewinnung	h,x-Sollwertführung	Schaltzeitpunktoptimierung	Nachtkühlung	Lichtsteuerung	Treppenlichtschaltung	Tageslichtschaltung	Konstantlichtregelung	Sonnenschutz stellen	Sonnen-/Dämmerungsautomatik	Thermoautomatik	Witterungsschutz	Sonnenstandsberechnung	Sonstige Anwendungsfunktionen	Automationsfunktionen und Parameter	Grafik	Dynamisierung	Handlungsanweisung	Nachricht an externe Stellen	Historisierung in Datenbank	
		Spalte	1	1	2	3	4	1	2	1	2	3	4	5	1	2	1	2	3	4	5	6	7	8	9	10	11	12	1	2	3	4	5	6	7	8	9	1	2	3	4	5	1	2	3	4	1	2	3	4	5	1	1	2	3	4	5	6	
				1.1.				1.2.		1.3.					2.1.		2.2.											2.3.									2.4.					2.5.				2.6.					2.7.	3.1.						
1	**ASP3-ELT-?-VDI** Elektro Anlagengrafik																																																			1	1	1				
2	**ASP3-ELT-S?-SM** Elektro Entrauchung Störmeldung		physikalisch		1														1																																	1		1	1	1		
3	**ASP3-ELT-S?-SM** Elektro Meldung Störmeldung		physikalisch		1														1																																	1		1	1	1		
4	**ASP3-ELT-S?-SM** Elektro Meldung Störmeldung		physikalisch		1														1																																	1		1	1	1		
	====== ======				3														3																																	4	1	4	3	3		

1			
2			
3			
	Revision	Datum	Name

Ersteller:	M.Wieland
Datum:	15.02.2026
Geprüft:	
Datum:	

Ersteller:
RR-Schema GmbH
Johann-Grienwald-Str.7
94137 Bayerbach

Kunde:
Muster Kunde
Muster Straße
Muster Ort

Projekt / Objekt:
Muster Projekt
Muster Straße
Muster Ort

Kommission:

Zeichnungsnummer:

LP3

ASP3
ELT
Rucksack 3
Elektro

/
ELT
80 / 219

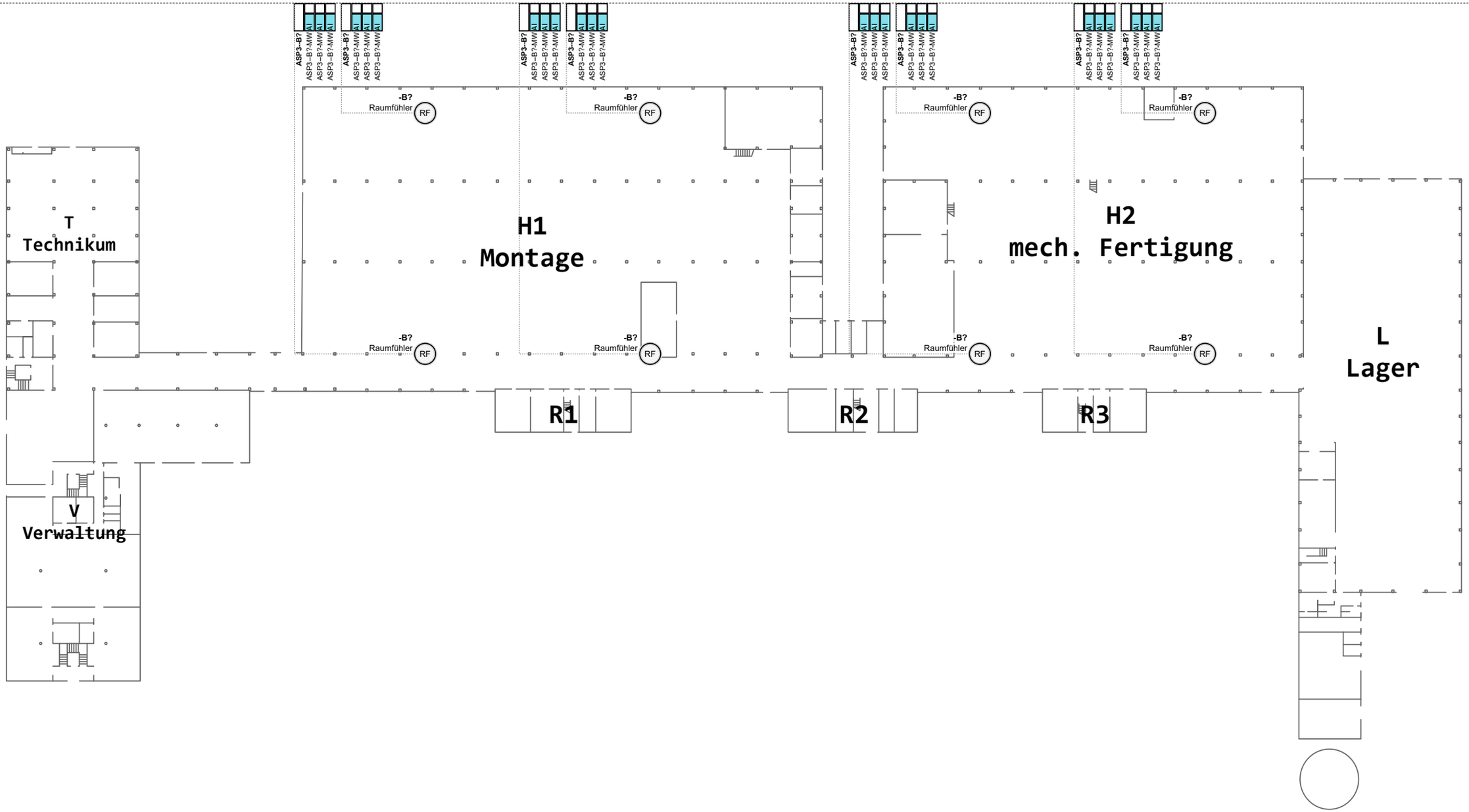

1			
2			
3			
	Revision	Datum	Name

Ersteller:	M.Wieland
Datum:	15.02.2026
Geprüft:	
Datum:	

Ersteller:
RR-Schema GmbH
Johann-Grienwald-Str.7
94137 Bayerbach

Kunde:
Muster Kunde
Muster Straße
Muster Ort

Projekt / Objekt:
Muster Projekt
Muster Straße
Muster Ort

Kommission:

Zeichnungsnummer:
LP3

ASP3

Rucksack 3

/

GA-Funktionsliste

ISP/ASP

Rucksack 3

ASP3

Rucksack 3

ASP3-

0. Integration · 1. Ein -/Ausgabefunktionen (1.1. physikalische, 1.2. Werte, 1.3. komplexe) · 2. Anwendungsfunktionen (2.1. Logic, 2.2. Überwachung und Steuerung, 2.3. Regelung, 2.4. Optimierung, 2.5. Beleuchtung, 2.6. Sonnenschutz, 2.7. *) · 3. BAE + MBE (3.1. Bedienung/Anzeige)

Nr.	Datenpunkt (BAS+Klartext)	0.1 Integrationsart der Datenpunkte oderGrafiktyp	1.1.1 AI - Analoge Eingabe	1.1.2 BI - Binäre Eingabe	1.1.3 AO - Analoge Ausgabe	1.1.4 BO - Binäre Ausgabe	1.2.1 AV - Analogwert	1.2.2 BV/MV - Binärewert(e)	1.3.1 SCH - Zeitplan	1.3.2 CAL - Kalender	1.3.3 NC - Alarm-/Ereignismeldung	1.3.4 LOG - Datenaufzeichnung	1.3.5 KO - Sonstige Komplexe Objekte	2.1.1 Zeiten (TP, TON, TOFF)	2.1.2 Arithmetische Berechnung	2.2.1 Grenzwertüberwachung (fest oder gleitend)	2.2.2 Betriebsstundenüberwachung	2.2.3 Ereignisüberwachung (Zählung)	2.2.4 Befehlsausführungsüberwachung	2.2.5 Anlagen-/Gerätestatus	2.2.6 Motorsteuerung	2.2.7 Blockierschutz	2.2.8 Umschaltung (Analogwert)	2.2.9 Folgesteuerung	2.2.10 Frostschutzsteuerung	2.2.11 Sicherheitssteuerung	2.2.12 Prioritätssteuerung	2.3.1 P-/ PI-/ PID-Regler	2.3.2 Sollwertführung /-kennlinie	2.3.3 Stellausgabe stetig	2.3.4 Stellausgabe 2-Punkt	2.3.5 Stellausgabe 3-Punkt	2.3.6 Stellausgabe 3-Punkt mit variabler Impulslän	2.3.7 Stellausgabe Pulsweitenmodulation	2.3.8 Begrenzung Sollwert/Stellwert	2.3.9 Parameterumschaltung	2.4.1 Energieniveau	2.4.2 Energierückgewinnung	2.4.3 h,x-Sollwertführung	2.4.4 Schaltzeitpunktoptimierung	2.4.5 Nachtkühlung	2.5.1 Lichtsteuerung	2.5.2 Treppenlichtschaltung	2.5.3 Tageslichtschaltung	2.5.4 Konstantlichtregelung	2.6.1 Sonnenschutz stellen	2.6.2 Sonnen-/Dämmerungsautomatik	2.6.3 Thermoautomatik	2.6.4 Witterungsschutz	2.6.5 Sonnenstandsberechnung	2.7.1 Sonstige Anwendungsfunktionen	3.1.1 Automationsfunktionen und Parameter	3.1.2 Grafik	3.1.3 Dynamisierung	3.1.4 Handlungsanweisung	3.1.5 Nachricht an externe Stellen	3.1.6 Historisierung in Datenbank	Bemerkung
1	ASP3--B?-MW Raumfühler Temperatur	ModBus RTU	1																																																1		1				3.1.1) Trendlog
2	ASP3--B?-MW Raumfühler Messwert	ModBus RTU	1																																																1		1				3.1.1) Trendlog
3	ASP3--B?-MW Raumfühler Messwert	ModBus RTU	1																																																1		1				3.1.1) Trendlog
4	ASP3--B?-MW Raumfühler Temperatur	ModBus RTU	1																																																1		1				3.1.1) Trendlog
5	ASP3--B?-MW Raumfühler Messwert	ModBus RTU	1																																																1		1				3.1.1) Trendlog
6	ASP3--B?-MW Raumfühler Messwert	ModBus RTU	1																																																1		1				3.1.1) Trendlog
7	ASP3--B?-MW Raumfühler Temperatur	ModBus RTU	1																																																1		1				3.1.1) Trendlog
8	ASP3--B?-MW Raumfühler Messwert	ModBus RTU	1																																																1		1				3.1.1) Trendlog
9	ASP3--B?-MW Raumfühler Messwert	ModBus RTU	1																																																1		1				3.1.1) Trendlog
10	ASP3--B?-MW Raumfühler Temperatur	ModBus RTU	1																																																1		1				3.1.1) Trendlog
11	ASP3--B?-MW Raumfühler Messwert	ModBus RTU	1																																																1		1				3.1.1) Trendlog
12	ASP3--B?-MW Raumfühler Messwert	ModBus RTU	1																																																1		1				3.1.1) Trendlog
13	ASP3--B?-MW Raumfühler Temperatur	ModBus RTU	1																																																1		1				3.1.1) Trendlog
14	ASP3--B?-MW Raumfühler Messwert	ModBus RTU	1																																																1		1				3.1.1) Trendlog
15	ASP3--B?-MW Raumfühler Messwert	ModBus RTU	1																																																1		1				3.1.1) Trendlog
16	ASP3--B?-MW Raumfühler Temperatur	ModBus RTU	1																																																1		1				3.1.1) Trendlog
17	ASP3--B?-MW Raumfühler Messwert	ModBus RTU	1																																																1		1				3.1.1) Trendlog
18	ASP3--B?-MW Raumfühler Messwert	ModBus RTU	1																																																1		1				3.1.1) Trendlog
19	ASP3--B?-MW Raumfühler Temperatur	ModBus RTU	1																																																1		1				3.1.1) Trendlog
20	ASP3--B?-MW Raumfühler Messwert	ModBus RTU	1																																																1		1				3.1.1) Trendlog
21	ASP3--B?-MW Raumfühler Messwert	ModBus RTU	1																																																1		1				3.1.1) Trendlog
22	ASP3--B?-MW Raumfühler Temperatur	ModBus RTU	1																																																1		1				3.1.1) Trendlog
23	ASP3--B?-MW Raumfühler Messwert	ModBus RTU	1																																																1		1				3.1.1) Trendlog
24	ASP3--B?-MW Raumfühler Messwert	ModBus RTU	1																																																1		1				3.1.1) Trendlog
	====== ======		24																																																24		24				

Deckblatt

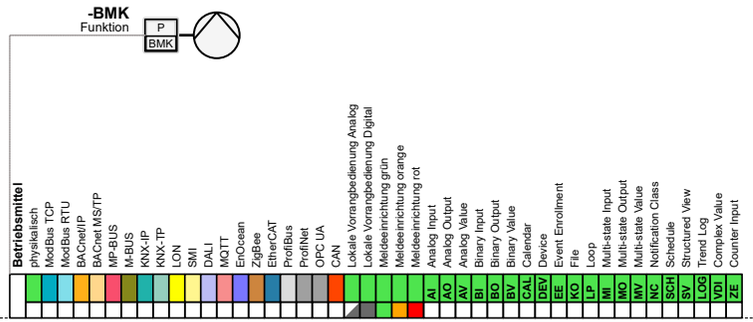

LP3

Projekt:

Muster Projekt
Muster Straße
Muster Ort

Kunde:

Muster Kunde
Muster Straße
Muster Ort

Ersteller:

RR-Schema GmbH
Johann-Grienwald-Str.7
94137 Bayerbach

Versionen:

Ver. 1.0

Ver. 1.1

Kommission:

Zeichnungsnummer:

	Revision	Datum	Name
1			
2			
3			

Ersteller:	M.Wieland
Datum:	15.02.2026
Geprüft:	
Datum:	

Ersteller: RR-Schema GmbH, Johann-Grienwald-Str.7, 94137 Bayerbach

Kunde: Muster Kunde, Muster Straße, Muster Ort

Projekt / Objekt: Muster Projekt, Muster Straße, Muster Ort

Kommission:

Zeichnungsnummer: LP3

ASP4

Rucksack 2

/

Inhaltsverzeichnis

Deckblatt				ASP4-	83	>[83]<
Inhaltsverzeichnis				ASP4-	84	>[84]<
SSK	Schaltschrank	Seite 01	Schaltschrank	ASP4-SSK	85	>[85]<
SSK	Schaltschrank	Seite 02	Belegung	ASP4-SSK	86	>[86]<
SSK	Schaltschrank	Seite 03	Reserve	ASP4-SSK	87	>[87]<
SSK	Schaltschrank	Funktionsliste	ASP4-WEZ	ASP4-SSK	88	>[88]<
SSK	Schaltschrank	Funktionsliste	ASP4-SSK	ASP4-SSK	89	>[89]<
HZG	Heizung / Kühlung	Seite 01	BA1	ASP4-HZG	90	>[90]<
HZG	Heizung / Kühlung	Funktionsliste	ASP4-VT2	ASP4-HZG	91	>[91]<
HZG	Heizung / Kühlung	Funktionsliste	ASP4-HK6	ASP4-HZG	92	>[92]<
HZG	Heizung / Kühlung	Funktionsliste	ASP4-HK7	ASP4-HZG	93	>[93]<
HZG	Heizung / Kühlung	Funktionsliste	ASP4-HK8	ASP4-HZG	94	>[94]<
HZG	Heizung / Kühlung	Funktionsliste	ASP4-HK9	ASP4-HZG	95	>[95]<
HZG	Heizung / Kühlung	Funktionsliste	ASP4-WP	ASP4-HZG	96	>[96]<
HZG	Heizung / Kühlung	Funktionsliste	ASP4-WW1	ASP4-HZG	97	>[97]<
HZG	Heizung / Kühlung	Funktionsliste	ASP4-KK6	ASP4-HZG	98	>[98]<
KW	Kaltwasser	Seite 01	Kaltwasser	ASP4-KW	99	>[99]<
KW	Kaltwasser	Seite 02	Kaltwasser	ASP4-KW	100	>[100]<
KW	Kaltwasser	Funktionsliste	ASP4-KW	ASP4-KW	101	>[101]<
KW	Kaltwasser	Funktionsliste	ASP4-KW	ASP4-KW	102	>[102]<
KW	Kaltwasser	Funktionsliste	ASP4-KK1	ASP4-KW	103	>[103]<
KW	Kaltwasser	Funktionsliste	ASP4-KK2	ASP4-KW	104	>[104]<
KW	Kaltwasser	Funktionsliste	ASP4-KK3	ASP4-KW	105	>[105]<
KW	Kaltwasser	Funktionsliste	ASP4-KK4	ASP4-KW	106	>[106]<
KW	Kaltwasser	Funktionsliste	ASP4-KK5	ASP4-KW	107	>[107]<
ELT	Elektro	Seite 01	Meldungen	ASP4-ELT	108	>[108]<
ELT	Elektro	Funktionsliste	ASP4-ELT	ASP4-ELT	109	>[109]<

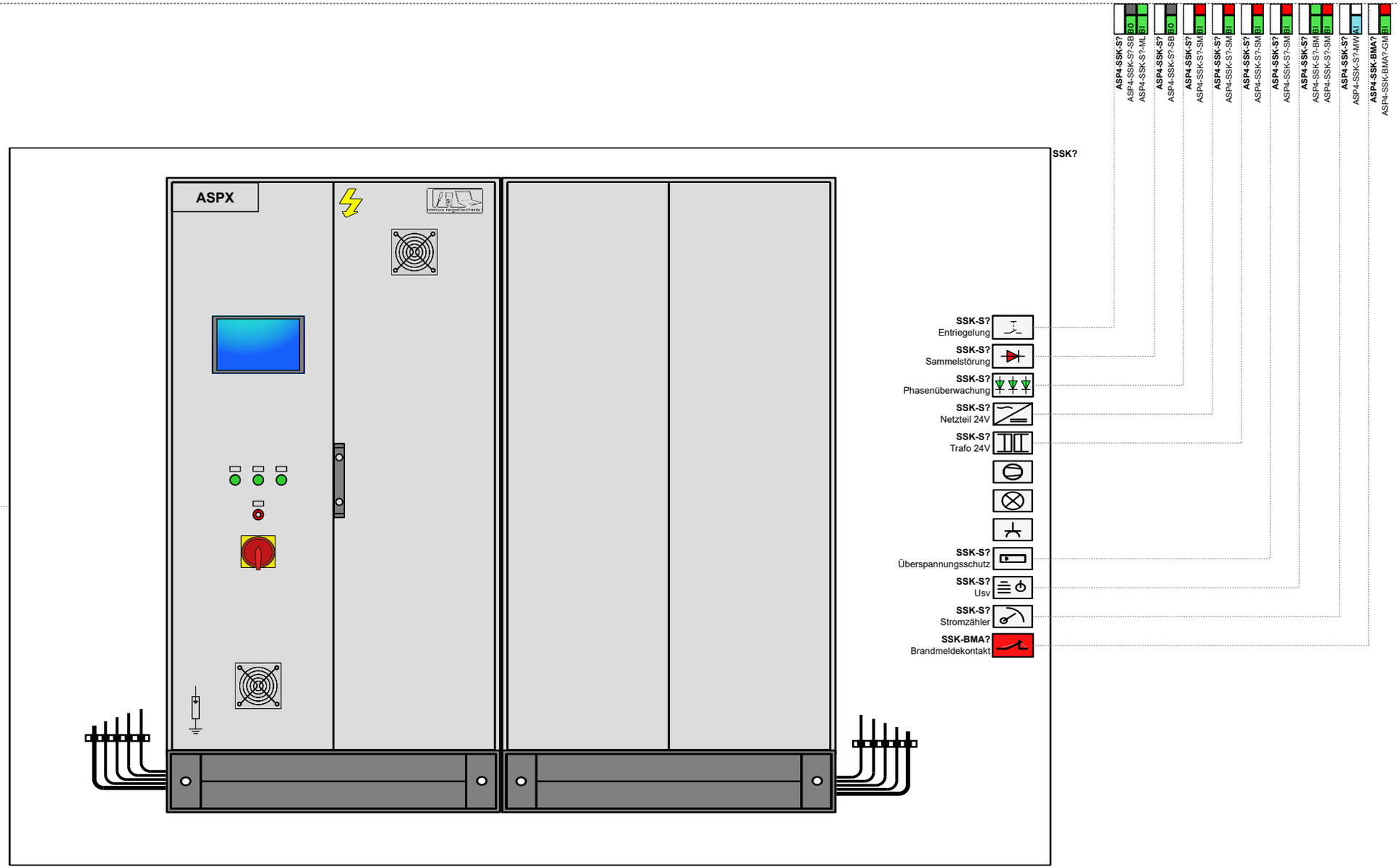

1			
2			
3			
	Revision	Datum	Name

Ersteller:	M.Wieland
Datum:	15.02.2026
Geprüft:	
Datum:	

Ersteller:
RR-Schema GmbH
Johann-Grienwald-Str.7
94137 Bayerbach

Kunde:
Muster Kunde
Muster Straße
Muster Ort

Projekt / Objekt:
Muster Projekt
Muster Straße
Muster Ort

Kommission:

Zeichnungsnummer:

LP3

ASP4
SSK
Rucksack 2
Schaltschrank

1 / 3
SSK
85 / 219

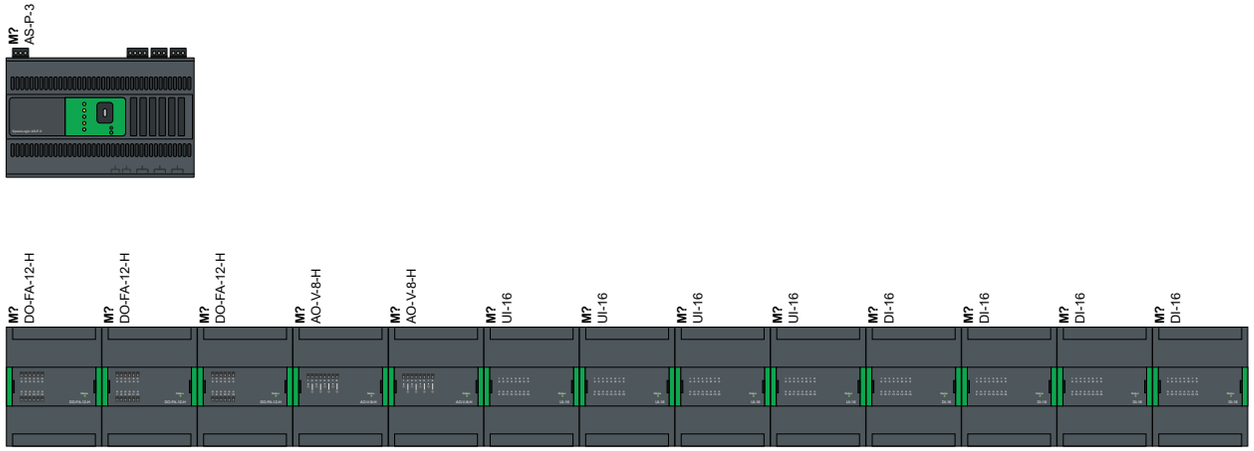

1			
2			
3			
	Revision	Datum	Name

Ersteller:	M.Wieland
Datum:	15.02.2026
Geprüft:	
Datum:	

Ersteller:
RR-Schema GmbH
Johann-Grienwald-Str.7
94137 Bayerbach

Kunde:
Muster Kunde
Muster Straße
Muster Ort

Projekt / Objekt:
Muster Projekt
Muster Straße
Muster Ort

Kommission:

Zeichnungsnummer:

LP3

ASP4
SSK
Rucksack 2
Schaltschrank

2 / 3
SSK
86 / 219

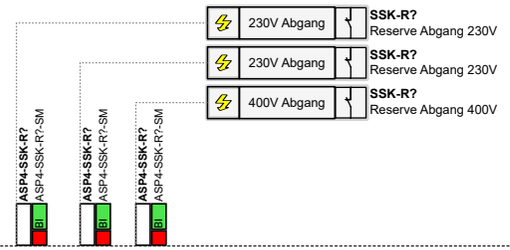

1			
2			
3			
	Revision	Datum	Name

Ersteller:	M.Wieland
Datum:	15.02.2026
Geprüft:	
Datum:	

Ersteller:
RR-Schema GmbH
Johann-Grienwald-Str.7
94137 Bayerbach

Kunde:
Muster Kunde
Muster Straße
Muster Ort

Projekt / Objekt:
Muster Projekt
Muster Straße
Muster Ort

Kommission:

Zeichnungsnummer:

LP3

ASP4
SSK
Rucksack 2
Schaltschrank

3 / 3
SSK
87 / 219

a	b	c	d	e	f	g	h	i	j

GA-Funktionsliste

ISP/ASP

Rucksack 2

ASP4

Rucksack 2 Wärmeerzeugung

ASP4-WEZ

	Datenpunkt (BAS+Klartext)	0. Integration: Integrationsart der Datenpunkte oderGrafiktyp	1. Ein -/Ausgabefunktionen – physikalische: AI - Analoge Eingabe	BI - Binäre Eingabe	AO - Analoge Ausgabe	BO - Binäre Ausgabe	Werte: AV - Analogwert	BV/MV - Binärewert(e)	komplexe: SCH - Zeitplan	CAL - Kalender	NC - Alarm-/Ereignismeldung	LOG - Datenaufzeichnung	KO - Sonstige Komplexe Objekte
	Abschnitt	0.	1.1.				1.2.		1.3.				
	Spalte	1	1	2	3	4	1	2	1	2	3	4	5
1	ASP4-WEZ-?-VDI Wärmeerzeugung Anlagengrafik												
	====== ======												

Datenpunkt (BAS+Klartext)	2. Anwendungsfunktionen – Logic: Zeiten (TP, TON, TOFF)	Arithmetische Berechnung	Überwachung und Steuerung: Grenzwertüberwachung (fest oder gleitend)	Betriebsstundenüberwachung	Ereignisüberwachung (Zählung)	Befehlsausführungsüberwachung	Anlagen-/Gerätestatus	Motorsteuerung	Blockierschutz	Umschaltung (Analogwert)	Folgesteuerung	Frostschutzsteuerung	Sicherheitssteuerung	Prioritätssteuerung
Abschnitt	2.1.		2.2.											
Spalte	1	2	1	2	3	4	5	6	7	8	9	10	11	12
ASP4-WEZ-?-VDI Wärmeerzeugung Anlagengrafik														
====== ======														

Datenpunkt (BAS+Klartext)	Regelung: P-/ PI-/ PID-Regler	Sollwertführung /-kennlinie	Stellausgabe stetig	Stellausgabe 2-Punkt	Stellausgabe 3-Punkt	Stellausgabe 3-Punkt mit variabler Impulslän	Stellausgabe Pulsweitenmodulation	Begrenzung Sollwert/Stellwert	Parameterumschaltung	Optimierung: Energieniveau	Energierückgewinnung	h,x-Sollwertführung	Schaltzeitpunktoptimierung	Nachtkühlung
Abschnitt	2.3.									2.4.				
Spalte	1	2	3	4	5	6	7	8	9	1	2	3	4	5
ASP4-WEZ-?-VDI Wärmeerzeugung Anlagengrafik														
====== ======														

Datenpunkt (BAS+Klartext)	Beleuchtung: Lichtsteuerung	Treppenlichtschaltung	Tageslichtschaltung	Konstantlichtregelung	Sonnenschutz: Sonnenschutz stellen	Sonnen-/Dämmerungsautomatik	Thermoautomatik	Witterungsschutz	Sonnenstandsberechnung	*: Sonstige Anwendungsfunktionen	3. BAE + MBE – Bedienung/Anzeige: Automationsfunktionen und Parameter	Grafik	Dynamisierung	Handlungsanweisung	Nachricht an externe Stellen	Historisierung in Datenbank	Bemerkung
Abschnitt	2.5.				2.6.					2.7.	3.1.						
Spalte	1	2	3	4	1	2	3	4	5	1	1	2	3	4	5	6	
ASP4-WEZ-?-VDI Wärmeerzeugung Anlagengrafik											1	1	1				
====== ======											1	1	1				

GA-Funktionsliste

ISP/ASP

Rucksack 2

ASP4

Rucksack 2 Schaltschrank

ASP4-SSK

	Datenpunkt (BAS+Klartext)	Abschnitt	0.	1. Ein -/Ausgabefunktionen												2. Anwendungsfunktionen																																		3. BAE + MBE						Bemerkung
			Integration	physikalische				Werte		komplexe					Logic		Überwachung und Steuerung												Regelung										Optimierung					Beleuchtung				Sonnenschutz					*	Bedienung/Anzeige						
			Integrationsart der Datenpunkte oderGrafiktyp	AI - Analoge Eingabe	BI - Binäre Eingabe	AO - Analoge Ausgabe	BO - Binäre Ausgabe	AV - Analogwert	BV/MV - Binärewert(e)	SCH - Zeitplan	CAL - Kalender	NC - Alarm-/Ereignismeldung	LOG - Datenaufzeichnung	KO - Sonstige Komplexe Objekte	Zeiten (TP, TON, TOFF)	Arithmetische Berechnung	Grenzwertüberwachung (fest oder gleitend)	Betriebsstundenüberwachung	Ereignisüberwachung (Zählung)	Befehlsausführungsüberwachung	Anlagen-/Gerätestatus	Motorsteuerung	Blockierschutz	Umschaltung (Analogwert)	Folgesteuerung	Frostschutzsteuerung	Sicherheitssteuerung	Prioritätssteuerung	P- / PI- / PID-Regler	Sollwertführung / -kennlinie	Stellausgabe stetig	Stellausgabe 2-Punkt	Stellausgabe 3-Punkt	Stellausgabe 3-Punkt mit variabler Impulslän.	Stellausgabe Pulsweitenmodulation	Begrenzung Sollwert/Stellwert	Parameterumschaltung	Energieniveau	Energierückgewinnung	h,x-Sollwertführung	Schaltzeitpunktoptimierung	Nachtkühlung	Lichtsteuerung	Treppenlichtschaltung	Tageslichtschaltung	Konstantlichtregelung	Sonnenschutz stellen	Sonnen-/Dämmerungsautomatik	Thermoautomatik	Witterungsschutz	Sonnenstandsberechnung	Sonstige Anwendungsfunktionen	Automationsfunktionen und Parameter	Grafik	Dynamisierung	Handlungsanweisung	Nachricht an externe Stellen	Historisierung in Datenbank	
		Spalte	1	1	2	3	4	1	2	1	2	3	4	5	1	2	1	2	3	4	5	6	7	8	9	10	11	12	1	2	3	4	5	6	7	8	9	1	2	3	4	5	1	2	3	4	1	2	3	4	5	1	1	2	3	4	5	6	
1	**ASP4-SSK-S?-SB** Schaltschrank Entriegelung Entriegeln	physikalisch					1												1		1																																1		1				
2	**ASP4-SSK-S?-ML** Schaltschrank Entriegelung Taster	physikalisch			1																1																																1		1		1		
3	**ASP4-SSK-S?-SB** Schaltschrank Sammelstörung Sammelstörmeldung	physikalisch					1												1		1																																1		1				
4	**ASP4-SSK-S?-SM** Schaltschrank Phasenüberwachung Störmeldung	physikalisch			1														1																																		1		1	1	1		
5	**ASP4-SSK-S?-SM** Schaltschrank Netzteil 24V Störmeldung	physikalisch			1														1																																		1		1	1	1		
6	**ASP4-SSK-S?-SM** Schaltschrank Trafo 24V Sicherung	physikalisch			1														1																																		1		1	1	1		
7	**ASP4-SSK-S?-SM** Schaltschrank Überspannungsschutz Störmeldung	physikalisch			1														1																																		1		1	1	1		
8	**ASP4-SSK-S?-BM** Schaltschrank Usv Betriebsmeldung	physikalisch			1																1																																1		1		1		
9	**ASP4-SSK-S?-SM** Schaltschrank Usv Störmeldung	physikalisch			1														1																																		1		1	1	1		
10	**ASP4-SSK-S?-MW** Schaltschrank Stromzähler Wirkengergie	ModBus RTU		1																	1																																1		1				3.1.1) Trendlog
11	**ASP4-SSK-BMA?-GM** Schaltschrank Brandmeldekontakt Brandalarm	physikalisch			1																	1					1																										1		1				3.1.1) Event Log
12	**ASP4-SSK-R?-SM** Schaltschrank Reserve Abgang 230V Störmeldung	physikalisch			1														1																																		1		1	1	1		
13	**ASP4-SSK-R?-SM** Schaltschrank Reserve Abgang 230V Störmeldung	physikalisch			1														1																																		1		1	1	1		
14	**ASP4-SSK-R?-SM** Schaltschrank Reserve Abgang 400V Störmeldung	physikalisch			1														1																																		1		1	1	1		
	====== ======			1	11		2												10		5	1					1																										14		14	8	10		

1			
2			
3			
	Revision	Datum	Name

Ersteller:	M.Wieland
Datum:	15.02.2026
Geprüft:	
Datum:	

Ersteller:
RR-Schema GmbH
Johann-Grienwald-Str.7
94137 Bayerbach

Kunde:
Muster Kunde
Muster Straße
Muster Ort

Projekt / Objekt:
Muster Projekt
Muster Straße
Muster Ort

Kommission:

Zeichnungsnummer:

LP3

ASP4
SSK
Rucksack 2
Schaltschrank

/
SSK
89 / 219

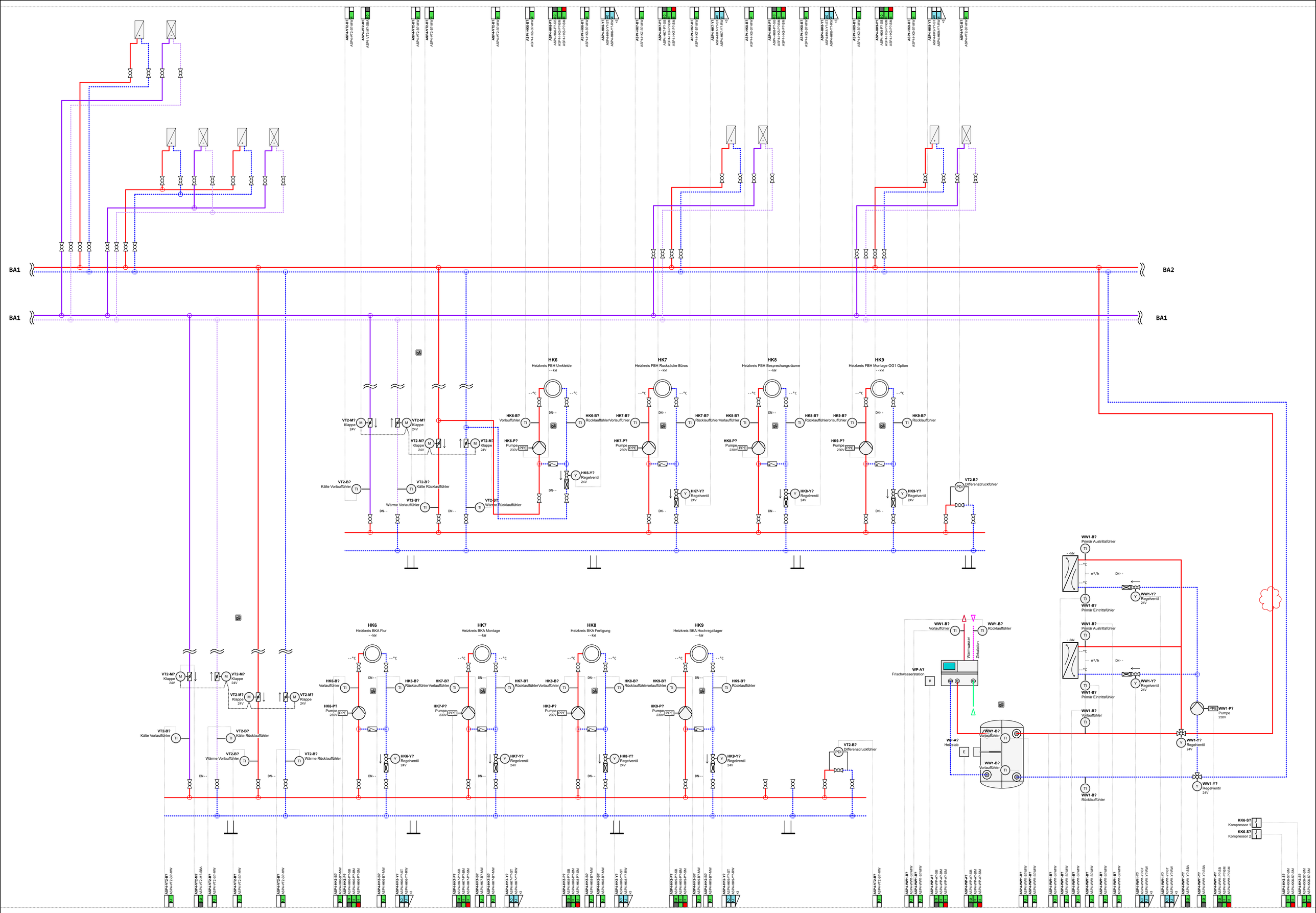

1			
2			
3			
	Revision	Datum	Name

Ersteller:	M.Wieland
Datum:	15.02.2026
Geprüft:	
Datum:	

Ersteller:
RR-Schema GmbH
Johann-Grienwald-Str.7
94137 Bayerbach

Kunde:
Muster Kunde
Muster Straße
Muster Ort

Projekt / Objekt:
Muster Projekt
Muster Straße
Muster Ort

Kommission:

Zeichnungsnummer:

LP3

ASP4
HZG
Rucksack 2
Heizung / Kühlung

1 / 1
HZG
90 / 219

GA-Funktionsliste

ISP/ASP

Rucksack 2

ASP4

Rucksack 2 Verteiler

ASP4-VT2

0. Integration | 1. Ein -/Ausgabefunktionen (1.1. physikalische, 1.2. Werte, 1.3. komplexe) | 2. Anwendungsfunktionen (2.1. Logic, 2.2. Überwachung und Steuerung, 2.3. Regelung, 2.4. Optimierung, 2.5. Beleuchtung, 2.6. Sonnenschutz, 2.7. *) | 3. BAE + MBE (3.1. Bedienung/Anzeige) | Bemerkung

Nr	Datenpunkt (BAS+Klartext)	0.1 Integrationsart der Datenpunkte oderGrafiktyp	1.1.1 AI - Analoge Eingabe	1.1.2 BI - Binäre Eingabe	1.1.3 AO - Analoge Ausgabe	1.1.4 BO - Binäre Ausgabe	1.2.1 AV - Analogwert	1.2.2 BV/MV - Binärewert(e)	1.3.1 SCH - Zeitplan	1.3.2 CAL - Kalender	1.3.3 NC - Alarm-/Ereignismeldung	1.3.4 LOG - Datenaufzeichnung	1.3.5 KO - Sonstige Komplexe Objekte	2.1.1 Zeiten (TP, TON, TOFF)	2.1.2 Arithmetische Berechnung	2.2.1 Grenzwertüberwachung (fest oder gleitend)	2.2.2 Betriebsstundenüberwachung	2.2.3 Ereignisüberwachung (Zählung)	2.2.4 Befehlsausführungsüberwachung	2.2.5 Anlagen-/Gerätestatus	2.2.6 Motorsteuerung	2.2.7 Blockierschutz	2.2.8 Umschaltung (Analogwert)	2.2.9 Folgesteuerung	2.2.10 Frostschutzsteuerung	2.2.11 Sicherheitssteuerung	2.2.12 Prioritätssteuerung	2.3.1 P-/ PI-/ PID-Regler	2.3.2 Sollwertführung /-kennlinie	2.3.3 Stellausgabe stetig	2.3.4 Stellausgabe 2-Punkt	2.3.5 Stellausgabe 3-Punkt	2.3.6 Stellausgabe 3-Punkt mit variabler Impulslän	2.3.7 Stellausgabe Pulsweitenmodulation	2.3.8 Begrenzung Sollwert/Stellwert	2.3.9 Parameterumschaltung	2.4.1 Energieniveau	2.4.2 Energierückgewinnung	2.4.3 h,x-Sollwertführung	2.4.4 Schaltzeitpunktoptimierung	2.4.5 Nachtkühlung	2.5.1 Lichtsteuerung	2.5.2 Treppenlichtschaltung	2.5.3 Tageslichtschaltung	2.5.4 Konstantlichtregelung	2.6.1 Sonnenschutz stellen	2.6.2 Sonnen-/Dämmerungsautomatik	2.6.3 Thermoautomatik	2.6.4 Witterungsschutz	2.6.5 Sonnenstandsberechnung	2.7.1 Sonstige Anwendungsfunktionen	3.1.1 Automationsfunktionen und Parameter	3.1.2 Grafik	3.1.3 Dynamisierung	3.1.4 Handlungsanweisung	3.1.5 Nachricht an externe Stellen	3.1.6 Historisierung in Datenbank	Bemerkung
1	ASP4-VT2-B?-MW Verteiler Kälte Vorlaufühler Temperatur	physikalisch	1																																																	1		1				3.1.1) Trendlog
2	ASP4-VT2-M?-SBA Verteiler 2 Klappe Schaltbefehl	physikalisch				1												1		1																																1		1				
3	ASP4-VT2-B?-MW Verteiler Kälte Rücklaufühler Temperatur	physikalisch	1																																																	1		1				3.1.1) Trendlog
4	ASP4-VT2-?-VDI Verteiler 2 Anlagengrafik																																																			1	1	1				
5	ASP4-VT2-B?-MW Verteiler Wärme Vorlaufühler Temperatur	physikalisch	1																																																	1		1				3.1.1) Trendlog
6	ASP4-VT2-B?-MW Verteiler Wärme Rücklaufühler Temperatur	physikalisch	1																																																	1		1				3.1.1) Trendlog
7	ASP4-VT2-B?-MW Verteiler Kälte Vorlaufühler Temperatur	physikalisch	1																																																	1		1				3.1.1) Trendlog
8	ASP4-VT2-M?-SBA Verteiler 2 Klappe Schaltbefehl	physikalisch				1												1		1																																1		1				
9	ASP4-VT2-B?-MW Verteiler Kälte Rücklaufühler Temperatur	physikalisch	1																																																	1		1				3.1.1) Trendlog
10	ASP4-VT2-?-VDI Verteiler 2 Anlagengrafik																																																			1	1	1				
11	ASP4-VT2-B?-MW Verteiler Wärme Vorlaufühler Temperatur	physikalisch	1																																																	1		1				3.1.1) Trendlog
12	ASP4-VT2-B?-MW Verteiler Wärme Rücklaufühler Temperatur	physikalisch	1																																																	1		1				3.1.1) Trendlog
13	ASP4-VT2-B?-MW Verteiler 2 Differenzdruckfühler Messwert	physikalisch	1																																																	1		1				3.1.1) Trendlog
14	ASP4-VT2-B?-MW Verteiler 2 Differenzdruckfühler Messwert	physikalisch	1																																																	1		1				3.1.1) Trendlog
	====== ======		10			2												2		2																																14	2	14				

GA-Funktionsliste

ISP/ASP

Rucksack 2

ASP4

Rucksack 2 Heizkreis BKA Flur

ASP4-HK6

	Datenpunkt (BAS+Klartext)	Integrationsart der Datenpunkte oderGrafiktyp	0. Integration	1. Ein -/Ausgabefunktionen physikalische				Werte		komplexe					2. Anwendungsfunktionen Logic		Überwachung und Steuerung												Regelung										Optimierung					Beleuchtung				Sonnenschutz					*	3. BAE + MBE Bedienung/Anzeige						Bemerkung
				AI - Analoge Eingabe	BI - Binäre Eingabe	AO - Analoge Ausgabe	BO - Binäre Ausgabe	AV - Analogwert	BV/MV - Binärwert(e)	SCH - Zeitplan	CAL - Kalender	NC - Alarm-/Ereignismeldung	LOG - Datenaufzeichnung	KO - Sonstige Komplexe Objekte	Zeiten (TP, TON, TOFF)	Arithmetische Berechnung	Grenzwertüberwachung (fest oder gleitend)	Betriebsstundenüberwachung	Ereignisüberwachung (Zählung)	Befehlsausführungsüberwachung	Anlagen-/Gerätestatus	Motorsteuerung	Blockierschutz	Umschaltung (Analogwert)	Folgesteuerung	Frostschutzsteuerung	Sicherheitssteuerung	Prioritätssteuerung	P- / PI- / PID-Regler	Sollwertführung / -kennlinie	Stellausgabe stetig	Stellausgabe 2-Punkt	Stellausgabe 3-Punkt	Stellausgabe 3-Punkt mit variabler Impulslän.	Stellausgabe Pulsweitenmodulation	Begrenzung Sollwert/Stellwert	Parameterumschaltung	Energieniveau	Energierückgewinnung	h,x-Sollwertführung	Schaltzeitpunktoptimierung	Nachtkühlung	Lichtsteuerung	Treppenlichtschaltung	Tageslichtschaltung	Konstantlichtregelung	Sonnenschutz stellen	Sonnen-/Dämmerungsautomatik	Thermoautomatik	Witterungsschutz	Sonnenstandsberechnung	Sonstige Anwendungsfunktionen	Automationsfunktionen und Parameter	Grafik	Dynamisierung	Handlungsanweisung	Nachricht an externe Stellen	Historisierung in Datenbank	
	Abschnitt		0.	1.1.				1.2.		1.3.					2.1.		2.2.												2.3.									2.4.					2.5.				2.6.					2.7.	3.1.						
	Spalte		1	1	2	3	4	1	2	1	2	3	4	5	1	2	1	2	3	4	5	6	7	8	9	10	11	12	1	2	3	4	5	6	7	8	9	1	2	3	4	5	1	2	3	4	1	2	3	4	5	1	1	2	3	4	5	6	
1	**ASP4-HK6-P?-SB** Heizkreis BKA Flur Pumpe Schaltbefehl	physikalisch					1												1		1																																	1		1				
2	**ASP4-HK6-P?-BM** Heizkreis BKA Flur Pumpe Betriebsmeldung	physikalisch			1																1																																	1		1		1		
3	**ASP4-HK6-P?-SM** Heizkreis BKA Flur Pumpe Störmeldung	physikalisch			1														1																																			1		1	1	1		
4	**ASP4-HK6-B?-MW** Heizkreis BKA Flur Vorlauffühler Temperatur	physikalisch		1																																																	1		1				3.1.1) Trendlog
5	**ASP4-HK6-?-VDI** Heizkreis BKA Flur Anlagengrafik																																																				1	1	1				
6	**ASP4-HK6-Y?-ST** Heizkreis BKA Flur Regelventil Stellsignal	ModBus RTU				1																							1	1	1																							1		1				
7	**ASP4-HK6-Y?-RW** Heizkreis BKA Flur Regelventil Rückführwert	ModBus RTU		1													1										1																											2		2				
8	**ASP4-HK6-Y?-MW** Heizkreis BKA Flur Regelventil Vorlauftemperatur	ModBus RTU		1																																																	1		1				3.1.1) Trendlog
9	**ASP4-HK6-Y?-MW** Heizkreis BKA Flur Regelventil Rücklauftemperatur	ModBus RTU		1																																																	1		1				3.1.1) Trendlog
10	**ASP4-HK6-Y?-MW** Heizkreis BKA Flur Regelventil Durchfluss	ModBus RTU		1																																																	1		1				3.1.1) Trendlog
11	**ASP4-HK6-B?-MW** Heizkreis BKA Flur Rücklauffühler Temperatur	physikalisch		1																																																	1		1				3.1.1) Trendlog
12	**ASP4-HK6-P?-SB** Heizkreis BKA Flur Pumpe Schaltbefehl	physikalisch					1												1		1																																	1		1				
13	**ASP4-HK6-P?-BM** Heizkreis BKA Flur Pumpe Betriebsmeldung	physikalisch			1																1																																	1		1		1		
14	**ASP4-HK6-P?-SM** Heizkreis BKA Flur Pumpe Störmeldung	physikalisch			1														1																																			1		1	1	1		
15	**ASP4-HK6-B?-MW** Heizkreis BKA Flur Vorlauffühler Temperatur	physikalisch		1																																																	1		1				3.1.1) Trendlog
16	**ASP4-HK6-?-VDI** Heizkreis BKA Flur Anlagengrafik																																																				1	1	1				
17	**ASP4-HK6-Y?-ST** Heizkreis BKA Flur Regelventil Stellsignal	ModBus RTU				1																							1	1	1																							1		1				
18	**ASP4-HK6-Y?-RW** Heizkreis BKA Flur Regelventil Rückführwert	ModBus RTU		1													1										1																											2		2				
19	**ASP4-HK6-Y?-MW** Heizkreis BKA Flur Regelventil Vorlauftemperatur	ModBus RTU		1																																																	1		1				3.1.1) Trendlog
20	**ASP4-HK6-Y?-MW** Heizkreis BKA Flur Regelventil Rücklauftemperatur	ModBus RTU		1																																																	1		1				3.1.1) Trendlog
21	**ASP4-HK6-Y?-MW** Heizkreis BKA Flur Regelventil Durchfluss	ModBus RTU		1																																																	1		1				3.1.1) Trendlog
22	**ASP4-HK6-B?-MW** Heizkreis BKA Flur Rücklauffühler Temperatur	physikalisch		1																																																	1		1				3.1.1) Trendlog
	====== ======			12	4	2	2										2		4		4						2		2	2	2																							24	2	24	2	4		

1			
2			
3			
	Revision	Datum	Name

Ersteller:	M.Wieland
Datum:	15.02.2026
Geprüft:	
Datum:	

Ersteller:
RR-Schema GmbH
Johann-Grienwald-Str.7
94137 Bayerbach

Kunde:
Muster Kunde
Muster Straße
Muster Ort

Projekt / Objekt:
Muster Projekt
Muster Straße
Muster Ort

Kommission:

Zeichnungsnummer:

LP3

ASP4
HZG
Rucksack 2
Heizung / Kühlung

/
HZG
92 / 219

GA-Funktionsliste

ISP/ASP

Rucksack 2

ASP4

Rucksack 2 Heizkreis BKA Mon

ASP4-HK7

	Datenpunkt (BAS+Klartext)	Integrationsart der Datenpunkte oderGrafiktyp	0. Integration	1. Ein -/Ausgabefunktionen physikalische				Werte		komplexe					2. Anwendungsfunktionen Logic		Überwachung und Steuerung												Regelung									Optimierung					Beleuchtung				Sonnenschutz					*	3. BAE + MBE Bedienung/Anzeige						Bemerkung
			AI - Analoge Eingabe	BI - Binäre Eingabe	AO - Analoge Ausgabe	BO - Binäre Ausgabe	AV - Analogwert	BV/MV - Binärwert(e)	SCH - Zeitplan	CAL - Kalender	NC - Alarm-/Ereignismeldung	LOG - Datenaufzeichnung	KO - Sonstige Komplexe Objekte	Zeiten (TP, TON, TOFF)	Arithmetische Berechnung	Grenzwertüberwachung (fest oder gleitend)	Betriebsstundenüberwachung	Ereignisüberwachung (Zählung)	Befehlsausführungsüberwachung	Anlagen-/Gerätestatus	Motorsteuerung	Blockierschutz	Umschaltung (Analogwert)	Folgesteuerung	Frostschutzsteuerung	Sicherheitssteuerung	Prioritätssteuerung	P- / PI- / PID-Regler	Sollwertführung / -kennlinie	Stellausgabe stetig	Stellausgabe 2-Punkt	Stellausgabe 3-Punkt	Stellausgabe 3-Punkt mit variabler Impulslän	Stellausgabe Pulsweitenmodulation	Begrenzung Sollwert/Stellwert	Parameterumschaltung	Energieniveau	Energierückgewinnung	h,x-Sollwertführung	Schaltzeitpunktoptimierung	Nachtkühlung	Lichtsteuerung	Treppenlichtschaltung	Tageslichtschaltung	Konstantlichtregelung	Sonnenschutz stellen	Sonnen-/Dämmerungsautomatik	Thermoautomatik	Witterungsschutz	Sonnenstandsberechnung	Sonstige Anwendungsfunktionen	Automationsfunktionen und Parameter	Grafik	Dynamisierung	Handlungsanweisung	Nachricht an externe Stellen	Historisierung in Datenbank	
	Abschnitt	0.	1.1.				1.2.		1.3.					2.1.		2.2.												2.3.									2.4.					2.5.				2.6.					2.7.	3.1.						
	Spalte	1	1	2	3	4	1	2	1	2	3	4	5	1	2	1	2	3	4	5	6	7	8	9	10	11	12	1	2	3	4	5	6	7	8	9	1	2	3	4	5	1	2	3	4	1	2	3	4	5	1	1	2	3	4	5	6	
1	**ASP4-HK7-P?-SB** Heizkreis BKA Montage Pumpe Schaltbefehl	physikalisch				1												1		1																																1		1				
2	**ASP4-HK7-P?-BM** Heizkreis BKA Montage Pumpe Betriebsmeldung	physikalisch		1																1																																1		1		1		
3	**ASP4-HK7-P?-SM** Heizkreis BKA Montage Pumpe Störmeldung	physikalisch		1														1																																1		1	1	1		
4	**ASP4-HK7-B?-MW** Heizkreis BKA Montage Vorlauffühler Temperatur	physikalisch	1																																																1		1				3.1.1) Trendlog
5	**ASP4-HK7-?-VDI** Heizkreis BKA Montage Anlagengrafik																																																		1	1	1				
6	**ASP4-HK7-Y?-ST** Heizkreis BKA Montage Regelventil Stellsignal	ModBus RTU			1																							1	1	1																							1		1				
7	**ASP4-HK7-Y?-RW** Heizkreis BKA Montage Regelventil Rückführwert	ModBus RTU	1													1										1																										2		2				
8	**ASP4-HK7-Y?-MW** Heizkreis BKA Montage Regelventil Vorlauftemperatur	ModBus RTU	1																																																1		1				3.1.1) Trendlog
9	**ASP4-HK7-Y?-MW** Heizkreis BKA Montage Regelventil Rücklauftemperatur	ModBus RTU	1																																																1		1				3.1.1) Trendlog
10	**ASP4-HK7-Y?-MW** Heizkreis BKA Montage Regelventil Durchfluss	ModBus RTU	1																																																1		1				3.1.1) Trendlog
11	**ASP4-HK7-B?-MW** Heizkreis BKA Montage Rücklauffühler Temperatur	physikalisch	1																																																1		1				3.1.1) Trendlog
12	**ASP4-HK7-P?-SB** Heizkreis BKA Montage Pumpe Schaltbefehl	physikalisch				1												1		1																																1		1				
13	**ASP4-HK7-P?-BM** Heizkreis BKA Montage Pumpe Betriebsmeldung	physikalisch		1																1																																1		1		1		
14	**ASP4-HK7-P?-SM** Heizkreis BKA Montage Pumpe Störmeldung	physikalisch		1														1																																1		1	1	1		
15	**ASP4-HK7-B?-MW** Heizkreis BKA Montage Vorlauffühler Temperatur	physikalisch	1																																																1		1				3.1.1) Trendlog
16	**ASP4-HK7-?-VDI** Heizkreis BKA Montage Anlagengrafik																																																		1	1	1				
17	**ASP4-HK7-Y?-ST** Heizkreis BKA Montage Regelventil Stellsignal	ModBus RTU			1																							1	1	1																							1		1				
18	**ASP4-HK7-Y?-RW** Heizkreis BKA Montage Regelventil Rückführwert	ModBus RTU	1													1										1																										2		2				
19	**ASP4-HK7-Y?-MW** Heizkreis BKA Montage Regelventil Vorlauftemperatur	ModBus RTU	1																																																1		1				3.1.1) Trendlog
20	**ASP4-HK7-Y?-MW** Heizkreis BKA Montage Regelventil Rücklauftemperatur	ModBus RTU	1																																																1		1				3.1.1) Trendlog
21	**ASP4-HK7-Y?-MW** Heizkreis BKA Montage Regelventil Durchfluss	ModBus RTU	1																																																1		1				3.1.1) Trendlog
22	**ASP4-HK7-B?-MW** Heizkreis BKA Montage Rücklauffühler Temperatur	physikalisch	1																																																1		1				3.1.1) Trendlog
	====== ======		12	4	2	2										2		4		4						2		2	2	2																							24	2	24	2	4		

1		
2		
3		
	Revision	Datum	Name

Ersteller:	M.Wieland
Datum:	15.02.2026
Geprüft:	
Datum:	

Ersteller:
RR-Schema GmbH
Johann-Grienwald-Str.7
94137 Bayerbach

Kunde:
Muster Kunde
Muster Straße
Muster Ort

Projekt / Objekt:
Muster Projekt
Muster Straße
Muster Ort

Kommission:

Zeichnungsnummer:

LP3

ASP4
HZG
Rucksack 2
Heizung / Kühlung

/
HZG
93 / 219

GA-Funktionsliste

ISP/ASP

Rucksack 2

ASP4

Rucksack 2 Heizkreis BKA Fert

ASP4-HK8

	Datenpunkt (BAS+Klartext)	Integrationsart der Datenpunkte oderGrafiktyp	0. Integration	1. Ein -/Ausgabefunktionen physikalische				Werte		komplexe					2. Anwendungsfunktionen Logic		Überwachung und Steuerung												Regelung										Optimierung					Beleuchtung				Sonnenschutz					*	3. BAE + MBE Bedienung/Anzeige						Bemerkung
				AI - Analoge Eingabe	BI - Binäre Eingabe	AO - Analoge Ausgabe	BO - Binäre Ausgabe	AV - Analogwert	BV/MV - Binärewert(e)	SCH - Zeitplan	CAL - Kalender	NC - Alarm-/Ereignismeldung	LOG - Datenaufzeichnung	KO - Sonstige Komplexe Objekte	Zeiten (TP, TON, TOFF)	Arithmetische Berechnung	Grenzwertüberwachung (fest oder gleitend)	Betriebsstundenüberwachung	Ereignisüberwachung (Zählung)	Befehlsausführungsüberwachung	Anlagen-/Gerätestatus	Motorsteuerung	Blockierschutz	Umschaltung (Analogwert)	Folgesteuerung	Frostschutzsteuerung	Sicherheitssteuerung	Prioritätssteuerung	P- / PI- / PID-Regler	Sollwertführung / -kennlinie	Stellausgabe stetig	Stellausgabe 2-Punkt	Stellausgabe 3-Punkt	Stellausgabe 3-Punkt mit variabler Impulslän.	Stellausgabe Pulsweitenmodulation	Begrenzung Sollwert/Stellwert	Parameterumschaltung	Energieniveau	Energierückgewinnung	h,x-Sollwertführung	Schaltzeitpunktoptimierung	Nachtkühlung	Lichtsteuerung	Treppenlichtschaltung	Tageslichtschaltung	Konstantlichtregelung	Sonnenschutz stellen	Sonnen-/Dämmerungsautomatik	Thermoautomatik	Witterungsschutz	Sonnenstandsberechnung	Sonstige Anwendungsfunktionen	Automationsfunktionen und Parameter	Grafik	Dynamisierung	Handlungsanweisung	Nachricht an externe Stellen	Historisierung in Datenbank	
	Abschnitt		0.	1.1.				1.2.		1.3.					2.1.		2.2.												2.3.									2.4.					2.5.				2.6.					2.7.	3.1.						
	Spalte		1	1	2	3	4	1	2	1	2	3	4	5	1	2	1	2	3	4	5	6	7	8	9	10	11	12	1	2	3	4	5	6	7	8	9	1	2	3	4	5	1	2	3	4	1	2	3	4	5	1	1	2	3	4	5	6	
1	**ASP4-HK8-P?-SB** Heizkreis BKA Fertigung Pumpe Schaltbefehl	physikalisch					1												1		1																																	1		1				
2	**ASP4-HK8-P?-BM** Heizkreis BKA Fertigung Pumpe Betriebsmeldung	physikalisch			1																1																																	1		1		1		
3	**ASP4-HK8-P?-SM** Heizkreis BKA Fertigung Pumpe Störmeldung	physikalisch			1														1																																		1		1	1	1		
4	**ASP4-HK8-B?-MW** Heizkreis BKA Fertigung Vorlauffühler Temperatur	physikalisch		1																																																	1		1				3.1.1) Trendlog
5	**ASP4-HK8-?-VDI** Heizkreis BKA Fertigung Anlagengrafik																																																				1	1	1				
6	**ASP4-HK8-Y?-ST** Heizkreis BKA Fertigung Regelventil Stellsignal	ModBus RTU				1																							1	1	1																							1		1				
7	**ASP4-HK8-Y?-RW** Heizkreis BKA Fertigung Regelventil Rückführwert	ModBus RTU		1													1										1																										2		2				
8	**ASP4-HK8-Y?-MW** Heizkreis BKA Fertigung Regelventil Vorlauftemperatur	ModBus RTU		1																																																	1		1				3.1.1) Trendlog
9	**ASP4-HK8-Y?-MW** Heizkreis BKA Fertigung Regelventil Rücklauftemperatur	ModBus RTU		1																																																	1		1				3.1.1) Trendlog
10	**ASP4-HK8-Y?-MW** Heizkreis BKA Fertigung Regelventil Durchfluss	ModBus RTU		1																																																	1		1				3.1.1) Trendlog
11	**ASP4-HK8-B?-MW** Heizkreis BKA Fertigung Rücklauffühler Temperatur	physikalisch		1																																																	1		1				3.1.1) Trendlog
12	**ASP4-HK8-P?-SB** Heizkreis BKA Fertigung Pumpe Schaltbefehl	physikalisch					1												1		1																																	1		1				
13	**ASP4-HK8-P?-BM** Heizkreis BKA Fertigung Pumpe Betriebsmeldung	physikalisch			1																1																																	1		1		1		
14	**ASP4-HK8-P?-SM** Heizkreis BKA Fertigung Pumpe Störmeldung	physikalisch			1														1																																		1		1	1	1		
15	**ASP4-HK8-B?-MW** Heizkreis BKA Fertigung Vorlauffühler Temperatur	physikalisch		1																																																	1		1				3.1.1) Trendlog
16	**ASP4-HK8-?-VDI** Heizkreis BKA Fertigung Anlagengrafik																																																				1	1	1				
17	**ASP4-HK8-Y?-ST** Heizkreis BKA Fertigung Regelventil Stellsignal	ModBus RTU				1																							1	1	1																							1		1				
18	**ASP4-HK8-Y?-RW** Heizkreis BKA Fertigung Regelventil Rückführwert	ModBus RTU		1													1										1																										2		2				
19	**ASP4-HK8-Y?-MW** Heizkreis BKA Fertigung Regelventil Vorlauftemperatur	ModBus RTU		1																																																	1		1				3.1.1) Trendlog
20	**ASP4-HK8-Y?-MW** Heizkreis BKA Fertigung Regelventil Rücklauftemperatur	ModBus RTU		1																																																	1		1				3.1.1) Trendlog
21	**ASP4-HK8-Y?-MW** Heizkreis BKA Fertigung Regelventil Durchfluss	ModBus RTU		1																																																	1		1				3.1.1) Trendlog
22	**ASP4-HK8-B?-MW** Heizkreis BKA Fertigung Rücklauffühler Temperatur	physikalisch		1																																																	1		1				3.1.1) Trendlog
	====== ======			12	4	2	2										2		4		4						2		2	2	2																							24	2	24	2	4		

1			
2			
3			
	Revision	Datum	Name

Ersteller:	M.Wieland
Datum:	15.02.2026
Geprüft:	
Datum:	

Ersteller:
RR-Schema GmbH
Johann-Grienwald-Str.7
94137 Bayerbach

Kunde:
Muster Kunde
Muster Straße
Muster Ort

Projekt / Objekt:
Muster Projekt
Muster Straße
Muster Ort

Kommission:

Zeichnungsnummer:

LP3

ASP4
HZG
Rucksack 2
Heizung / Kühlung

/
HZG
94 / 219

GA-Funktionsliste

ISP/ASP

Rucksack 2

ASP4

Rucksack 2 Heizkreis BKA Hoc

ASP4-HK9

	Datenpunkt (BAS+Klartext)	Integrationsart der Datenpunkte oderGrafiktyp	0. Integration	1. Ein -/Ausgabefunktionen physikalische				Werte		komplexe					2. Anwendungsfunktionen Logic		Überwachung und Steuerung												Regelung										Optimierung					Beleuchtung				Sonnenschutz					*	3. BAE + MBE Bedienung/Anzeige						Bemerkung
				AI - Analoge Eingabe	BI - Binäre Eingabe	AO - Analoge Ausgabe	BO - Binäre Ausgabe	AV - Analogwert	BV/MV - Binärewert(e)	SCH - Zeitplan	CAL - Kalender	NC - Alarm-/Ereignismeldung	LOG - Datenaufzeichnung	KO - Sonstige Komplexe Objekte	Zeiten (TP, TON, TOFF)	Arithmetische Berechnung	Grenzwertüberwachung (fest oder gleitend)	Betriebsstundenüberwachung	Ereignisüberwachung (Zählung)	Befehlsausführungsüberwachung	Anlagen-/Gerätestatus	Motorsteuerung	Blockierschutz	Umschaltung (Analogwert)	Folgesteuerung	Frostschutzsteuerung	Sicherheitssteuerung	Prioritätssteuerung	P- / PI-/ PID-Regler	Sollwertführung / -kennlinie	Stellausgabe stetig	Stellausgabe 2-Punkt	Stellausgabe 3-Punkt	Stellausgabe 3-Punkt mit variabler Impulslän	Stellausgabe Pulsweitenmodulation	Begrenzung Sollwert/Stellwert	Parameterumschaltung	Energieniveau	Energierückgewinnung	h,x-Sollwertführung	Schaltzeitpunktoptimierung	Nachtkühlung	Lichtsteuerung	Treppenlichtschaltung	Tageslichtschaltung	Konstantlichtregelung	Sonnenschutz stellen	Sonnen-/Dämmerungsautomatik	Thermoautomatik	Witterungsschutz	Sonnenstandsberechnung	Sonstige Anwendungsfunktionen	Automationsfunktionen und Parameter	Grafik	Dynamisierung	Handlungsanweisung	Nachricht an externe Stellen	Historisierung in Datenbank	
	Abschnitt		0.	1.1.				1.2.		1.3.					2.1.		2.2.												2.3.									2.4.					2.5.				2.6.					2.7.	3.1.						
	Spalte		1	1	2	3	4	1	2	1	2	3	4	5	1	2	1	2	3	4	5	6	7	8	9	10	11	12	1	2	3	4	5	6	7	8	9	1	2	3	4	5	1	2	3	4	1	2	3	4	5	1	1	2	3	4	5	6	
1	**ASP4-HK9-P?-SB** Heizkreis BKA Hochregallager Pumpe Schaltbefehl	physikalisch					1												1		1																																	1		1				
2	**ASP4-HK9-P?-BM** Heizkreis BKA Hochregallager Pumpe Betriebsmeldung	physikalisch			1																1																																	1		1		1		
3	**ASP4-HK9-P?-SM** Heizkreis BKA Hochregallager Pumpe Störmeldung	physikalisch			1														1																																			1		1	1	1		
4	**ASP4-HK9-B?-MW** Heizkreis BKA Hochregallager Vorlauffühler Temperatur	physikalisch		1																																																		1		1				3.1.1) Trendlog
5	**ASP4-HK9-?-VDI** Heizkreis BKA Hochregallager Anlagengrafik																																																				1	1	1				
6	**ASP4-HK9-Y?-ST** Heizkreis BKA Hochregallager Regelventil Stellsignal	ModBus RTU				1																							1	1	1																							1		1				
7	**ASP4-HK9-Y?-RW** Heizkreis BKA Hochregallager Regelventil Rückführwert	ModBus RTU		1													1										1																											2		2				
8	**ASP4-HK9-Y?-MW** Heizkreis BKA Hochregallager Regelventil Vorlauftemperatur	ModBus RTU		1																																																	1		1				3.1.1) Trendlog
9	**ASP4-HK9-Y?-MW** Heizkreis BKA Hochregallager Regelventil Rücklauftemperatur	ModBus RTU		1																																																	1		1				3.1.1) Trendlog
10	**ASP4-HK9-Y?-MW** Heizkreis BKA Hochregallager Regelventil Durchfluss	ModBus RTU		1																																																	1		1				3.1.1) Trendlog
11	**ASP4-HK9-B?-MW** Heizkreis BKA Hochregallager Rücklauffühler Temperatur	physikalisch		1																																																		1		1				3.1.1) Trendlog
12	**ASP4-HK9-P?-SB** Heizkreis BKA Hochregallager Pumpe Schaltbefehl	physikalisch					1												1		1																																	1		1				
13	**ASP4-HK9-P?-BM** Heizkreis BKA Hochregallager Pumpe Betriebsmeldung	physikalisch			1																1																																	1		1		1		
14	**ASP4-HK9-P?-SM** Heizkreis BKA Hochregallager Pumpe Störmeldung	physikalisch			1														1																																			1		1	1	1		
15	**ASP4-HK9-B?-MW** Heizkreis BKA Hochregallager Vorlauffühler Temperatur	physikalisch		1																																																		1		1				3.1.1) Trendlog
16	**ASP4-HK9-?-VDI** Heizkreis BKA Hochregallager Anlagengrafik																																																				1	1	1				
17	**ASP4-HK9-Y?-ST** Heizkreis BKA Hochregallager Regelventil Stellsignal	ModBus RTU				1																							1	1	1																							1		1				
18	**ASP4-HK9-Y?-RW** Heizkreis BKA Hochregallager Regelventil Rückführwert	ModBus RTU		1													1										1																											2		2				
19	**ASP4-HK9-Y?-MW** Heizkreis BKA Hochregallager Regelventil Vorlauftemperatur	ModBus RTU		1																																																	1		1				3.1.1) Trendlog
20	**ASP4-HK9-Y?-MW** Heizkreis BKA Hochregallager Regelventil Rücklauftemperatur	ModBus RTU		1																																																	1		1				3.1.1) Trendlog
21	**ASP4-HK9-Y?-MW** Heizkreis BKA Hochregallager Regelventil Durchfluss	ModBus RTU		1																																																	1		1				3.1.1) Trendlog
22	**ASP4-HK9-B?-MW** Heizkreis BKA Hochregallager Rücklauffühler Temperatur	physikalisch		1																																																	1		1				3.1.1) Trendlog
	====== ======			12	4	2	2										2		4		4						2		2	2	2																							24	2	24	2	4		

1			
2			
3			
	Revision	Datum	Name

Ersteller:	M.Wieland
Datum:	15.02.2026
Geprüft:	
Datum:	

Ersteller:
RR-Schema GmbH
Johann-Grienwald-Str.7
94137 Bayerbach

Kunde:
Muster Kunde
Muster Straße
Muster Ort

Projekt / Objekt:
Muster Projekt
Muster Straße
Muster Ort

Kommission:

Zeichnungsnummer:

LP3

ASP4
HZG
Rucksack 2
Heizung / Kühlung

/
HZG
95 / 219

GA-Funktionsliste

ISP/ASP

Rucksack 2

ASP4

Rucksack 2 Wärmepumpe

ASP4-WP

Nr.	Datenpunkt (BAS+Klartext)	0. Integration – 1 Integrationsart der Datenpunkte oderGrafiktyp	1.1. physikalische – 1 AI - Analoge Eingabe	1.1. – 2 BI - Binäre Eingabe	1.1. – 3 AO - Analoge Ausgabe	1.1. – 4 BO - Binäre Ausgabe	1.2. Werte – 1 AV - Analogwert	1.2. – 2 BV/MV - Binärewert(e)	1.3. komplexe – 1 SCH - Zeitplan	1.3. – 2 CAL - Kalender	1.3. – 3 NC - Alarm-/Ereignismeldung	1.3. – 4 LOG - Datenaufzeichnung	1.3. – 5 KO - Sonstige Komplexe Objekte
1	ASP4-WP-A?-SB Wärmepumpe Frischwasserstation Schaltbefehl	physikalisch				1							
2	ASP4-WP-A?-BM Wärmepumpe Frischwasserstation Betriebsmeldung	physikalisch		1									
3	ASP4-WP-A?-SM Wärmepumpe Frischwasserstation Störmeldung	physikalisch		1									
4	ASP4-WP-A?-SB Wärmepumpe Heizstab Schaltbefehl	physikalisch				1							
5	ASP4-WP-A?-BM Wärmepumpe Heizstab Betriebsmeldung	physikalisch		1									
6	ASP4-WP-A?-SM Wärmepumpe Heizstab Störmeldung	physikalisch		1									
	====== ======			4		2							

Nr.	Datenpunkt (BAS+Klartext)	2.1. Logic – 1 Zeiten (TP, TON, TOFF)	2.1. – 2 Arithmetische Berechnung	2.2. Überwachung und Steuerung – 1 Grenzwertüberwachung (fest oder gleitend)	2.2. – 2 Betriebsstundenüberwachung	2.2. – 3 Ereignisüberwachung (Zählung)	2.2. – 4 Befehlsausführungsüberwachung	2.2. – 5 Anlagen-/Gerätestatus	2.2. – 6 Motorsteuerung	2.2. – 7 Blockierschutz	2.2. – 8 Umschaltung (Analogwert)	2.2. – 9 Folgesteuerung	2.2. – 10 Frostschutzsteuerung	2.2. – 11 Sicherheitssteuerung	2.2. – 12 Prioritätssteuerung	2.3. Regelung – 1 P-/ PI-/ PID-Regler	2.3. – 2 Sollwertführung /-kennlinie	2.3. – 3 Stellausgabe stetig	2.3. – 4 Stellausgabe 2-Punkt	2.3. – 5 Stellausgabe 3-Punkt	2.3. – 6 Stellausgabe 3-Punkt mit variabler Impulslän.	2.3. – 7 Stellausgabe Pulsweitenmodulation	2.3. – 8 Begrenzung Sollwert/Stellwert	2.3. – 9 Parameterumschaltung
1	ASP4-WP-A?-SB Wärmepumpe Frischwasserstation Schaltbefehl					1		1																
2	ASP4-WP-A?-BM Wärmepumpe Frischwasserstation Betriebsmeldung							1																
3	ASP4-WP-A?-SM Wärmepumpe Frischwasserstation Störmeldung					1																		
4	ASP4-WP-A?-SB Wärmepumpe Heizstab Schaltbefehl					1		1																
5	ASP4-WP-A?-BM Wärmepumpe Heizstab Betriebsmeldung							1																
6	ASP4-WP-A?-SM Wärmepumpe Heizstab Störmeldung					1																		
	====== ======					4		4																

Nr.	Datenpunkt (BAS+Klartext)	2.4. Optimierung – 1 Energieniveau	2.4. – 2 Energierückgewinnung	2.4. – 3 h,x-Sollwertführung	2.4. – 4 Schaltzeitpunktoptimierung	2.4. – 5 Nachtkühlung	2.5. Beleuchtung – 1 Lichtsteuerung	2.5. – 2 Treppenlichtschaltung	2.5. – 3 Tageslichtschaltung	2.5. – 4 Konstantlichtregelung	2.6. Sonnenschutz – 1 Sonnenschutz stellen	2.6. – 2 Sonnen-/Dämmerungsautomatik	2.6. – 3 Thermoautomatik	2.6. – 4 Witterungsschutz	2.6. – 5 Sonnenstandsberechnung	2.7. * – 1 Sonstige Anwendungsfunktionen	3.1. Bedienung/Anzeige – 1 Automationsfunktionen und Parameter	3.1. – 2 Grafik	3.1. – 3 Dynamisierung	3.1. – 4 Handlungsanweisung	3.1. – 5 Nachricht an externe Stellen	3.1. – 6 Historisierung in Datenbank	Bemerkung
1	ASP4-WP-A?-SB Wärmepumpe Frischwasserstation Schaltbefehl																1		1				
2	ASP4-WP-A?-BM Wärmepumpe Frischwasserstation Betriebsmeldung																1		1		1		
3	ASP4-WP-A?-SM Wärmepumpe Frischwasserstation Störmeldung																1		1	1	1		
4	ASP4-WP-A?-SB Wärmepumpe Heizstab Schaltbefehl																1		1				
5	ASP4-WP-A?-BM Wärmepumpe Heizstab Betriebsmeldung																1		1		1		
6	ASP4-WP-A?-SM Wärmepumpe Heizstab Störmeldung																1		1	1	1		
	====== ======																6		6	2	4		

GA-Funktionsliste

ISP/ASP

Rucksack 2

ASP4

Rucksack 2 Warmwasser 1

ASP4-WW1

Nr.	Datenpunkt (BAS+Klartext)	Integrationsart der Datenpunkte oderGrafiktyp	AI - Analoge Eingabe	BI - Binäre Eingabe	AO - Analoge Ausgabe	BO - Binäre Ausgabe	AV - Analogwert	BV/MV - Binärwert(e)	SCH - Zeitplan	CAL - Kalender	NC - Alarm-/Ereignismeldung	LOG - Datenaufzeichnung	KO - Sonstige Komplexe Objekte	Zeiten (TP, TON, TOFF)	Arithmetische Berechnung	Grenzwertüberwachung (fest oder gleitend)	Betriebsstundenüberwachung	Ereignisüberwachung (Zählung)	Befehlsausführungsüberwachung	Anlagen-/Gerätestatus	Motorsteuerung	Blockierschutz	Umschaltung (Analogwert)	Folgesteuerung	Frostschutzsteuerung	Sicherheitssteuerung	Prioritätssteuerung	P-/ PI-/ PID-Regler	Sollwertführung /-kennlinie	Stellausgabe stetig	Stellausgabe 2-Punkt	Stellausgabe 3-Punkt	Stellausgabe 3-Punkt mit variabler Impulslän	Stellausgabe Pulsweitenmodulation	Begrenzung Sollwert/Stellwert	Parameterumschaltung	Energieniveau	Energierückgewinnung	h,x-Sollwertführung	Schaltzeitpunktoptimierung	Nachtkühlung	Lichtsteuerung	Treppenlichtschaltung	Tageslichtschaltung	Konstantlichtregelung	Sonnenschutz stellen	Sonnen-/Dämmerungsautomatik	Thermoautomatik	Witterungsschutz	Sonnenstandsberechnung	Sonstige Anwendungsfunktionen	Automationsfunktionen und Parameter	Grafik	Dynamisierung	Handlungsanweisung	Nachricht an externe Stellen	Historisierung in Datenbank	Bemerkung
		0.	1. Ein -/Ausgabefunktionen											2. Anwendungsfunktionen																																					3. BAE + MBE						
		Integration	physikalische				Werte		komplexe					Logic		Überwachung und Steuerung												Regelung									Optimierung					Beleuchtung				Sonnenschutz					*	Bedienung/Anzeige						
	Abschnitt	0.	1.1.				1.2.		1.3.					2.1.		2.2.												2.3.									2.4.					2.5.				2.6.					2.7.	3.1.						
	Spalte	1	1	2	3	4	1	2	1	2	3	4	5	1	2	1	2	3	4	5	6	7	8	9	10	11	12	1	2	3	4	5	6	7	8	9	1	2	3	4	5	1	2	3	4	1	2	3	4	5	1	1	2	3	4	5	6	
1	**ASP4-WW1-B?-MW** Warmwasser 1 Vorlauffühler Temperatur	physikalisch	1																																																	1		1				3.1.1) Trendlog
2	**ASP4-WW1-B?-MW** Warmwasser 1 Rücklauffühler Temperatur	physikalisch	1																																																	1		1				3.1.1) Trendlog
3	**ASP4-WW1-?-VDI** Warmwasser 1 Anlagengrafik																																																			1	1	1				
4	**ASP4-WW1-B?-MW** Warmwasser 1 Vorlauffühler Temperatur	physikalisch	1																																																	1		1				3.1.1) Trendlog
5	**ASP4-WW1-B?-MW** Warmwasser 1 Vorlauffühler Temperatur	physikalisch	1																																																	1		1				3.1.1) Trendlog
6	**ASP4-WW1-B?-MW** Warmwasser 1 Primär Austrittsfühler Temperatur	physikalisch	1																																																	1		1				3.1.1) Trendlog
7	**ASP4-WW1-B?-MW** Warmwasser 1 Primär Eintrittsfühler Temperatur	physikalisch	1																																																	1		1				3.1.1) Trendlog
8	**ASP4-WW1-B?-MW** Warmwasser 1 Primär Austrittsfühler Temperatur	physikalisch	1																																																	1		1				3.1.1) Trendlog
9	**ASP4-WW1-B?-MW** Warmwasser 1 Primär Eintrittsfühler Temperatur	physikalisch	1																																																	1		1				3.1.1) Trendlog
10	**ASP4-WW1-B?-MW** Warmwasser 1 Vorlauffühler Temperatur	physikalisch	1																																																	1		1				3.1.1) Trendlog
11	**ASP4-WW1-B?-MW** Warmwasser 1 Rücklauffühler Temperatur	physikalisch	1																																																	1		1				3.1.1) Trendlog
12	**ASP4-WW1-Y?-ST** Warmwasser 1 Regelventil Stellsignal	ModBus RTU			1																							1	1	1																						1		1				
13	**ASP4-WW1-Y?-RW** Warmwasser 1 Regelventil Rückführwert	ModBus RTU	1													1										1																										2		2				
14	**ASP4-WW1-Y?-MW** Warmwasser 1 Regelventil Vorlauftemperatur	ModBus RTU	1																																																	1		1				3.1.1) Trendlog
15	**ASP4-WW1-Y?-MW** Warmwasser 1 Regelventil Rücklauftemperatur	ModBus RTU	1																																																	1		1				3.1.1) Trendlog
16	**ASP4-WW1-Y?-MW** Warmwasser 1 Regelventil Durchfluss	ModBus RTU	1																																																	1		1				3.1.1) Trendlog
17	**ASP4-WW1-Y?-ST** Warmwasser 1 Regelventil Stellsignal	ModBus RTU			1																							1	1	1																						1		1				
18	**ASP4-WW1-Y?-RW** Warmwasser 1 Regelventil Rückführwert	ModBus RTU	1													1										1																										2		2				
19	**ASP4-WW1-Y?-MW** Warmwasser 1 Regelventil Vorlauftemperatur	ModBus RTU	1																																																	1		1				3.1.1) Trendlog
20	**ASP4-WW1-Y?-MW** Warmwasser 1 Regelventil Rücklauftemperatur	ModBus RTU	1																																																	1		1				3.1.1) Trendlog
21	**ASP4-WW1-Y?-MW** Warmwasser 1 Regelventil Durchfluss	ModBus RTU	1																																																	1		1				3.1.1) Trendlog
22	**ASP4-WW1-Y?-SBA** Warmwasser 1 Regelventil Schaltbefehl Auf	physikalisch				1												1		1																																1		1				
23	**ASP4-WW1-Y?-SBA** Warmwasser 1 Regelventil Schaltbefehl Auf	physikalisch				1												1		1																																1		1				
24	**ASP4-WW1-P?-SB** Warmwasser 1 Pumpe Schaltbefehl	physikalisch				1												1		1																																1		1				
25	**ASP4-WW1-P?-BM** Warmwasser 1 Pumpe Betriebsmeldung	physikalisch		1																1																																1		1		1		
26	**ASP4-WW1-P?-SM** Warmwasser 1 Pumpe Störmeldung	physikalisch		1														1																																		1		1	1	1		
	====== ======		18	2	2	3										2		4		4						2		2	2	2																						28	1	28	1	2		

1			
2			
3			
	Revision	Datum	Name

Ersteller: M.Wieland
Datum: 15.02.2026
Geprüft:
Datum:

Ersteller:
RR-Schema GmbH
Johann-Grienwald-Str.7
94137 Bayerbach

Kunde:
Muster Kunde
Muster Straße
Muster Ort

Projekt / Objekt:
Muster Projekt
Muster Straße
Muster Ort

Kommission:
Zeichnungsnummer:
LP3

ASP4
HZG
Rucksack 2
Heizung / Kühlung

/
HZG

a	b	c	d	e	f	g	h	i	j

GA-Funktionsliste

ISP/ASP

Rucksack 2

ASP4

Rucksack 2 Kühlkreis ULK Tecl

ASP4-KK6

	Datenpunkt (BAS+Klartext)	0. Integration	1. Ein -/Ausgabefunktionen: physikalische				Werte		komplexe					2. Anwendungsfunktionen: Logic		Überwachung und Steuerung												Regelung									Optimierung					Beleuchtung				Sonnenschutz					*	3. BAE + MBE: Bedienung/Anzeige						Bemerkung
		Integrationsart der Datenpunkte oderGrafiktyp	AI - Analoge Eingabe	BI - Binäre Eingabe	AO - Analoge Ausgabe	BO - Binäre Ausgabe	AV - Analogwert	BV/MV - Binärewert(e)	SCH - Zeitplan	CAL - Kalender	NC - Alarm-/Ereignismeldung	LOG - Datenaufzeichnung	KO - Sonstige Komplexe Objekte	Zeiten (TP, TON, TOFF)	Arithmetische Berechnung	Grenzwertüberwachung (fest oder gleitend)	Betriebsstundenüberwachung	Ereignisüberwachung (Zählung)	Befehlsausführungsüberwachung	Anlagen-/Gerätestatus	Motorsteuerung	Blockierschutz	Umschaltung (Analogwert)	Folgesteuerung	Frostschutzsteuerung	Sicherheitssteuerung	Prioritätssteuerung	P-/ PI-/ PID-Regler	Sollwertführung /-kennlinie	Stellausgabe stetig	Stellausgabe 2-Punkt	Stellausgabe 3-Punkt	Stellausgabe 3-Punkt mit variabler Impulslän.	Stellausgabe Pulsweitenmodulation	Begrenzung Sollwert/Stellwert	Parameterumschaltung	Energieniveau	Energierückgewinnung	h,x-Sollwertführung	Schaltzeitpunktoptimierung	Nachtkühlung	Lichtsteuerung	Treppenlichtschaltung	Tageslichtschaltung	Konstantlichtregelung	Sonnenschutz stellen	Sonnen-/Dämmerungsautomatik	Thermoautomatik	Witterungsschutz	Sonnenstandsberechnung	Sonstige Anwendungsfunktionen	Automationsfunktionen und Parameter	Grafik	Dynamisierung	Handlungsanweisung	Nachricht an externe Stellen	Historisierung in Datenbank	
	Abschnitt	0.	1.1.				1.2.		1.3.					2.1.		2.2.												2.3.									2.4.					2.5.				2.6.					2.7.	3.1.						
	Spalte	1	1	2	3	4	1	2	1	2	3	4	5	1	2	1	2	3	4	5	6	7	8	9	10	11	12	1	2	3	4	5	6	7	8	9	1	2	3	4	5	1	2	3	4	1	2	3	4	5	1	1	2	3	4	5	6	
1	**ASP4-KK6-S?-BM** Kühlkreis ULK Technikum Kompressor 1 Betriebsmeldung	physikalisch		1																1																																1		1		1		
2	**ASP4-KK6-S?-SM** Kühlkreis ULK Technikum Kompressor 1 Störmeldung	physikalisch		1														1																																		1		1	1	1		
3	**ASP4-KK6-S?-BM** Kühlkreis ULK Technikum Kompressor 2 Betriebsmeldung	physikalisch		1																1																																1		1		1		
4	**ASP4-KK6-S?-SM** Kühlkreis ULK Technikum Kompressor 2 Störmeldung	physikalisch		1														1																																		1		1	1	1		
	====== ======			4														2		2																																4		4	2	4		

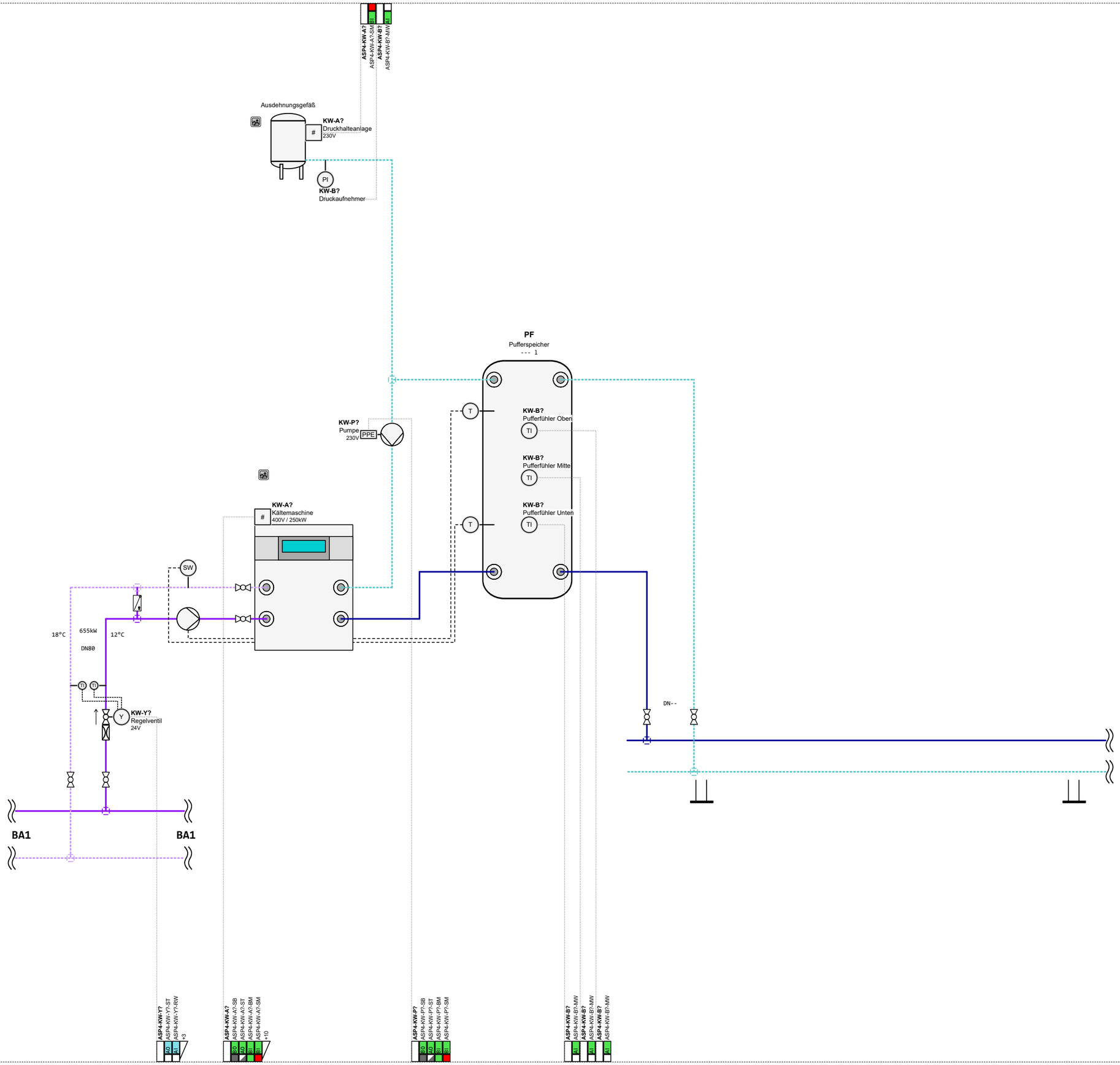

1			
2			
3			
	Revision	Datum	Name

Ersteller:	M.Wieland
Datum:	15.02.2026
Geprüft:	
Datum:	

Ersteller:
RR-Schema GmbH
Johann-Grienwald-Str.7
94137 Bayerbach

Kunde:
Muster Kunde
Muster Straße
Muster Ort

Projekt / Objekt:
Muster Projekt
Muster Straße
Muster Ort

Kommission:

Zeichnungsnummer:
LP3

ASP4
KW
Rucksack 2
Kaltwasser

1 / 2
KW
99 / 219

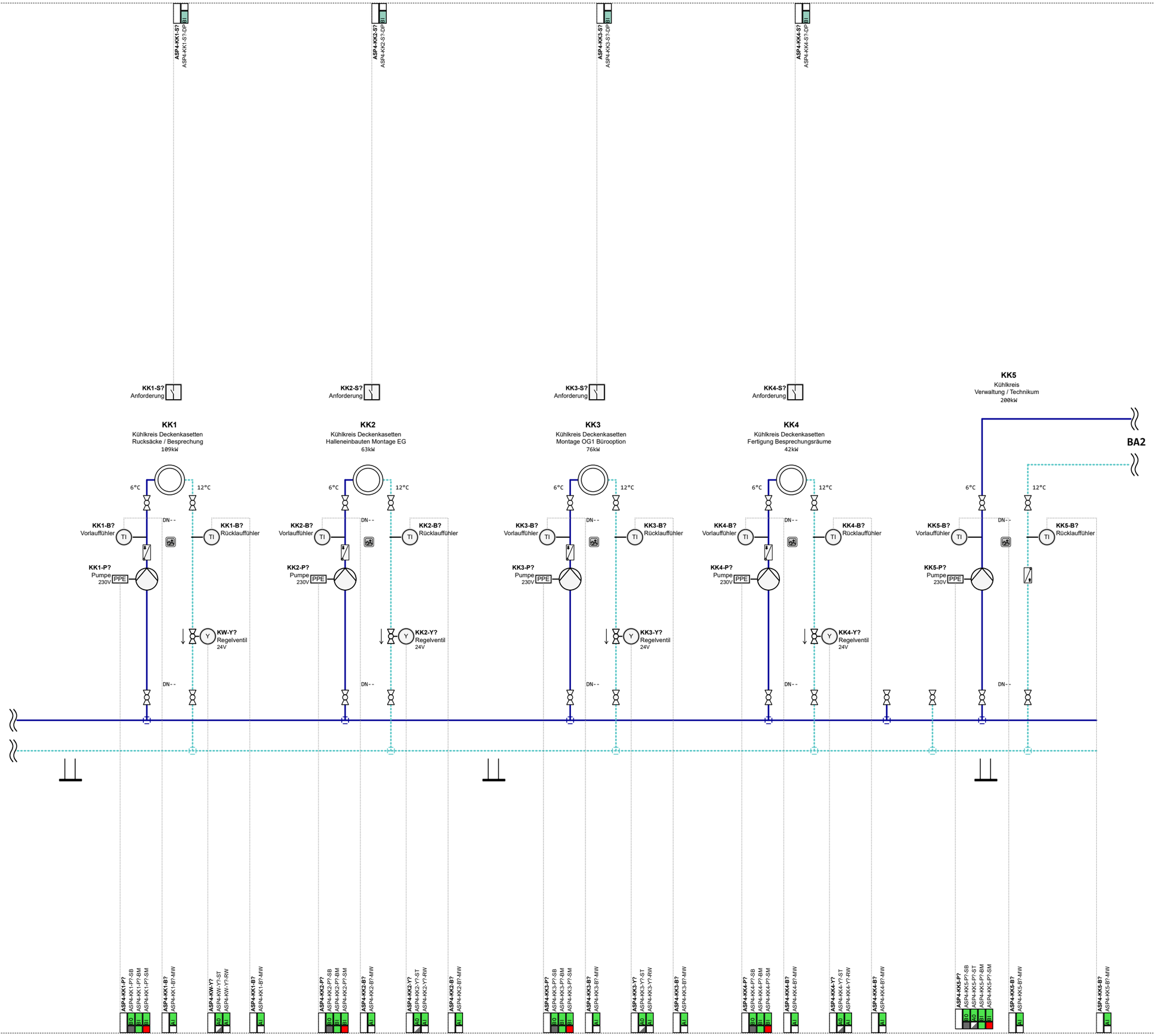

1			
2			
3			
	Revision	Datum	Name

Ersteller:	M.Wieland
Datum:	15.02.2026
Geprüft:	
Datum:	

Ersteller:
RR-Schema GmbH
Johann-Grienwald-Str.7
94137 Bayerbach

Kunde:
Muster Kunde
Muster Straße
Muster Ort

Projekt / Objekt:
Muster Projekt
Muster Straße
Muster Ort

Kommission:

Zeichnungsnummer:
LP3

ASP4
KW
Rucksack 2
Kaltwasser

2 / 2
KW
100 / 219

GA-Funktionsliste

ISP/ASP

Rucksack 2

ASP4

Rucksack 2 Kaltwasser

ASP4-KW

Nr	Datenpunkt (BAS+Klartext)	0. Integration: Integrationsart der Datenpunkte oder Grafiktyp	1.1. physikalische: AI - Analoge Eingabe	BI - Binäre Eingabe	AO - Analoge Ausgabe	BO - Binäre Ausgabe	1.2. Werte: AV - Analogwert	BV/MV - Binärwert(e)	1.3. komplexe: SCH - Zeitplan	CAL - Kalender	NC - Alarm-/Ereignismeldung	LOG - Datenaufzeichnung	KO - Sonstige Komplexe Objekte	2.1. Logic: Zeiten (TP, TON, TOFF)	Arithmetische Berechnung	2.2. Überwachung und Steuerung: Grenzwertüberwachung (fest oder gleitend)	Betriebsstundenüberwachung	Ereignisüberwachung (Zählung)	Befehlsausführungsüberwachung	Anlagen-/Gerätestatus	Motorsteuerung	Blockierschutz	Umschaltung (Analogwert)	Folgesteuerung	Frostschutzsteuerung	Sicherheitssteuerung	Prioritätssteuerung	2.3. Regelung: P-/ PI-/ PID-Regler	Sollwertführung /-kennlinie	Stellausgabe stetig	Stellausgabe 2-Punkt	Stellausgabe 3-Punkt	Stellausgabe 3-Punkt mit variabler Impulslän.	Stellausgabe Pulsweitenmodulation	Begrenzung Sollwert/Stellwert	Parameterumschaltung	2.4. Optimierung: Energieniveau	Energierückgewinnung	h,x-Sollwertführung	Schaltzeitpunktoptimierung	Nachtkühlung	2.5. Beleuchtung: Lichtsteuerung	Treppenlichtschaltung	Tageslichtschaltung	Konstantlichtregelung	2.6. Sonnenschutz: Sonnenschutz stellen	Sonnen-/Dämmerungsautomatik	Thermoautomatik	Witterungsschutz	Sonnenstandsberechnung	2.7. *: Sonstige Anwendungsfunktionen	3.1. Bedienung/Anzeige: Automationsfunktionen und Parameter	Grafik	Dynamisierung	Handlungsanweisung	Nachricht an externe Stellen	Historisierung in Datenbank	Bemerkung
	Abschnitt	0.	1.1.				1.2.		1.3.					2.1.		2.2.												2.3.									2.4.					2.5.				2.6.					2.7.	3.1.						
	Spalte	1	1	2	3	4	1	2	1	2	3	4	5	1	2	1	2	3	4	5	6	7	8	9	10	11	12	1	2	3	4	5	6	7	8	9	1	2	3	4	5	1	2	3	4	1	2	3	4	5	1	1	2	3	4	5	6	
1	ASP4-KW-Y?-ST Kaltwasser Regelventil Stellsignal	ModBus RTU			1																							1	1	1																						1		1				
2	ASP4-KW-Y?-RW Kaltwasser Regelventil Rückführwert	ModBus RTU	1													1										1																										2		2				
3	ASP4-KW-Y?-MW Kaltwasser Regelventil Vorlauftemperatur	ModBus RTU	1																																																	1		1				3.1.1) Trendlog
4	ASP4-KW-Y?-MW Kaltwasser Regelventil Rücklauftemperatur	ModBus RTU	1																																																	1		1				3.1.1) Trendlog
5	ASP4-KW-Y?-MW Kaltwasser Regelventil Durchfluss	ModBus RTU	1																																																	1		1				3.1.1) Trendlog
6	ASP4-KW-?-VDI Kaltwasser Anlagengrafik																																																			1	1	1				
7	ASP4-KW-A?-SB Kaltwasser Kältemaschine Freigabe	physikalisch				1												1		1																																1		1				
8	ASP4-KW-A?-ST Kaltwasser Kältemaschine Stellsignal	physikalisch			1																							1	1	1																						1		1				
9	ASP4-KW-A?-BM Kaltwasser Kältemaschine Betriebsmeldung	physikalisch		1																1																																1		1		1		
10	ASP4-KW-A?-SM Kaltwasser Kältemaschine Störmeldung	physikalisch		1														1																																		1		1	1	1		
11	ASP4-KW-A?-DP Kaltwasser Kältemaschine Input 16Bit	ModBus TCP	1																	1																																1		1				3.1.1) Trendlog
12	ASP4-KW-A?-DP Kaltwasser Kältemaschine Input 16Bit	ModBus TCP	1																	1																																1		1				3.1.1) Trendlog
13	ASP4-KW-A?-DP Kaltwasser Kältemaschine Input 16Bit	ModBus TCP	1																	1																																1		1				3.1.1) Trendlog
14	ASP4-KW-A?-DP Kaltwasser Kältemaschine Input 16Bit	ModBus TCP	1																	1																																1		1				3.1.1) Trendlog
15	ASP4-KW-A?-DP Kaltwasser Kältemaschine Input 16Bit	ModBus TCP	1																	1																																1		1				3.1.1) Trendlog
16	ASP4-KW-A?-DP Kaltwasser Kältemaschine Input 16Bit	ModBus TCP	1																	1																																1		1				3.1.1) Trendlog
17	ASP4-KW-A?-DP Kaltwasser Kältemaschine Input 16Bit	ModBus TCP	1																	1																																1		1				3.1.1) Trendlog
18	ASP4-KW-A?-DP Kaltwasser Kältemaschine Input 16Bit	ModBus TCP	1																	1																																1		1				3.1.1) Trendlog
19	ASP4-KW-A?-DP Kaltwasser Kältemaschine Input 16Bit	ModBus TCP	1																	1																																1		1				3.1.1) Trendlog
20	ASP4-KW-A?-DP Kaltwasser Kältemaschine Input 16Bit	ModBus TCP	1																	1																																1		1				3.1.1) Trendlog
21	ASP4-KW-?-VDI Kaltwasser Anlagengrafik																																																			1	1	1				
22	ASP4-KW-A?-SM Kaltwasser Druckhalteanlage Störmeldung	physikalisch		1														1																																		1		1	1	1		
23	ASP4-KW-B?-MW Kaltwasser Druckaufnehmer Messwert	physikalisch	1																																																	1		1				3.1.1) Trendlog
24	ASP4-KW-P?-SB Kaltwasser Pumpe Schaltbefehl	physikalisch				1												1		1																																1		1				
25	ASP4-KW-P?-ST Kaltwasser Pumpe Stellsignal	physikalisch			1																								1	1																						1		1				
26	ASP4-KW-P?-BM Kaltwasser Pumpe Betriebsmeldung	physikalisch		1																1																																1		1		1		
27	ASP4-KW-P?-SM Kaltwasser Pumpe Störmeldung	physikalisch		1														1																																		1		1	1	1		
28	ASP4-KW-B?-MW Kaltwasser Pufferfühler Oben Temperatur	physikalisch	1																																																	1		1				3.1.1) Trendlog

GA-Funktionsliste

ISP/ASP

Rucksack 2

ASP4

Rucksack 2 Kaltwasser

ASP4-KW

	Datenpunkt (BAS+Klartext)	Abschnitt	0.	1. Ein -/Ausgabefunktionen												2. Anwendungsfunktionen																														3. BAE + MBE						Bemerkung
			Integration	physikalische				Werte		komplexe					Logic		Überwachung und Steuerung											Regelung									Optimierung					Beleuchtung				Sonnenschutz					*	Bedienung/Anzeige						
			Integrationsart der Datenpunkte oderGrafiktyp	AI - Analoge Eingabe	BI - Binäre Eingabe	AO - Analoge Ausgabe	BO - Binäre Ausgabe	AV - Analogwert	BV/MV - Binärwert(e)	SCH - Zeitplan	CAL - Kalender	NC - Alarm-/Ereignismeldung	LOG - Datenaufzeichnung	KO - Sonstige Komplexe Objekte	Zeiten (TP, TON, TOFF)	Arithmetische Berechnung	Grenzwertüberwachung (fest oder gleitend)	Betriebsstundenüberwachung	Ereignisüberwachung (Zählung)	Befehlsausführungsüberwachung	Anlagen-/Gerätestatus	Motorsteuerung	Blockierschutz	Umschaltung (Analogwert)	Folgesteuerung	Frostschutzsteuerung	Sicherheitssteuerung	Prioritätssteuerung	P- / PI-/ PID-Regler	Sollwertführung /-kennlinie	Stellausgabe stetig	Stellausgabe 2-Punkt	Stellausgabe 3-Punkt	Stellausgabe 3-Punkt mit variabler Impulslän	Stellausgabe Pulsweitenmodulation	Begrenzung Sollwert/Stellwert	Parameterumschaltung	Energieniveau	Energierückgewinnung	h,x-Sollwertführung	Schaltzeitpunktoptimierung	Nachtkühlung	Lichtsteuerung	Treppenlichtschaltung	Tageslichtschaltung	Konstantlichtregelung	Sonnenschutz stellen	Sonnen-/Dämmerungsautomatik	Thermoautomatik	Witterungsschutz	Sonnenstandsberechnung	Sonstige Anwendungsfunktionen	Automationsfunktionen und Parameter	Grafik	Dynamisierung	Handlungsanweisung	Nachricht an externe Stellen	Historisierung in Datenbank	
		Spalte	1	1	2	3	4	1	2	1	2	3	4	5	1	2	1	2	3	4	5	6	7	8	9	10	11	12	1	2	3	4	5	6	7	8	9	1	2	3	4	5	1	2	3	4	1	2	3	4	5	1	1	2	3	4	5	6	
29	**ASP4-KW-B?-MW** Kaltwasser Pufferfühler Mitte Temperatur		physikalisch	1																																																	1		1				3.1.1) Trendlog
30	**ASP4-KW-B?-MW** Kaltwasser Pufferfühler Unten Temperatur		physikalisch	1																																																	1		1				3.1.1) Trendlog
31	**ASP4-KW-Y?-ST** Kaltwasser Regelventil Stellsignal		physikalisch			1																							1	1	1																							1		1				
32	**ASP4-KW-Y?-RW** Kaltwasser Regelventil Rückführwert		physikalisch	1													1										1																										2		2				
	====== ======			19	5	4	2										2		5		14						2		3	4	4																					34	2	34	3	5		

1			
2			
3			
	Revision	Datum	Name

Ersteller:	M.Wieland
Datum:	15.02.2026
Geprüft:	
Datum:	

Ersteller:
RR-Schema GmbH
Johann-Grienwald-Str.7
94137 Bayerbach

Kunde:
Muster Kunde
Muster Straße
Muster Ort

Projekt / Objekt:
Muster Projekt
Muster Straße
Muster Ort

Kommission:

Zeichnungsnummer:

LP3

ASP4
KW
Rucksack 2
Kaltwasser

/
KW
102 / 219

GA-Funktionsliste

ISP/ASP

Rucksack 2

ASP4

Rucksack 2 Deckenkasetten Ru

ASP4-KK1

	Datenpunkt (BAS+Klartext)	Integrationsart der Datenpunkte oderGrafiktyp	0. Integration	1. Ein -/Ausgabefunktionen physikalische				Werte		komplexe					2. Anwendungsfunktionen Logic		Überwachung und Steuerung												Regelung										Optimierung					Beleuchtung				Sonnenschutz					*	3. BAE + MBE Bedienung/Anzeige						Bemerkung
	Abschnitt		0.	1.1.				1.2.		1.3.					2.1.		2.2.												2.3.										2.4.					2.5.				2.6.					2.7.	3.1.						
	Spalte		1	1	2	3	4	1	2	1	2	3	4	5	1	2	1	2	3	4	5	6	7	8	9	10	11	12	1	2	3	4	5	6	7	8	9	1	2	3	4	5	1	2	3	4	1	2	3	4	5	1	1	2	3	4	5	6	
				AI - Analoge Eingabe	BI - Binäre Eingabe	AO - Analoge Ausgabe	BO - Binäre Ausgabe	AV - Analogwert	BV/MV - Binärwert(e)	SCH - Zeitplan	CAL - Kalender	NC - Alarm-/Ereignismeldung	LOG - Datenaufzeichnung	KO - Sonstige Komplexe Objekte	Zeiten (TP, TON, TOFF)	Arithmetische Berechnung	Grenzwertüberwachung (fest oder gleitend)	Betriebsstundenüberwachung	Ereignisüberwachung (Zählung)	Befehlsausführungsüberwachung	Anlagen-/Gerätestatus	Motorsteuerung	Blockierschutz	Umschaltung (Analogwert)	Folgesteuerung	Frostschutzsteuerung	Sicherheitssteuerung	Prioritätssteuerung	P- / PI- / PID-Regler	Sollwertführung / -kennlinie	Stellausgabe stetig	Stellausgabe 2-Punkt	Stellausgabe 3-Punkt	Stellausgabe 3-Punkt mit variabler Impulslän	Stellausgabe Pulsweitenmodulation	Begrenzung Sollwert/Stellwert	Parameterumschaltung	Energieniveau	Energierückgewinnung	h,x-Sollwertführung	Schaltzeitpunktoptimierung	Nachtkühlung	Lichtsteuerung	Treppenlichtschaltung	Tageslichtschaltung	Konstantlichtregelung	Sonnenschutz stellen	Sonnen-/Dämmerungsautomatik	Thermoautomatik	Witterungsschutz	Sonnenstandsberechnung	Sonstige Anwendungsfunktionen	Automationsfunktionen und Parameter	Grafik	Dynamisierung	Handlungsanweisung	Nachricht an externe Stellen	Historisierung in Datenbank	
1	**ASP4-KK1-P?-SB** Deckenkasetten Rucksäcke / Besprechung Pumpe Schaltbefehl	physikalisch					1												1		1																																	1		1				
2	**ASP4-KK1-P?-BM** Deckenkasetten Rucksäcke / Besprechung Pumpe Betriebsmeldung	physikalisch			1																1																																	1		1		1		
3	**ASP4-KK1-P?-SM** Deckenkasetten Rucksäcke / Besprechung Pumpe Störmeldung	physikalisch			1														1																																			1		1	1	1		
4	**ASP4-KK1-B?-MW** Deckenkasetten Rucksäcke / Besprechung Vorlauffühler Temperatur	physikalisch		1																																																		1		1				3.1.1) Trendlog
5	**ASP4-KK1-S?-DP** Deckenkasetten Rucksäcke / Besprechung Anforderung Input 16Bit	KNX-TP			1																1																																	1		1				3.1.1) Trendlog
6	**ASP4-KK1-?-VDI** Deckenkasetten Rucksäcke / Besprechung Anlagengrafik																																																				1	1	1				
7	**ASP4-KK1-B?-MW** Deckenkasetten Rucksäcke / Besprechung Rücklauffühler Temperatur	physikalisch		1																																																		1		1				3.1.1) Trendlog
	====== ======			2	3		1												2		3																																	7	1	7	1	2		

1			
2			
3			
	Revision	Datum	Name

Ersteller:	M.Wieland
Datum:	15.02.2026
Geprüft:	
Datum:	

Ersteller:
RR-Schema GmbH
Johann-Grienwald-Str.7
94137 Bayerbach

Kunde:
Muster Kunde
Muster Straße
Muster Ort

Projekt / Objekt:
Muster Projekt
Muster Straße
Muster Ort

Kommission:

Zeichnungsnummer:

LP3

ASP4
KW
Rucksack 2
Kaltwasser

/
KW
103 / 219

GA-Funktionsliste

ISP/ASP

Rucksack 2

ASP4

Rucksack 2 Deckenkasetten Ha

ASP4-KK2

	Datenpunkt (BAS+Klartext)	Integrationsart der Datenpunkte oderGrafiktyp	0. Integration	1. Ein -/Ausgabefunktionen physikalische				Werte		komplexe					2. Anwendungsfunktionen Logic		Überwachung und Steuerung											Regelung										Optimierung					Beleuchtung				Sonnenschutz					*	3. BAE + MBE Bedienung/Anzeige					Bemerkung
	Abschnitt		0.	1.1.				1.2.		1.3.					2.1.		2.2.											2.3.										2.4.					2.5.				2.6.					2.7.	3.1.					
	Spalte		1	1	2	3	4	1	2	1	2	3	4	5	1	2	1	2	3	4	5	6	7	8	9	10	11	12	1	2	3	4	5	6	7	8	9	1	2	3	4	5	1	2	3	4	1	2	3	4	5	1	1	2	3	4	5	6	
				AI - Analoge Eingabe	BI - Binäre Eingabe	AO - Analoge Ausgabe	BO - Binäre Ausgabe	AV - Analogwert	BV/MV - Binärwert(e)	SCH - Zeitplan	CAL - Kalender	NC - Alarm-/Ereignismeldung	LOG - Datenaufzeichnung	KO - Sonstige Komplexe Objekte	Zeiten (TP, TON, TOFF)	Arithmetische Berechnung	Grenzwertüberwachung (fest oder gleitend)	Betriebsstundenüberwachung	Ereignisüberwachung (Zählung)	Befehlsausführungsüberwachung	Anlagen-/Gerätestatus	Motorsteuerung	Blockierschutz	Umschaltung (Analogwert)	Folgesteuerung	Frostschutzsteuerung	Sicherheitssteuerung	Prioritätssteuerung	P- / PI- / PID-Regler	Sollwertführung / -kennlinie	Stellausgabe stetig	Stellausgabe 2-Punkt	Stellausgabe 3-Punkt	Stellausgabe 3-Punkt mit variabler Impulslän	Stellausgabe Pulsweitenmodulation	Begrenzung Sollwert/Stellwert	Parameterumschaltung	Energieniveau	Energierückgewinnung	h,x-Sollwertführung	Schaltzeitpunktoptimierung	Nachtkühlung	Lichtsteuerung	Treppenlichtschaltung	Tageslichtschaltung	Konstantlichtregelung	Sonnenschutz stellen	Sonnen-/Dämmerungsautomatik	Thermoautomatik	Witterungsschutz	Sonnenstandsberechnung	Sonstige Anwendungsfunktionen	Automationsfunktionen und Parameter	Grafik	Dynamisierung	Handlungsanweisung	Nachricht an externe Stellen	Historisierung in Datenbank	
1	**ASP4-KK2-P?-SB** Deckenkasetten Halleneinbauten Montage EG Pumpe Schaltbefehl	physikalisch					1												1		1																																1		1				
2	**ASP4-KK2-P?-BM** Deckenkasetten Halleneinbauten Montage EG Pumpe Betriebsmeldung	physikalisch			1																1																																1		1		1		
3	**ASP4-KK2-P?-SM** Deckenkasetten Halleneinbauten Montage EG Pumpe Störmeldung	physikalisch			1														1																																		1		1	1	1		
4	**ASP4-KK2-B?-MW** Deckenkasetten Halleneinbauten Montage EG Vorlauffühler Temperatur	physikalisch		1																																																	1		1				3.1.1) Trendlog
5	**ASP4-KK2-S?-DP** Deckenkasetten Halleneinbauten Montage EG Anforderung Input 16Bit	KNX-TP			1																1																																1		1				3.1.1) Trendlog
6	**ASP4-KK2-?-VDI** Deckenkasetten Halleneinbauten Montage EG Anlagengrafik																																																				1	1	1				
7	**ASP4-KK2-Y?-ST** Deckenkasetten Halleneinbauten Montage EG Regelventil Stellsignal	physikalisch				1																							1	1	1																							1		1				
8	**ASP4-KK2-Y?-RW** Deckenkasetten Halleneinbauten Montage EG Regelventil Rückführwert	physikalisch		1													1										1																										2		2				
9	**ASP4-KK2-B?-MW** Deckenkasetten Halleneinbauten Montage EG Rücklauffühler Temperatur	physikalisch		1																																																	1		1				3.1.1) Trendlog
	====== ======			3	3	1	1										1		2		3						1		1	1	1																						10	1	10	1	2		

Revision	Datum	Name
1		
2		
3		

Ersteller:	M.Wieland
Datum:	15.02.2026
Geprüft:	
Datum:	

Ersteller:
RR-Schema GmbH
Johann-Grienwald-Str.7
94137 Bayerbach

Kunde:
Muster Kunde
Muster Straße
Muster Ort

Projekt / Objekt:
Muster Projekt
Muster Straße
Muster Ort

Kommission:

Zeichnungsnummer:

LP3

ASP4
KW
Rucksack 2
Kaltwasser

/
KW
104 / 219

GA-Funktionsliste

ISP/ASP

Rucksack 2

ASP4

Rucksack 2 Deckenkassetten M

ASP4-KK3

	Datenpunkt (BAS+Klartext)	0. Integration: Integrationsart der Datenpunkte oderGrafiktyp	1. Ein -/Ausgabefunktionen – physikalische				Werte		komplexe					Logic		2. Anwendungsfunktionen – Überwachung und Steuerung												Regelung									Optimierung					Beleuchtung				Sonnenschutz					*	3. BAE + MBE – Bedienung/Anzeige					Bemerkung
	Abschnitt	0.	1.1.				1.2.		1.3.					2.1.		2.2.											2.3.									2.4.					2.5.				2.6.					2.7.	3.1.					
	Spalte	1	1	2	3	4	1	2	1	2	3	4	5	1	2	1	2	3	4	5	6	7	8	9	10	11	12	1	2	3	4	5	6	7	8	9	1	2	3	4	5	1	2	3	4	1	2	3	4	5	1	1	2	3	4	5	6	
			AI - Analoge Eingabe	BI - Binäre Eingabe	AO - Analoge Ausgabe	BO - Binäre Ausgabe	AV - Analogwert	BV/MV - Binärewert(e)	SCH - Zeitplan	CAL - Kalender	NC - Alarm-/Ereignismeldung	LOG - Datenaufzeichnung	KO - Sonstige Komplexe Objekte	Zeiten (TP, TON, TOFF)	Arithmetische Berechnung	Grenzwertüberwachung (fest oder gleitend)	Betriebsstundenüberwachung	Ereignisüberwachung (Zählung)	Befehlsausführungsüberwachung	Anlagen-/Gerätestatus	Motorsteuerung	Blockierschutz	Umschaltung (Analogwert)	Folgesteuerung	Frostschutzsteuerung	Sicherheitssteuerung	Prioritätssteuerung	P- / PI- / PID-Regler	Sollwertführung / -kennlinie	Stellausgabe stetig	Stellausgabe 2-Punkt	Stellausgabe 3-Punkt	Stellausgabe 3-Punkt mit variabler Impulslän	Stellausgabe Pulsweitenmodulation	Begrenzung Sollwert/Stellwert	Parameterumschaltung	Energieniveau	Energierückgewinnung	h,x-Sollwertführung	Schaltzeitpunktoptimierung	Nachtkühlung	Lichtsteuerung	Treppenlichtschaltung	Tageslichtschaltung	Konstantlichtregelung	Sonnenschutz stellen	Sonnen-/Dämmerungsautomatik	Thermoautomatik	Witterungsschutz	Sonnenstandsberechnung	Sonstige Anwendungsfunktionen	Automationsfunktionen und Parameter	Grafik	Dynamisierung	Handlungsanweisung	Nachricht an externe Stellen	Historisierung in Datenbank	
1	**ASP4-KK3-P?-SB** Deckenkassetten Montage OG1 Bürooption Pumpe Schaltbefehl	physikalisch				1												1		1																																1		1				
2	**ASP4-KK3-P?-BM** Deckenkassetten Montage OG1 Bürooption Pumpe Betriebsmeldung	physikalisch		1																1																																1		1		1		
3	**ASP4-KK3-P?-SM** Deckenkassetten Montage OG1 Bürooption Pumpe Störmeldung	physikalisch		1														1																																1		1	1	1		
4	**ASP4-KK3-B?-MW** Deckenkassetten Montage OG1 Bürooption Vorlauffühler Temperatur	physikalisch	1																																																1		1				3.1.1) Trendlog
5	**ASP4-KK3-S?-DP** Deckenkassetten Montage OG1 Bürooption Anforderung Input 16Bit	KNX-TP		1																1																																1		1				3.1.1) Trendlog
6	**ASP4-KK3-?-VDI** Deckenkassetten Montage OG1 Bürooption Anlagengrafik																																																		1	1	1				
7	**ASP4-KK3-Y?-ST** Deckenkassetten Montage OG1 Bürooption Regelventil Stellsignal	physikalisch			1																							1	1	1																						1		1				
8	**ASP4-KK3-Y?-RW** Deckenkassetten Montage OG1 Bürooption Regelventil Rückführwert	physikalisch	1													1										1																										2		2				
9	**ASP4-KK3-B?-MW** Deckenkassetten Montage OG1 Bürooption Rücklauffühler Temperatur	physikalisch	1																																																1		1				3.1.1) Trendlog
	====== ======		3	3	1	1										1		2		3						1		1	1	1																						10	1	10	1	2		

Revision	Datum	Name
1		
2		
3		

Ersteller:	M.Wieland
Datum:	15.02.2026
Geprüft:	
Datum:	

Ersteller:
RR-Schema GmbH
Johann-Grienwald-Str.7
94137 Bayerbach

Kunde:
Muster Kunde
Muster Straße
Muster Ort

Projekt / Objekt:
Muster Projekt
Muster Straße
Muster Ort

Kommission:

Zeichnungsnummer:

LP3

ASP4
KW
Rucksack 2
Kaltwasser

/
KW
105 / 219

GA-Funktionsliste

ISP/ASP

Rucksack 2

ASP4

Rucksack 2 Deckenkassetten F

ASP4-KK4

	Datenpunkt (BAS+Klartext)	Integrationsart der Datenpunkte oderGrafiktyp	0. Integration	1. Ein -/Ausgabefunktionen physikalische				Werte		komplexe					2. Anwendungsfunktionen Logic		Überwachung und Steuerung											Regelung										Optimierung					Beleuchtung				Sonnenschutz					*	3. BAE + MBE Bedienung/Anzeige					Bemerkung
	Abschnitt		0.	1.1.				1.2.		1.3.					2.1.		2.2.											2.3.										2.4.					2.5.				2.6.					2.7.	3.1.					
	Spalte		1	1	2	3	4	1	2	1	2	3	4	5	1	2	1	2	3	4	5	6	7	8	9	10	11	12	1	2	3	4	5	6	7	8	9	1	2	3	4	5	1	2	3	4	1	2	3	4	5	1	1	2	3	4	5	6	
				AI - Analoge Eingabe	BI - Binäre Eingabe	AO - Analoge Ausgabe	BO - Binäre Ausgabe	AV - Analogwert	BVMV - Binärwert(e)	SCH - Zeitplan	CAL - Kalender	NC - Alarm-/Ereignismeldung	LOG - Datenaufzeichnung	KO - Sonstige Komplexe Objekte	Zeiten (TP, TON, TOFF)	Arithmetische Berechnung	Grenzwertüberwachung (fest oder gleitend)	Betriebsstundenüberwachung	Ereignisüberwachung (Zählung)	Befehlsausführungsüberwachung	Anlagen-/Gerätestatus	Motorsteuerung	Blockierschutz	Umschaltung (Analogwert)	Folgesteuerung	Frostschutzsteuerung	Sicherheitssteuerung	Prioritätssteuerung	P- / PI- / PID-Regler	Sollwertführung / -kennlinie	Stellausgabe stetig	Stellausgabe 2-Punkt	Stellausgabe 3-Punkt	Stellausgabe 3-Punkt mit variabler Impulslän	Stellausgabe Pulsweitenmodulation	Begrenzung Sollwert/Stellwert	Parameterumschaltung	Energieniveau	Energierückgewinnung	h,x-Sollwertführung	Schaltzeitpunktoptimierung	Nachtkühlung	Lichtsteuerung	Treppenlichtschaltung	Tageslichtschaltung	Konstantlichtregelung	Sonnenschutz stellen	Sonnen-/Dämmerungsautomatik	Thermoautomatik	Witterungsschutz	Sonnenstandsberechnung	Sonstige Anwendungsfunktionen	Automationsfunktionen und Parameter	Grafik	Dynamisierung	Handlungsanweisung	Nachricht an externe Stellen	Historisierung in Datenbank	
1	**ASP4-KK4-P?-SB** Deckenkassetten Fertigung Besprechungsräume Pumpe Schaltbefehl	physikalisch					1												1		1																																	1		1				
2	**ASP4-KK4-P?-BM** Deckenkassetten Fertigung Besprechungsräume Pumpe Betriebsmeldung	physikalisch			1																1																																	1		1		1		
3	**ASP4-KK4-P?-SM** Deckenkassetten Fertigung Besprechungsräume Pumpe Störmeldung	physikalisch			1														1																																			1		1	1	1		
4	**ASP4-KK4-B?-MW** Deckenkassetten Fertigung Besprechungsräume Vorlauffühler Temperatur	physikalisch		1																																																		1		1				3.1.1) Trendlog
5	**ASP4-KK4-S?-DP** Deckenkassetten Fertigung Besprechungsräume Anforderung Input 16Bit	KNX-TP			1																1																																	1		1				3.1.1) Trendlog
6	**ASP4-KK4-?-VDI** Deckenkassetten Fertigung Besprechungsräume Anlagengrafik																																																				1	1	1				
7	**ASP4-KK4-Y?-ST** Deckenkassetten Fertigung Besprechungsräume Regelventil Stellsignal	physikalisch				1																							1	1	1																							1		1				
8	**ASP4-KK4-Y?-RW** Deckenkassetten Fertigung Besprechungsräume Regelventil Rückführwert	physikalisch		1													1										1																											2		2				
9	**ASP4-KK4-B?-MW** Deckenkassetten Fertigung Besprechungsräume Rücklauffühler Temperatur	physikalisch		1																																																		1		1				3.1.1) Trendlog
	====== ======			3	3	1	1										1		2		3						1		1	1	1																							10	1	10	1	2		

	Revision	Datum	Name
1			
2			
3			

Ersteller:	M.Wieland
Datum:	15.02.2026
Geprüft:	
Datum:	

Ersteller:
RR-Schema GmbH
Johann-Grienwald-Str.7
94137 Bayerbach

Kunde:
Muster Kunde
Muster Straße
Muster Ort

Projekt / Objekt:
Muster Projekt
Muster Straße
Muster Ort

Kommission:

Zeichnungsnummer:

LP3

ASP4
KW
Rucksack 2
Kaltwasser

/
KW
106 / 219

GA-Funktionsliste

ISP/ASP

Rucksack 2

ASP4

Rucksack 2 Kaltwasser Verwalt

ASP4-KK5

	Datenpunkt (BAS+Klartext)	0. Integration: Integrationsart der Datenpunkte oderGrafiktyp	1. Ein -/Ausgabefunktionen – physikalische				Werte		komplexe					Logic		2. Anwendungsfunktionen – Überwachung und Steuerung												Regelung									Optimierung					Beleuchtung				Sonnenschutz					*	3. BAE + MBE – Bedienung/Anzeige					Bemerkung
	Abschnitt	0.	1.1.				1.2.		1.3.					2.1.		2.2.											2.3.									2.4.					2.5.				2.6.					2.7.	3.1.					
	Spalte	1	1	2	3	4	1	2	1	2	3	4	5	1	2	1	2	3	4	5	6	7	8	9	10	11	12	1	2	3	4	5	6	7	8	9	1	2	3	4	5	1	2	3	4	1	2	3	4	5	1	1	2	3	4	5	6	
			AI - Analoge Eingabe	BI - Binäre Eingabe	AO - Analoge Ausgabe	BO - Binäre Ausgabe	AV - Analogwert	BVMV - Binäewert(e)	SCH - Zeitplan	CAL - Kalender	NC - Alarm-/Ereignismeldung	LOG - Datenaufzeichnung	KO - Sonstige Komplexe Objekte	Zeiten (TP, TON, TOFF)	Arithmetische Berechnung	Grenzwertüberwachung (fest oder gleitend)	Betriebsstundenüberwachung	Ereignisüberwachung (Zählung)	Befehlsausführungsüberwachung	Anlagen-/Gerätestatus	Motorsteuerung	Blockierschutz	Umschaltung (Analogwert)	Folgesteuerung	Frostschutzsteuerung	Sicherheitssteuerung	Prioritätssteuerung	P- / PI-/ PID-Regler	Sollwertführung /-kennlinie	Stellausgabe stetig	Stellausgabe 2-Punkt	Stellausgabe 3-Punkt	Stellausgabe 3-Punkt mit variabler Impulslän.	Stellausgabe Pulsweitenmodulation	Begrenzung Sollwert/Stellwert	Parameterumschaltung	Energieniveau	Energierückgewinnung	h,x-Sollwertführung	Schaltzeitpunktoptimierung	Nachtkühlung	Lichtsteuerung	Treppenlichtschaltung	Tageslichtschaltung	Konstantlichtregelung	Sonnenschutz stellen	Sonnen-/Dämmerungsautomatik	Thermoautomatik	Witterungsschutz	Sonnenstandsberechnung	Sonstige Anwendungsfunktionen	Automationsfunktionen und Parameter	Grafik	Dynamisierung	Handlungsanweisung	Nachricht an externe Stellen	Historisierung in Datenbank	
1	**ASP4-KK5-P?-SB** Kaltwasser Verwaltung und Technikum Pumpe Schaltbefehl	physikalisch				1												1		1																																1		1				
2	**ASP4-KK5-P?-ST** Kaltwasser Verwaltung und Technikum Pumpe Stellsignal	physikalisch			1																								1		1																				1		1				
3	**ASP4-KK5-P?-BM** Kaltwasser Verwaltung und Technikum Pumpe Betriebsmeldung	physikalisch		1																1																																1		1		1		
4	**ASP4-KK5-P?-SM** Kaltwasser Verwaltung und Technikum Pumpe Störmeldung	physikalisch		1														1																																1		1	1	1		
5	**ASP4-KK5-B?-MW** Kaltwasser Verwaltung und Technikum Vorlauffühler Temperatur	physikalisch	1																																															1		1				3.1.1) Trendlog
6	**ASP4-KK5-?-VDI** Kaltwasser Verwaltung und Technikum Anlagengrafik																																																	1	1	1				
7	**ASP4-KK5-B?-MW** Kaltwasser Verwaltung und Technikum Rücklauffühler Temperatur	physikalisch	1																																															1		1				3.1.1) Trendlog
	====== ======		2	2	1	1												2		2									1	1																					7	1	7	1	2		

	Revision	Datum	Name
1			
2			
3			

Ersteller:	M.Wieland
Datum:	15.02.2026
Geprüft:	
Datum:	

Ersteller:
RR-Schema GmbH
Johann-Grienwald-Str.7
94137 Bayerbach

Kunde:
Muster Kunde
Muster Straße
Muster Ort

Projekt / Objekt:
Muster Projekt
Muster Straße
Muster Ort

Kommission:

Zeichnungsnummer:

LP3

ASP4
KW
Rucksack 2
Kaltwasser

/
KW
107 / 219

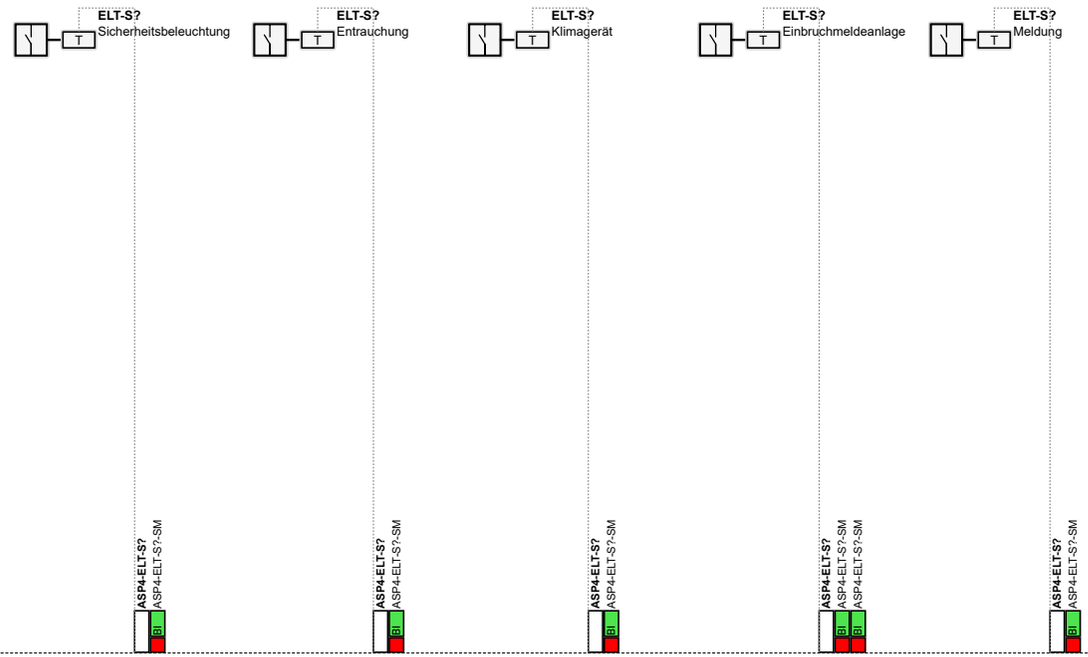

1			
2			
3			
	Revision	Datum	Name

Ersteller:	M.Wieland
Datum:	15.02.2026
Geprüft:	
Datum:	

Ersteller:
RR-Schema GmbH
Johann-Grienwald-Str.7
94137 Bayerbach

Kunde:
Muster Kunde
Muster Straße
Muster Ort

Projekt / Objekt:
Muster Projekt
Muster Straße
Muster Ort

Kommission:

Zeichnungsnummer:

LP3

ASP4
ELT
Rucksack 2
Elektro

1 / 1

ELT

108 / 219

GA-Funktionsliste

ISP/ASP

Rucksack 2

ASP4

Rucksack 2 Elektro

ASP4-ELT

Bemerkung

0. Integration / 1. Ein -/Ausgabefunktionen / 2.1. Logic

Nr.	Datenpunkt (BAS+Klartext)	Integrationsart der Datenpunkte oderGrafiktyp (0. / 1)	AI - Analoge Eingabe (1.1. / 1)	BI - Binäre Eingabe (1.1. / 2)	AO - Analoge Ausgabe (1.1. / 3)	BO - Binäre Ausgabe (1.1. / 4)	AV - Analogwert (1.2. / 1)	BV/MV - Binärwert(e) (1.2. / 2)	SCH - Zeitplan (1.3. / 1)	CAL - Kalender (1.3. / 2)	NC - Alarm-/Ereignismeldung (1.3. / 3)	LOG - Datenaufzeichnung (1.3. / 4)	KO - Sonstige Komplexe Objekte (1.3. / 5)	Zeiten (TP, TON, TOFF) (2.1. / 1)	Arithmetische Berechnung (2.1. / 2)
1	ASP4-ELT-?-VDI Elektro Anlagengrafik														
2	ASP4-ELT-S?-SM Elektro Sicherheitsbeleuchtung Störmeldung	physikalisch		1											
3	ASP4-ELT-S?-SM Elektro Entrauchung Störmeldung	physikalisch		1											
4	ASP4-ELT-S?-SM Elektro Klimagerät Störmeldung	physikalisch		1											
5	ASP4-ELT-S?-SM Elektro Einbruchmeldeanlage Störmeldung	physikalisch		1											
6	ASP4-ELT-S?-SM Elektro Einbruchmeldeanlage Störmeldung	physikalisch		1											
7	ASP4-ELT-S?-SM Elektro Meldung Störmeldung	physikalisch		1											
	====== ======			6											

2.2. Überwachung und Steuerung

Nr.	Grenzwertüberwachung (fest oder gleitend) (1)	Betriebsstundenüberwachung (2)	Ereignisüberwachung (Zählung) (3)	Befehlsausführungsüberwachung (4)	Anlagen-/Gerätestatus (5)	Motorsteuerung (6)	Blockierschutz (7)	Umschaltung (Analogwert) (8)	Folgesteuerung (9)	Frostschutzsteuerung (10)	Sicherheitssteuerung (11)	Prioritätssteuerung (12)
1												
2			1									
3			1									
4			1									
5			1									
6			1									
7			1									
======			6									

2.3. Regelung / 2.4. Optimierung / 2.5. Beleuchtung / 2.6. Sonnenschutz / 2.7. *

Nr.	P-/ PI-/ PID-Regler (2.3. / 1)	Sollwertführung /-kennlinie (2.3. / 2)	Stellausgabe stetig (2.3. / 3)	Stellausgabe 2-Punkt (2.3. / 4)	Stellausgabe 3-Punkt (2.3. / 5)	Stellausgabe 3-Punkt mit variabler Impulslän (2.3. / 6)	Stellausgabe Pulsweitenmodulation (2.3. / 7)	Begrenzung Sollwert/Stellwert (2.3. / 8)	Parameterumschaltung (2.3. / 9)	Energieniveau (2.4. / 1)	Energierückgewinnung (2.4. / 2)	h,x-Sollwertführung (2.4. / 3)	Schaltzeitpunktoptimierung (2.4. / 4)	Nachtkühlung (2.4. / 5)	Lichtsteuerung (2.5. / 1)	Treppenlichtschaltung (2.5. / 2)	Tageslichtschaltung (2.5. / 3)	Konstantlichtregelung (2.5. / 4)	Sonnenschutz stellen (2.6. / 1)	Sonnen-/Dämmerungsautomatik (2.6. / 2)	Thermoautomatik (2.6. / 3)	Witterungsschutz (2.6. / 4)	Sonnenstandsberechnung (2.6. / 5)	Sonstige Anwendungsfunktionen (2.7. / 1)
1																								
2																								
3																								
4																								
5																								
6																								
7																								
======																								

3. BAE + MBE – 3.1. Bedienung/Anzeige

Nr.	Automationsfunktionen und Parameter (1)	Grafik (2)	Dynamisierung (3)	Handlungsanweisung (4)	Nachricht an externe Stellen (5)	Historisierung in Datenbank (6)	Bemerkung
1	1	1	1				
2	1		1	1	1		
3	1		1	1	1		
4	1		1	1	1		
5	1		1	1	1		
6	1		1	1	1		
7	1		1	1	1		
======	7	1	7	6	6		

Nr.	Revision	Datum	Name
1			
2			
3			

Ersteller: M.Wieland
Datum: 15.02.2026
Geprüft:
Datum:

Ersteller:
RR-Schema GmbH
Johann-Grienwald-Str.7
94137 Bayerbach

Kunde:
Muster Kunde
Muster Straße
Muster Ort

Projekt / Objekt:
Muster Projekt
Muster Straße
Muster Ort

Kommission:
Zeichnungsnummer:
LP3

ASP4
ELT
Rucksack 2
Elektro

/
ELT

Deckblatt

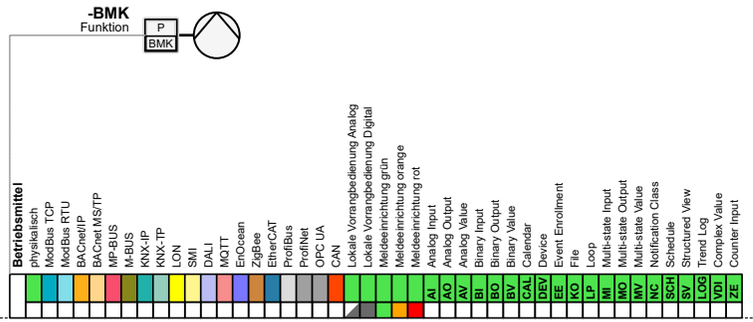

LP3

Projekt:

Muster Projekt
Muster Straße
Muster Ort

Kunde:

Muster Kunde
Muster Straße
Muster Ort

Ersteller:

RR-Schema GmbH
Johann-Grienwald-Str.7
94137 Bayerbach

Versionen:

Ver. 1.0

Ver. 1.1

Kommission:

Zeichnungsnummer:

	Revision	Datum	Name
1			
2			
3			

Ersteller:	M.Wieland
Datum:	15.02.2026
Geprüft:	
Datum:	

Ersteller: RR-Schema GmbH, Johann-Grienwald-Str.7, 94137 Bayerbach

Kunde: Muster Kunde, Muster Straße, Muster Ort

Projekt / Objekt: Muster Projekt, Muster Straße, Muster Ort

Kommission:

Zeichnungsnummer: LP3

ASP5

Rucksack 1

/

Inhaltsverzeichnis

Deckblatt				ASP5-	110	>[110]<
Inhaltsverzeichnis				ASP5-	111	>[111]<
SSK	Schaltschrank	Seite 01	Schaltschrank	ASP5-SSK	112	>[112]<
SSK	Schaltschrank	Seite 02	Belegung	ASP5-SSK	113	>[113]<
SSK	Schaltschrank	Seite 03	Reserve	ASP5-SSK	114	>[114]<
SSK	Schaltschrank	Funktionsliste	ASP5-WEZ	ASP5-SSK	115	>[115]<
SSK	Schaltschrank	Funktionsliste	ASP5-SSK	ASP5-SSK	116	>[116]<
RLT4	Lüftung Montage	Seite 01	Gerät	ASP5-RLT4	117	>[117]<
RLT4	Lüftung Montage	Seite 02	Kanalnetz	ASP5-RLT4	118	>[118]<
RLT4	Lüftung Montage	Funktionsliste	ASP5-RLT4	ASP5-RLT4	119	>[119]<
RLT4	Lüftung Montage	Funktionsliste	ASP5-RLT4	ASP5-RLT4	120	>[120]<
RLT4	Lüftung Montage	Funktionsliste	ASP5-RLT4	ASP5-RLT4	121	>[121]<
RLT4	Lüftung Montage	Funktionsliste	ASP5-RLT4	ASP5-RLT4	122	>[122]<
RLT5	Lüftung Montagebüro	Seite 01	Gerät	ASP5-RLT5	123	>[123]<
RLT5	Lüftung Montagebüro	Seite 02	Kanalnetz	ASP5-RLT5	124	>[124]<
RLT5	Lüftung Montagebüro	Funktionsliste	ASP5-RLT5	ASP5-RLT5	125	>[125]<
RLT5	Lüftung Montagebüro	Funktionsliste	ASP5-RLT5	ASP5-RLT5	126	>[126]<
RLT5	Lüftung Montagebüro	Funktionsliste	ASP5-RLT5	ASP5-RLT5	127	>[127]<
RLT5	Lüftung Montagebüro	Funktionsliste	ASP5-RLT5	ASP5-RLT5	128	>[128]<
RLT5	Lüftung Montagebüro	Funktionsliste	ASP5-RLT5	ASP5-RLT5	129	>[129]<
RLT5	Lüftung Montagebüro	Funktionsliste	ASP5-RLT5	ASP5-RLT5	130	>[130]<
ELT	Elektro	Seite 01	Meldungen	ASP5-ELT	131	>[131]<
ELT	Elektro	Funktionsliste	ASP5-ELT	ASP5-ELT	132	>[132]<

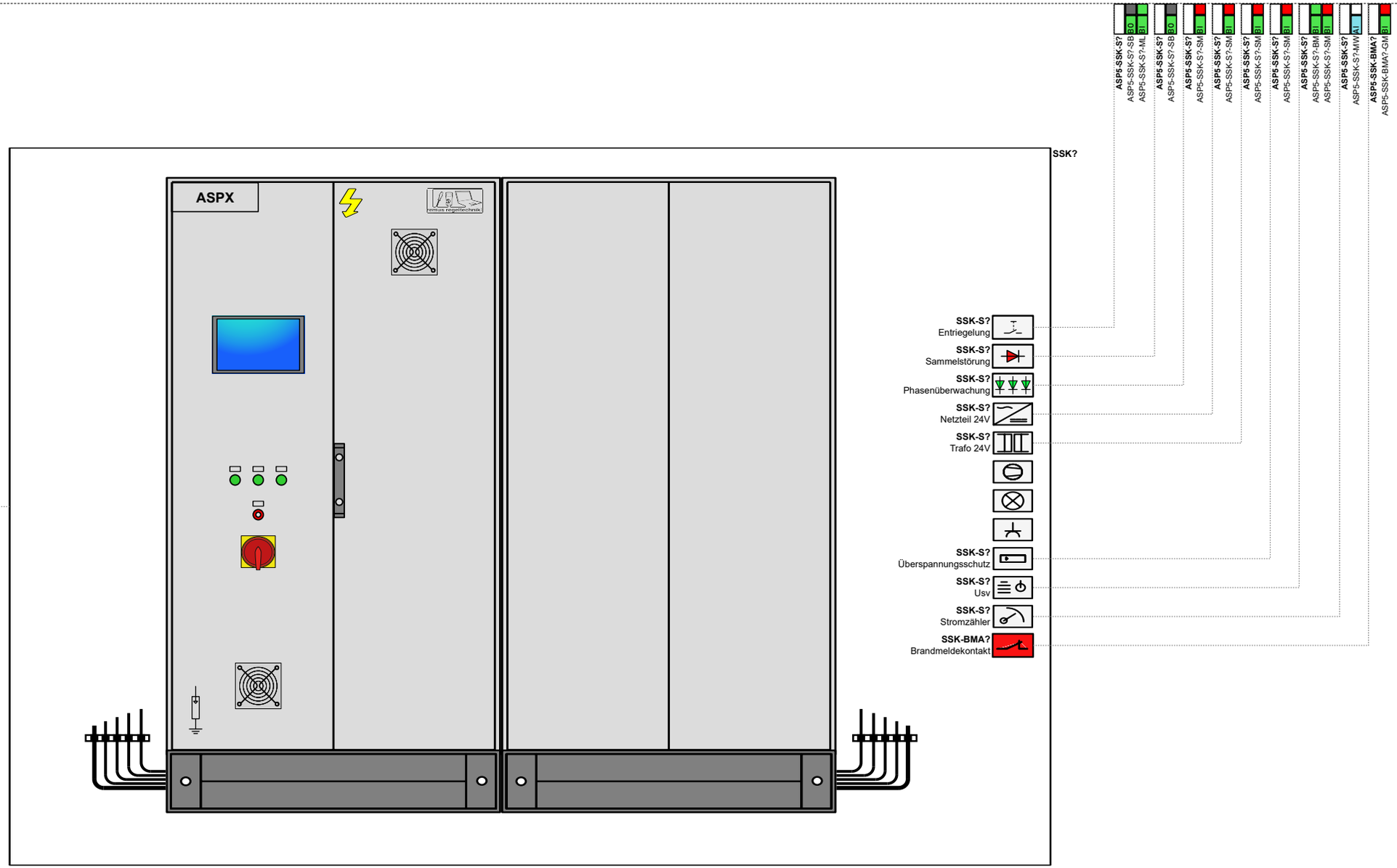

1			
2			
3			
	Revision	Datum	Name

Ersteller:	M.Wieland
Datum:	15.02.2026
Geprüft:	
Datum:	

Ersteller:
RR-Schema GmbH
Johann-Grienwald-Str.7
94137 Bayerbach

Kunde:
Muster Kunde
Muster Straße
Muster Ort

Projekt / Objekt:
Muster Projekt
Muster Straße
Muster Ort

Kommission:

Zeichnungsnummer:

LP3

ASP5
SSK
Rucksack 1
Schaltschrank

1 / 3
SSK
112 / 219

a	b	c	d	e	f	g	h	i	j

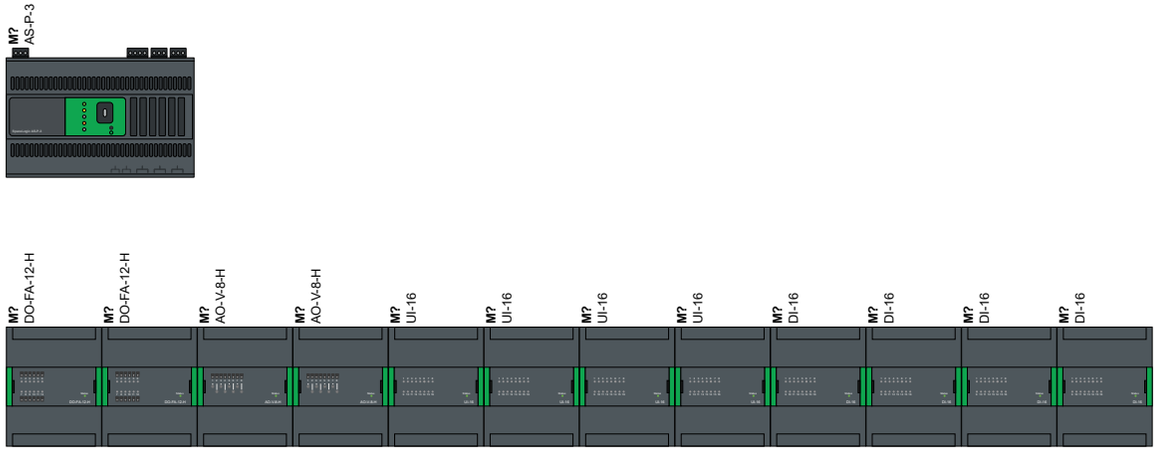

1			
2			
3			
	Revision	Datum	Name

Ersteller:	M.Wieland
Datum:	15.02.2026
Geprüft:	
Datum:	

Ersteller:
RR-Schema GmbH
Johann-Grienwald-Str.7
94137 Bayerbach

Kunde:
Muster Kunde
Muster Straße
Muster Ort

Projekt / Objekt:
Muster Projekt
Muster Straße
Muster Ort

Kommission:

Zeichnungsnummer:

LP3

ASP5
SSK
Rucksack 1
Schaltschrank

2 / 3
SSK
113 / 219

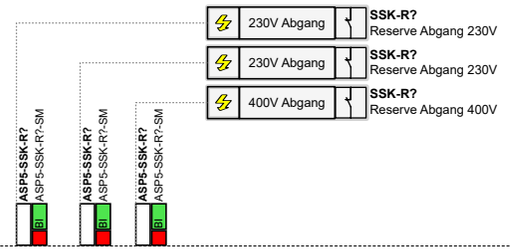

1			
2			
3			
	Revision	Datum	Name

Ersteller:	M.Wieland
Datum:	15.02.2026
Geprüft:	
Datum:	

Ersteller:
RR-Schema GmbH
Johann-Grienwald-Str.7
94137 Bayerbach

Kunde:
Muster Kunde
Muster Straße
Muster Ort

Projekt / Objekt:
Muster Projekt
Muster Straße
Muster Ort

Kommission:

Zeichnungsnummer:

LP3

ASP5
SSK
Rucksack 1
Schaltschrank

3 / 3
SSK
114 / 219

GA-Funktionsliste

ISP/ASP

Rucksack 1

ASP5

Rucksack 1 Wärmeerzeugung

ASP5-WEZ

0. / 1. Ein -/Ausgabefunktionen

Nr.	Datenpunkt (BAS+Klartext)	Integration: Integrationsart der Datenpunkte oderGrafiktyp	physikalische: AI - Analoge Eingabe	BI - Binäre Eingabe	AO - Analoge Ausgabe	BO - Binäre Ausgabe	Werte: AV - Analogwert	BV/MV - Binärewert(e)	komplexe: SCH - Zeitplan	CAL - Kalender	NC - Alarm-/Ereignismeldung	LOG - Datenaufzeichnung	KO - Sonstige Komplexe Objekte
	Abschnitt	0.	1.1.				1.2.		1.3.				
	Spalte	1	1	2	3	4	1	2	1	2	3	4	5
1	ASP5-WEZ-?-VDI Wärmeerzeugung Anlagengrafik												
	====== ======												

2. Anwendungsfunktionen (Logic, Überwachung und Steuerung)

Nr.	Datenpunkt (BAS+Klartext)	Logic: Zeiten (TP, TON, TOFF)	Arithmetische Berechnung	Überwachung und Steuerung: Grenzwertüberwachung (fest oder gleitend)	Betriebsstundenüberwachung	Ereignisüberwachung (Zählung)	Befehlsausführungsüberwachung	Anlagen-/Gerätestatus	Motorsteuerung	Blockierschutz	Umschaltung (Analogwert)	Folgesteuerung	Frostschutzsteuerung	Sicherheitssteuerung	Prioritätssteuerung
	Abschnitt	2.1.		2.2.											
	Spalte	1	2	1	2	3	4	5	6	7	8	9	10	11	12
1	ASP5-WEZ-?-VDI Wärmeerzeugung Anlagengrafik														
	====== ======														

2. Anwendungsfunktionen (Regelung, Optimierung)

Nr.	Datenpunkt (BAS+Klartext)	Regelung: P-/ PI-/ PID-Regler	Sollwertführung /-kennlinie	Stellausgabe stetig	Stellausgabe 2-Punkt	Stellausgabe 3-Punkt	Stellausgabe 3-Punkt mit variabler Impulslän	Stellausgabe Pulsweitenmodulation	Begrenzung Sollwert/Stellwert	Parameterumschaltung	Optimierung: Energieniveau	Energierückgewinnung	h,x-Sollwertführung	Schaltzeitpunktoptimierung	Nachtkühlung
	Abschnitt	2.3.									2.4.				
	Spalte	1	2	3	4	5	6	7	8	9	1	2	3	4	5
1	ASP5-WEZ-?-VDI Wärmeerzeugung Anlagengrafik														
	====== ======														

2. Anwendungsfunktionen (Beleuchtung, Sonnenschutz, *)

Nr.	Datenpunkt (BAS+Klartext)	Beleuchtung: Lichtsteuerung	Treppenlichtschaltung	Tageslichtschaltung	Konstantlichtregelung	Sonnenschutz: Sonnenschutz stellen	Sonnen-/Dämmerungsautomatik	Thermoautomatik	Witterungsschutz	Sonnenstandsberechnung	*: Sonstige Anwendungsfunktionen
	Abschnitt	2.5.				2.6.					2.7.
	Spalte	1	2	3	4	1	2	3	4	5	1
1	ASP5-WEZ-?-VDI Wärmeerzeugung Anlagengrafik										
	====== ======										

3. BAE + MBE

Nr.	Datenpunkt (BAS+Klartext)	Bedienung/Anzeige: Automationsfunktionen und Parameter	Grafik	Dynamisierung	Handlungsanweisung	Nachricht an externe Stellen	Historisierung in Datenbank	Bemerkung
	Abschnitt	3.1.						
	Spalte	1	2	3	4	5	6	
1	ASP5-WEZ-?-VDI Wärmeerzeugung Anlagengrafik	1	1	1				
	====== ======	1	1	1				

a	b	c	d	e	f	g	h	i	j

GA-Funktionsliste

ISP/ASP

Rucksack 1

ASP5

Rucksack 1 Schaltschrank

ASP5-SSK

Sections: 0. Integration; 1. Ein -/Ausgabefunktionen (1.1. physikalische, 1.2. Werte, 1.3. komplexe); 2. Anwendungsfunktionen (2.1. Logic, 2.2. Überwachung und Steuerung, 2.3. Regelung, 2.4. Optimierung, 2.5. Beleuchtung, 2.6. Sonnenschutz, 2.7. *); 3. BAE + MBE (3.1. Bedienung/Anzeige); Bemerkung

Nr	Datenpunkt (BAS+Klartext)	0. Integration (Spalte 1): Integrationsart der Datenpunkte oderGrafiktyp	1.1.1 AI - Analoge Eingabe	1.1.2 BI - Binäre Eingabe	1.1.3 AO - Analoge Ausgabe	1.1.4 BO - Binäre Ausgabe	1.2.1 AV - Analogwert	1.2.2 BV/MV - Binärewert(e)	1.3.1 SCH - Zeitplan	1.3.2 CAL - Kalender	1.3.3 NC - Alarm-/Ereignismeldung	1.3.4 LOG - Datenaufzeichnung	1.3.5 KO - Sonstige Komplexe Objekte	2.1.1 Zeiten (TP, TON, TOFF)	2.1.2 Arithmetische Berechnung	2.2.1 Grenzwertüberwachung (fest oder gleitend)	2.2.2 Betriebsstundenüberwachung	2.2.3 Ereignisüberwachung (Zählung)	2.2.4 Befehlsausführungsüberwachung	2.2.5 Anlagen-/Gerätestatus	2.2.6 Motorsteuerung	2.2.7 Blockierschutz	2.2.8 Umschaltung (Analogwert)	2.2.9 Folgesteuerung	2.2.10 Frostschutzsteuerung	2.2.11 Sicherheitssteuerung	2.2.12 Prioritätssteuerung
1	**ASP5-SSK-S?-SB** Schaltschrank Entriegelung Entriegeln	physikalisch				1												1		1							
2	**ASP5-SSK-S?-ML** Schaltschrank Entriegelung Taster	physikalisch		1																1							
3	**ASP5-SSK-S?-SB** Schaltschrank Sammelstörung Sammelstörmeldung	physikalisch				1												1		1							
4	**ASP5-SSK-S?-SM** Schaltschrank Phasenüberwachung Störmeldung	physikalisch		1														1									
5	**ASP5-SSK-S?-SM** Schaltschrank Netzteil 24V Störmeldung	physikalisch		1														1									
6	**ASP5-SSK-S?-SM** Schaltschrank Trafo 24V Sicherung	physikalisch		1														1									
7	**ASP5-SSK-S?-SM** Schaltschrank Überspannungsschutz Störmeldung	physikalisch		1														1									
8	**ASP5-SSK-S?-BM** Schaltschrank Usv Betriebsmeldung	physikalisch		1																1							
9	**ASP5-SSK-S?-SM** Schaltschrank Usv Störmeldung	physikalisch		1														1									
10	**ASP5-SSK-S?-MW** Schaltschrank Stromzähler Wirkengergie	ModBus RTU	1																	1							
11	**ASP5-SSK-BMA?-GM** Schaltschrank Brandmeldekontakt Brandalarm	physikalisch		1																	1					1	
12	**ASP5-SSK-R?-SM** Schaltschrank Reserve Abgang 230V Störmeldung	physikalisch		1														1									
13	**ASP5-SSK-R?-SM** Schaltschrank Reserve Abgang 230V Störmeldung	physikalisch		1														1									
14	**ASP5-SSK-R?-SM** Schaltschrank Reserve Abgang 400V Störmeldung	physikalisch		1														1									
	====== ======		1	11		2												10		5	1					1	

Nr	2.3.1 P-/ PI-/ PID-Regler	2.3.2 Sollwertführung /-kennlinie	2.3.3 Stellausgabe stetig	2.3.4 Stellausgabe 2-Punkt	2.3.5 Stellausgabe 3-Punkt	2.3.6 Stellausgabe 3-Punkt mit variabler Impulslän	2.3.7 Stellausgabe Pulsweitenmodulation	2.3.8 Begrenzung Sollwert/Stellwert	2.3.9 Parameterumschaltung	2.4.1 Energieniveau	2.4.2 Energierückgewinnung	2.4.3 h,x-Sollwertführung	2.4.4 Schaltzeitpunktoptimierung	2.4.5 Nachtkühlung	2.5.1 Lichtsteuerung	2.5.2 Treppenlichtschaltung	2.5.3 Tageslichtschaltung	2.5.4 Konstantlichtregelung	2.6.1 Sonnenschutz stellen	2.6.2 Sonnen-/Dämmerungsautomatik	2.6.3 Thermoautomatik	2.6.4 Witterungsschutz	2.6.5 Sonnenstandsberechnung	2.7.1 Sonstige Anwendungsfunktionen	3.1.1 Automationsfunktionen und Parameter	3.1.2 Grafik	3.1.3 Dynamisierung	3.1.4 Handlungsanweisung	3.1.5 Nachricht an externe Stellen	3.1.6 Historisierung in Datenbank	Bemerkung
1																									1		1				
2																									1		1		1		
3																									1		1				
4																									1		1	1	1		
5																									1		1	1	1		
6																									1		1	1	1		
7																									1		1	1	1		
8																									1		1		1		
9																									1		1	1	1		
10																									1		1				3.1.1) Trendlog
11																									1		1				3.1.1) Event Log
12																									1		1	1	1		
13																									1		1	1	1		
14																									1		1	1	1		
======																									14		14	8	10		

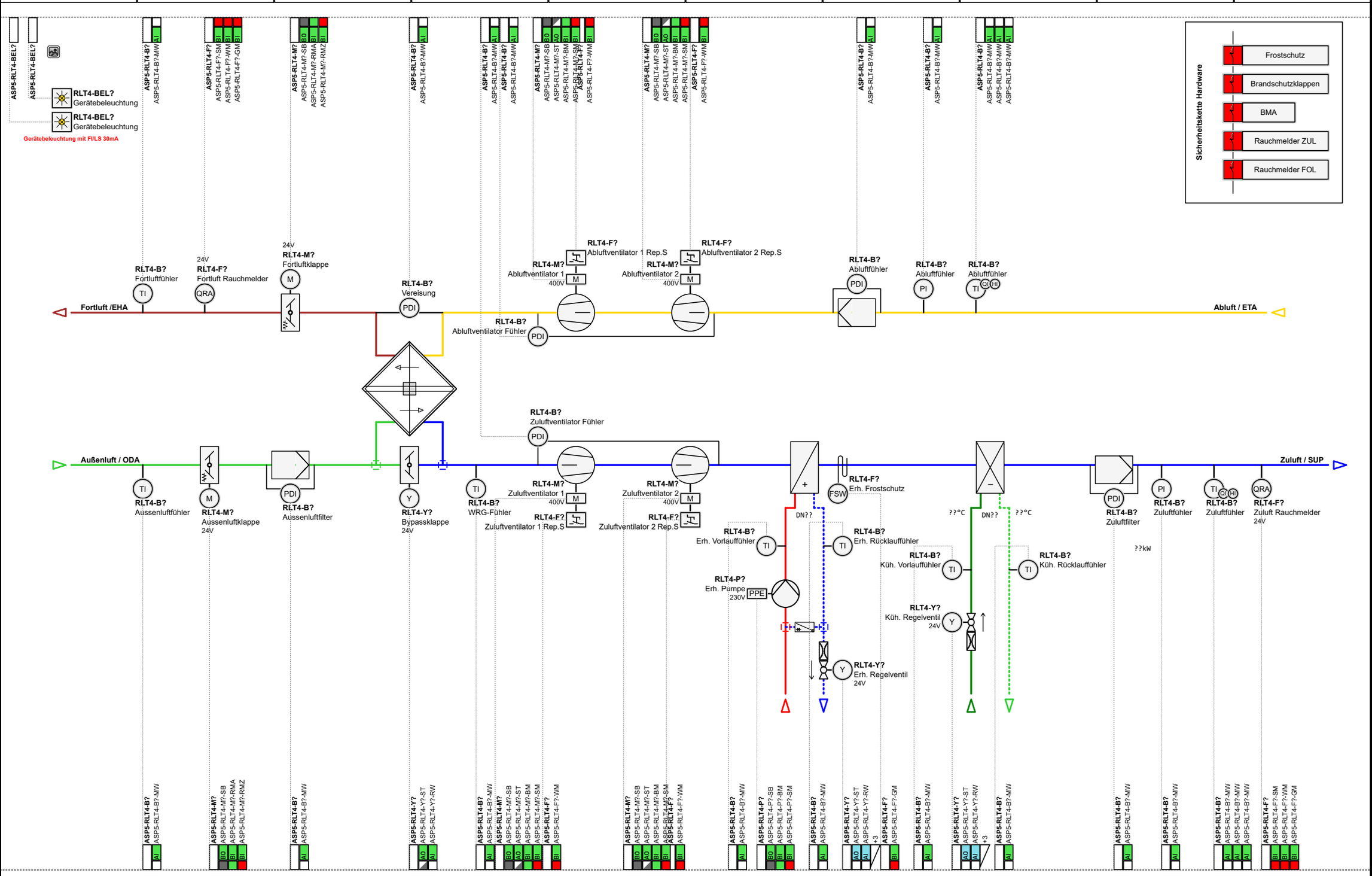

1			
2			
3			
	Revision	Datum	Name

Ersteller:	M.Wieland
Datum:	15.02.2026
Geprüft:	
Datum:	

Ersteller:
RR-Schema GmbH
Johann-Grienwald-Str.7
94137 Bayerbach

Kunde:
Muster Kunde
Muster Straße
Muster Ort

Projekt / Objekt:
Muster Projekt
Muster Straße
Muster Ort

Kommission:

Zeichnungsnummer:

LP3

ASP5
RLT4
Rucksack 1
Lüftung Montage

1 / 2
RLT4
117 / 219

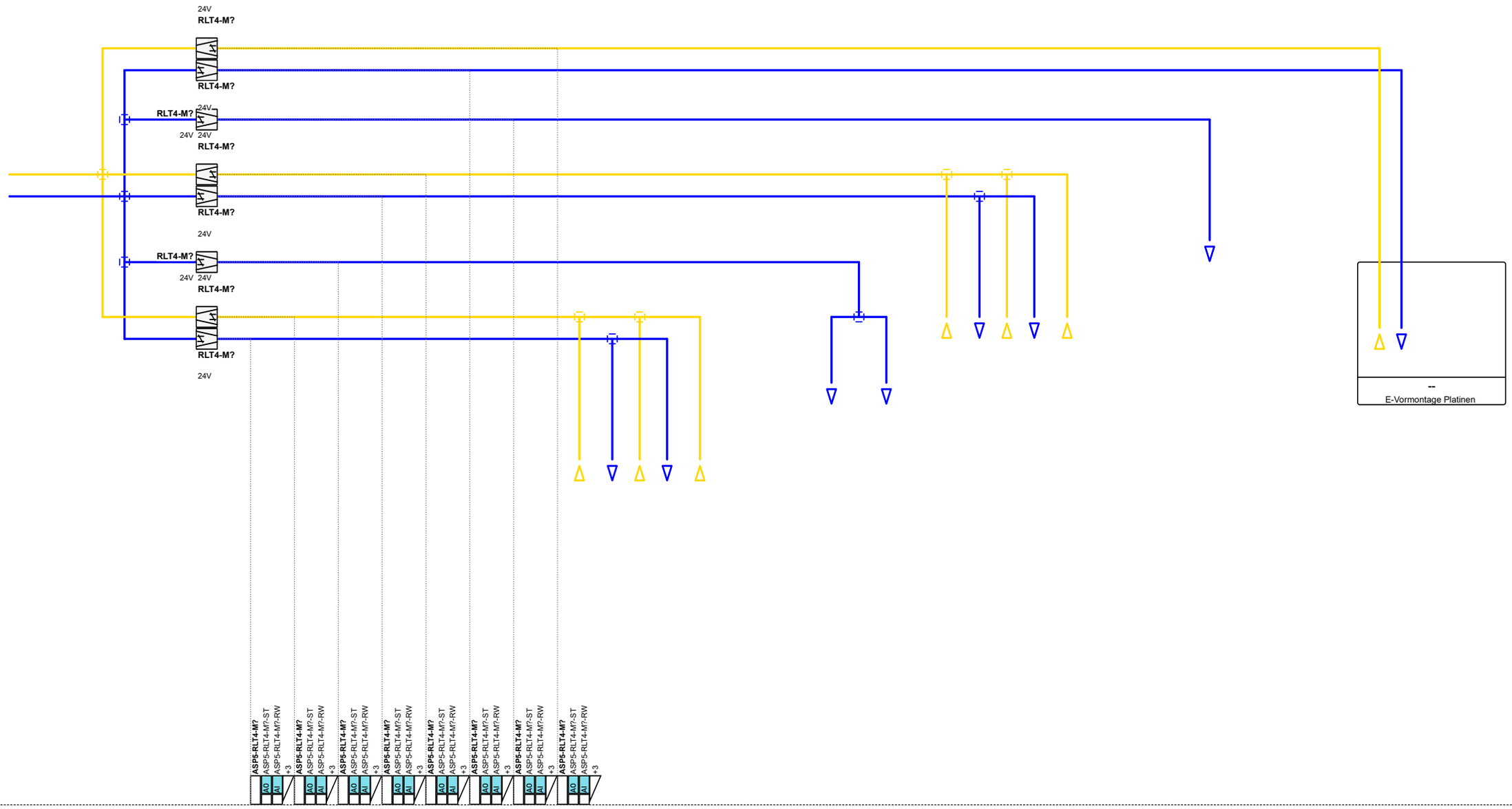

1			
2			
3			
	Revision	Datum	Name

Ersteller:	M.Wieland
Datum:	15.02.2026
Geprüft:	
Datum:	

Ersteller:
RR-Schema GmbH
Johann-Grienwald-Str.7
94137 Bayerbach

Kunde:
Muster Kunde
Muster Straße
Muster Ort

Projekt / Objekt:
Muster Projekt
Muster Straße
Muster Ort

Kommission:

Zeichnungsnummer:

LP3

ASP5
RLT4
Rucksack 1
Lüftung Montage

2 / 2
RLT4
118 / 219

GA-Funktionsliste

ISP/ASP

Rucksack 1

ASP5

Rucksack 1 Lüftung Montage

ASP5-RLT4

Nr.	Datenpunkt (BAS+Klartext)	0. Integration: Integrationsart der Datenpunkte oderGrafiktyp (0.1)	AI - Analoge Eingabe (1.1.1)	BI - Binäre Eingabe (1.1.2)	AO - Analoge Ausgabe (1.1.3)	BO - Binäre Ausgabe (1.1.4)	AV - Analogwert (1.2.1)	BV/MV - Binärewert(e) (1.2.2)	SCH - Zeitplan (1.3.1)	CAL - Kalender (1.3.2)	NC - Alarm-/Ereignismeldung (1.3.3)	LOG - Datenaufzeichnung (1.3.4)	KO - Sonstige Komplexe Objekte (1.3.5)	Zeiten (TP, TON, TOFF) (2.1.1)	Arithmetische Berechnung (2.1.2)	Grenzwertüberwachung (fest oder gleitend) (2.2.1)	Betriebsstundenüberwachung (2.2.2)	Ereignisüberwachung (Zählung) (2.2.3)	Befehlsausführungsüberwachung (2.2.4)	Anlagen-/Gerätestatus (2.2.5)	Motorsteuerung (2.2.6)	Blockierschutz (2.2.7)	Umschaltung (Analogwert) (2.2.8)	Folgesteuerung (2.2.9)	Frostschutzsteuerung (2.2.10)	Sicherheitssteuerung (2.2.11)	Prioritätssteuerung (2.2.12)	P-/ PI-/ PID-Regler (2.3.1)	Sollwertführung /-kennlinie (2.3.2)	Stellausgabe stetig (2.3.3)	Stellausgabe 2-Punkt (2.3.4)	Stellausgabe 3-Punkt (2.3.5)	Stellausgabe 3-Punkt mit variabler Impulslän. (2.3.6)	Stellausgabe Pulsweitenmodulation (2.3.7)	Begrenzung Sollwert/Stellwert (2.3.8)	Parameterumschaltung (2.3.9)	Energieniveau (2.4.1)	Energierückgewinnung (2.4.2)	h,x-Sollwertführung (2.4.3)	Schaltzeitpunktoptimierung (2.4.4)	Nachtkühlung (2.4.5)	Lichtsteuerung (2.5.1)	Treppenlichtschaltung (2.5.2)	Tageslichtschaltung (2.5.3)	Konstantlichtregelung (2.5.4)	Sonnenschutz stellen (2.6.1)	Sonnen-/Dämmerungsautomatik (2.6.2)	Thermoautomatik (2.6.3)	Witterungsschutz (2.6.4)	Sonnenstandsberechnung (2.6.5)	Sonstige Anwendungsfunktionen (2.7.1)	Automationsfunktionen und Parameter (3.1.1)	Grafik (3.1.2)	Dynamisierung (3.1.3)	Handlungsanweisung (3.1.4)	Nachricht an externe Stellen (3.1.5)	Historisierung in Datenbank (3.1.6)	Bemerkung
1	**ASP5-RLT4-?-VDI** Lüftung Montage Anlagengrafik																																																			1	1	1				
2	**ASP5-RLT4-B?-MW** Lüftung Montage Fortluftfühler Temperatur	physikalisch	1																																															1		1				3.1.1) Trendlog
3	**ASP5-RLT4-B?-MW** Lüftung Montage Aussenluftfühler Temperatur	physikalisch	1																																															1		1				3.1.1) Trendlog
4	**ASP5-RLT4-F?-SM** Lüftung Montage Fortluft Rauchmelder Störmeldung	physikalisch		1														1																																1		1	1	1		
5	**ASP5-RLT4-F?-WM** Lüftung Montage Fortluft Rauchmelder Verschmutzung	physikalisch		1														1																																1		1	1	1		
6	**ASP5-RLT4-F?-GM** Lüftung Montage Fortluft Rauchmelder Feuer	physikalisch		1																	1					1																								1		1				3.1.1) Event Log
7	**ASP5-RLT4-M?-SB** Lüftung Montage Aussenluftklappe Schaltbefehl	physikalisch				1												1		1																														1		1				
8	**ASP5-RLT4-M?-RMA** Lüftung Montage Aussenluftklappe Rückmeldung Auf	physikalisch		1																1																														1		1		1		
9	**ASP5-RLT4-M?-RMZ** Lüftung Montage Aussenluftklappe Rückmeldung Zu	physikalisch		1																	1					1																								1		1				3.1.1) Event Log
10	**ASP5-RLT4-M?-SB** Lüftung Montage Fortluftklappe Schaltbefehl	physikalisch				1												1		1																														1		1				
11	**ASP5-RLT4-M?-RMA** Lüftung Montage Fortluftklappe Rückmeldung Auf	physikalisch		1																1																														1		1		1		
12	**ASP5-RLT4-M?-RMZ** Lüftung Montage Fortluftklappe Rückmeldung Zu	physikalisch		1																	1					1																								1		1				3.1.1) Event Log
13	**ASP5-RLT4-B?-MW** Lüftung Montage Aussenluftfilter Messwert	physikalisch	1																																															1		1				3.1.1) Trendlog
14	**ASP5-RLT4-B?-MW** Lüftung Montage Vereisung Messwert	physikalisch	1																																															1		1				3.1.1) Trendlog
15	**ASP5-RLT4-Y?-ST** Lüftung Montage Bypassklappe Stellsignal	physikalisch			1																							1	1	1																				1		1				
16	**ASP5-RLT4-Y?-RW** Lüftung Montage Bypassklappe Rückführwert	physikalisch	1													1										1																								2		2				
17	**ASP5-RLT4-B?-MW** Lüftung Montage WRG-Fühler Temperatur	physikalisch	1																																															1		1				3.1.1) Trendlog
18	**ASP5-RLT4-B?-MW** Lüftung Montage Abluftventilator Fühler Messwert	physikalisch	1																																															1		1				3.1.1) Trendlog
19	**ASP5-RLT4-B?-MW** Lüftung Montage Zuluftventilator Fühler Messwert	physikalisch	1																																															1		1				3.1.1) Trendlog
20	**ASP5-RLT4-F?-WM** Lüftung Montage Abluftventilator 1 Rep.S Wartungsmeldung	physikalisch		1														1																																1		1	1	1		
21	**ASP5-RLT4-M?-SB** Lüftung Montage Abluftventilator 1 Schaltbefehl	physikalisch				1												1		1																														1		1				
22	**ASP5-RLT4-M?-ST** Lüftung Montage Abluftventilator 1 Stellsignal	physikalisch			1																							1	1	1																				1		1				
23	**ASP5-RLT4-M?-BM** Lüftung Montage Abluftventilator 1 Betriebsmeldung	physikalisch		1																1																														1		1		1		
24	**ASP5-RLT4-M?-SM** Lüftung Montage Abluftventilator 1 Störmeldung	physikalisch		1														1																																1		1	1	1		
25	**ASP5-RLT4-M?-SB** Lüftung Montage Zuluftventilator 1 Schaltbefehl	physikalisch				1												1		1																														1		1				
26	**ASP5-RLT4-M?-ST** Lüftung Montage Zuluftventilator 1 Stellsignal	physikalisch			1																							1	1	1																				1		1				
27	**ASP5-RLT4-M?-BM** Lüftung Montage Zuluftventilator 1 Betriebsmeldung	physikalisch		1																1																														1		1		1		
28	**ASP5-RLT4-M?-SM** Lüftung Montage Zuluftventilator 1 Störmeldung	physikalisch		1														1																																1		1	1	1		

GA-Funktionsliste

ISP/ASP

Rucksack 1

ASP5

Rucksack 1 Lüftung Montage

ASP5-RLT4

0. Integration | 1. Ein -/Ausgabefunktionen (1.1. physikalische, 1.2. Werte, 1.3. komplexe) | 2. Anwendungsfunktionen (2.1. Logic, 2.2. Überwachung und Steuerung, 2.3. Regelung, 2.4. Optimierung, 2.5. Beleuchtung, 2.6. Sonnenschutz, 2.7. *) | 3. BAE + MBE (3.1. Bedienung/Anzeige) | Bemerkung

Nr.	Datenpunkt (BAS+Klartext)	0. 1 Integrationsart der Datenpunkte oderGrafiktyp	1.1. 1 AI - Analoge Eingabe	1.1. 2 BI - Binäre Eingabe	1.1. 3 AO - Analoge Ausgabe	1.1. 4 BO - Binäre Ausgabe	1.2. 1 AV - Analogwert	1.2. 2 BV/MV - Binärewert(e)	1.3. 1 SCH - Zeitplan	1.3. 2 CAL - Kalender	1.3. 3 NC - Alarm-/Ereignismeldung	1.3. 4 LOG - Datenaufzeichnung	1.3. 5 KO - Sonstige Komplexe Objekte	2.1. 1 Zeiten (TP, TON, TOFF)	2.1. 2 Arithmetische Berechnung	2.2. 1 Grenzwertüberwachung (fest oder gleitend)	2.2. 2 Betriebsstundenüberwachung	2.2. 3 Ereignisüberwachung (Zählung)	2.2. 4 Befehlsausführungsüberwachung	2.2. 5 Anlagen-/Gerätestatus	2.2. 6 Motorsteuerung	2.2. 7 Blockierschutz	2.2. 8 Umschaltung (Analogwert)	2.2. 9 Folgesteuerung	2.2. 10 Frostschutzsteuerung	2.2. 11 Sicherheitssteuerung	2.2. 12 Prioritätssteuerung	2.3. 1 P-/ PI-/ PID-Regler	2.3. 2 Sollwertführung /-kennlinie	2.3. 3 Stellausgabe stetig	2.3. 4 Stellausgabe 2-Punkt	2.3. 5 Stellausgabe 3-Punkt	2.3. 6 Stellausgabe 3-Punkt mit variabler Impulslän	2.3. 7 Stellausgabe Pulsweitenmodulation	2.3. 8 Begrenzung Sollwert/Stellwert	2.3. 9 Parameterumschaltung	2.4. 1 Energieniveau	2.4. 2 Energierückgewinnung	2.4. 3 h,x-Sollwertführung	2.4. 4 Schaltzeitpunktoptimierung	2.4. 5 Nachtkühlung	2.5. 1 Lichtsteuerung	2.5. 2 Treppenlichtschaltung	2.5. 3 Tageslichtschaltung	2.5. 4 Konstantlichtregelung	2.6. 1 Sonnenschutz stellen	2.6. 2 Sonnen-/Dämmerungsautomatik	2.6. 3 Thermoautomatik	2.6. 4 Witterungsschutz	2.6. 5 Sonnenstandsberechnung	2.7. 1 Sonstige Anwendungsfunktionen	3.1. 1 Automationsfunktionen und Parameter	3.1. 2 Grafik	3.1. 3 Dynamisierung	3.1. 4 Handlungsanweisung	3.1. 5 Nachricht an externe Stellen	3.1. 6 Historisierung in Datenbank	Bemerkung
29	**ASP5-RLT4-F?-WM** Lüftung Montage Zuluftventilator 1 Rep.S Wartungsmeldung	physikalisch		1														1																																	1		1	1	1		
30	**ASP5-RLT4-F?-WM** Lüftung Montage Abluftventilator 2 Rep.S Wartungsmeldung	physikalisch		1														1																																	1		1	1	1		
31	**ASP5-RLT4-M?-SB** Lüftung Montage Abluftventilator 2 Schaltbefehl	physikalisch				1												1		1																															1		1				
32	**ASP5-RLT4-M?-ST** Lüftung Montage Abluftventilator 2 Stellsignal	physikalisch			1																								1	1	1																						1		1				
33	**ASP5-RLT4-M?-BM** Lüftung Montage Abluftventilator 2 Betriebsmeldung	physikalisch		1																1																															1		1		1		
34	**ASP5-RLT4-M?-SM** Lüftung Montage Abluftventilator 2 Störmeldung	physikalisch		1														1																																	1		1	1	1		
35	**ASP5-RLT4-M?-SB** Lüftung Montage Zuluftventilator 2 Schaltbefehl	physikalisch				1												1		1																															1		1				
36	**ASP5-RLT4-M?-ST** Lüftung Montage Zuluftventilator 2 Stellsignal	physikalisch			1																								1	1	1																						1		1				
37	**ASP5-RLT4-M?-BM** Lüftung Montage Zuluftventilator 2 Betriebsmeldung	physikalisch		1																1																															1		1		1		
38	**ASP5-RLT4-M?-SM** Lüftung Montage Zuluftventilator 2 Störmeldung	physikalisch		1														1																																	1		1	1	1		
39	**ASP5-RLT4-F?-WM** Lüftung Montage Zuluftventilator 2 Rep.S Wartungsmeldung	physikalisch		1														1																																	1		1	1	1		
40	**ASP5-RLT4-P?-SB** Lüftung Montage Erh. Pumpe Schaltbefehl	physikalisch				1												1		1																															1		1				
41	**ASP5-RLT4-P?-BM** Lüftung Montage Erh. Pumpe Betriebsmeldung	physikalisch		1																1																															1		1		1		
42	**ASP5-RLT4-P?-SM** Lüftung Montage Erh. Pumpe Störmeldung	physikalisch		1														1																																	1		1	1	1		
43	**ASP5-RLT4-B?-MW** Lüftung Montage Erh. Vorlauffühler Temperatur	physikalisch	1																																																1		1				3.1.1) Trendlog
44	**ASP5-RLT4-F?-GM** Lüftung Montage Erh. Frostschutz Gefahrenmeldung	physikalisch		1																	1					1																									1		1				3.1.1) Event Log
45	**ASP5-RLT4-B?-MW** Lüftung Montage Erh. Rücklauffühler Temperatur	physikalisch	1																																																1		1				3.1.1) Trendlog
46	**ASP5-RLT4-Y?-ST** Lüftung Montage Erh. Regelventil Stellsignal	ModBus RTU			1																								1	1	1																						1		1				
47	**ASP5-RLT4-Y?-RW** Lüftung Montage Erh. Regelventil Rückführwert	ModBus RTU	1													1										1																									2		2				
48	**ASP5-RLT4-Y?-MW** Lüftung Montage Erh. Regelventil Vorlauftemperatur	ModBus RTU	1																																																1		1				3.1.1) Trendlog
49	**ASP5-RLT4-Y?-MW** Lüftung Montage Erh. Regelventil Rücklauftemperatur	ModBus RTU	1																																																1		1				3.1.1) Trendlog
50	**ASP5-RLT4-Y?-MW** Lüftung Montage Erh. Regelventil Durchfluss	ModBus RTU	1																																																1		1				3.1.1) Trendlog
51	**ASP5-RLT4-B?-MW** Lüftung Montage Abluftfühler Messwert	physikalisch	1																																																1		1				3.1.1) Trendlog
52	**ASP5-RLT4-B?-MW** Lüftung Montage Abluftfühler Messwert	physikalisch	1																																																1		1				3.1.1) Trendlog
53	**ASP5-RLT4-B?-MW** Lüftung Montage Küh. Vorlauffühler Temperatur	physikalisch	1																																																1		1				3.1.1) Trendlog
54	**ASP5-RLT4-Y?-ST** Lüftung Montage Küh. Regelventil Stellsignal	ModBus RTU			1																								1	1	1																						1		1				
55	**ASP5-RLT4-Y?-RW** Lüftung Montage Küh. Regelventil Rückführwert	ModBus RTU	1													1										1																									2		2				
56	**ASP5-RLT4-Y?-MW** Lüftung Montage Küh. Regelventil Vorlauftemperatur	ModBus RTU	1																																																1		1				3.1.1) Trendlog

GA-Funktionsliste

ISP/ASP

Rucksack 1

ASP5

Rucksack 1 Lüftung Montage

ASP5-RLT4

		Datenpunkt (BAS+Klartext)	Integrationsart der Datenpunkte oderGrafiktyp	0. Integration	1. Ein -/Ausgabefunktionen: physikalische				Werte		komplexe					2. Anwendungsfunktionen: Logic		Überwachung und Steuerung											Regelung									Optimierung					Beleuchtung				Sonnenschutz					*	3. BAE + MBE: Bedienung/Anzeige						Bemerkung
					AI - Analoge Eingabe	BI - Binäre Eingabe	AO - Analoge Ausgabe	BO - Binäre Ausgabe	AV - Analogwert	BV/MV - Binärwert(e)	SCH - Zeitplan	CAL - Kalender	NC - Alarm-/Ereignismeldung	LOG - Datenaufzeichnung	KO - Sonstige Komplexe Objekte	Zeiten (TP, TON, TOFF)	Arithmetische Berechnung	Grenzwertüberwachung (fest oder gleitend)	Betriebsstundenüberwachung	Ereignisüberwachung (Zählung)	Befehlsausführungsüberwachung	Anlagen-/Gerätestatus	Motorsteuerung	Blockierschutz	Umschaltung (Analogwert)	Folgesteuerung	Frostschutzsteuerung	Sicherheitssteuerung	Prioritätssteuerung	P- / PI- / PID-Regler	Sollwertführung / -kennlinie	Stellausgabe stetig	Stellausgabe 2-Punkt	Stellausgabe 3-Punkt	Stellausgabe 3-Punkt mit variabler Impulslän.	Stellausgabe Pulsweitenmodulation	Begrenzung Sollwert/Stellwert	Parameterumschaltung	Energieniveau	Energierückgewinnung	h,x-Sollwertführung	Schaltzeitpunktoptimierung	Nachtkühlung	Lichtsteuerung	Treppenlichtschaltung	Tageslichtschaltung	Konstantlichtregelung	Sonnenschutz stellen	Sonnen-/Dämmerungsautomatik	Thermoautomatik	Witterungsschutz	Sonnenstandsberechnung	Sonstige Anwendungsfunktionen	Automationsfunktionen und Parameter	Grafik	Dynamisierung	Handlungsanweisung	Nachricht an externe Stellen	Historisierung in Datenbank	
		Abschnitt	0.		1.1.				1.2.		1.3.					2.1.		2.2.											2.3.									2.4.					2.5.				2.6.					2.7.	3.1.						
		Spalte	1		1	2	3	4	1	2	1	2	3	4	5	1	2	1	2	3	4	5	6	7	8	9	10	11	12	1	2	3	4	5	6	7	8	9	1	2	3	4	5	1	2	3	4	1	2	3	4	5	1	1	2	3	4	5	6	
	57	**ASP5-RLT4-Y?-MW** Lüftung Montage Küh. Regelventil Rücklauftemperatur	ModBus RTU		1																																																		1		1				3.1.1) Trendlog
	58	**ASP5-RLT4-Y?-MW** Lüftung Montage Küh. Regelventil Durchfluss	ModBus RTU		1																																																	1		1				3.1.1) Trendlog
	59	**ASP5-RLT4-B?-MW** Lüftung Montage Abluftfühler Temperatur	physikalisch		1																																																	1		1				3.1.1) Trendlog
	60	**ASP5-RLT4-B?-MW** Lüftung Montage Abluftfühler Messwert	physikalisch		1																																																	1		1				3.1.1) Trendlog
	61	**ASP5-RLT4-B?-MW** Lüftung Montage Abluftfühler Messwert	physikalisch		1																																																	1		1				3.1.1) Trendlog
	62	**ASP5-RLT4-B?-MW** Lüftung Montage Küh. Rücklauffühler Temperatur	physikalisch		1																																																	1		1				3.1.1) Trendlog
	63	**ASP5-RLT4-B?-MW** Lüftung Montage Zuluftfilter Messwert	physikalisch		1																																																	1		1				3.1.1) Trendlog
	64	**ASP5-RLT4-B?-MW** Lüftung Montage Zuluftfühler Messwert	physikalisch		1																																																	1		1				3.1.1) Trendlog
	65	**ASP5-RLT4-B?-MW** Lüftung Montage Zuluftfühler Temperatur	physikalisch		1																																																	1		1				3.1.1) Trendlog
	66	**ASP5-RLT4-B?-MW** Lüftung Montage Zuluftfühler Messwert	physikalisch		1																																																	1		1				3.1.1) Trendlog
	67	**ASP5-RLT4-B?-MW** Lüftung Montage Zuluftfühler Messwert	physikalisch		1																																																	1		1				3.1.1) Trendlog
	68	**ASP5-RLT4-F?-SM** Lüftung Montage Zuluft Rauchmelder Störmeldung	physikalisch			1														1																																			1		1	1	1		
	69	**ASP5-RLT4-F?-WM** Lüftung Montage Zuluft Rauchmelder Verschmutzung	physikalisch			1														1																																			1		1	1	1		
	70	**ASP5-RLT4-F?-GM** Lüftung Montage Zuluft Rauchmelder Feuer	physikalisch			1																	1					1																											1		1				3.1.1) Event Log
	71	**ASP5-RLT4-?-VDI** Lüftung Montage Anlagengrafik																																																				1	1	1				
!!	72	**ASP5-RLT4-M?-ST** Lüftung Montage Stellsignal	ModBus RTU																																																								
	73	**ASP5-RLT4-M?-RW** Lüftung Montage Rückführwert	ModBus RTU		1													1										1																											2		2				
	74	**ASP5-RLT4-M?-MW** Lüftung Montage Messwert	ModBus RTU		1																																																		1		1				3.1.1) Trendlog
	75	**ASP5-RLT4-M?-MW** Lüftung Montage Messwert	ModBus RTU		1																																																		1		1				3.1.1) Trendlog
	76	**ASP5-RLT4-M?-MW** Lüftung Montage Messwert	ModBus RTU		1																																																		1		1				3.1.1) Trendlog
!!	77	**ASP5-RLT4-M?-ST** Lüftung Montage Stellsignal	ModBus RTU																																																								
	78	**ASP5-RLT4-M?-RW** Lüftung Montage Rückführwert	ModBus RTU		1													1										1																											2		2				
	79	**ASP5-RLT4-M?-MW** Lüftung Montage Messwert	ModBus RTU		1																																																		1		1				3.1.1) Trendlog
	80	**ASP5-RLT4-M?-MW** Lüftung Montage Messwert	ModBus RTU		1																																																		1		1				3.1.1) Trendlog
	81	**ASP5-RLT4-M?-MW** Lüftung Montage Messwert	ModBus RTU		1																																																		1		1				3.1.1) Trendlog
!!	82	**ASP5-RLT4-M?-ST** Lüftung Montage Stellsignal	ModBus RTU																																																								
	83	**ASP5-RLT4-M?-RW** Lüftung Montage Rückführwert	ModBus RTU		1													1										1																											2		2				
	84	**ASP5-RLT4-M?-MW** Lüftung Montage Messwert	ModBus RTU		1																																																		1		1				3.1.1) Trendlog

	Revision	Datum	Name
1			
2			
3			

Ersteller:	M.Wieland
Datum:	15.02.2026
Geprüft:	
Datum:	

Ersteller:
RR-Schema GmbH
Johann-Grienwald-Str.7
94137 Bayerbach

Kunde:
Muster Kunde
Muster Straße
Muster Ort

Projekt / Objekt:
Muster Projekt
Muster Straße
Muster Ort

Kommission:

Zeichnungsnummer:

LP3

ASP5
RLT4
Rucksack 1
Lüftung Montage

/
RLT4
121 / 219

GA-Funktionsliste

ISP/ASP

Rucksack 1

ASP5

Rucksack 1 Lüftung Montage

ASP5-RLT4

		Datenpunkt (BAS+Klartext)	0. Integration	1. Ein -/Ausgabefunktionen												2. Anwendungsfunktionen																																		3. BAE + MBE						Bemerkung
				physikalische				Werte		komplexe					Logic		Überwachung und Steuerung											Regelung									Optimierung				Beleuchtung				Sonnenschutz					*	Bedienung/Anzeige						
			Integrationsart der Datenpunkte oderGrafiktyp	AI - Analoge Eingabe	BI - Binäre Eingabe	AO - Analoge Ausgabe	BO - Binäre Ausgabe	AV - Analogwert	BV/MV - Binärwert(e)	SCH - Zeitplan	CAL - Kalender	NC - Alarm-/Ereignismeldung	LOG - Datenaufzeichnung	KO - Sonstige Komplexe Objekte	Zeiten (TP, TON, TOFF)	Arithmetische Berechnung	Grenzwertüberwachung (fest oder gleitend)	Betriebsstundenüberwachung	Ereignisüberwachung (Zählung)	Befehlsausführungsüberwachung	Anlagen-/Gerätestatus	Motorsteuerung	Blockierschutz	Umschaltung (Analogwert)	Folgesteuerung	Frostschutzsteuerung	Sicherheitssteuerung	Prioritätssteuerung	P- / PI- / PID-Regler	Sollwertführung / -kennlinie	Stellausgabe stetig	Stellausgabe 2-Punkt	Stellausgabe 3-Punkt	Stellausgabe 3-Punkt mit variabler Impulslän.	Stellausgabe Pulsweitenmodulation	Begrenzung Sollwert/Stellwert	Parameterumschaltung	Energieniveau	Energierückgewinnung	h,x-Sollwertführung	Schaltzeitpunktoptimierung	Nachtkühlung	Lichtsteuerung	Treppenlichtschaltung	Tageslichtschaltung	Konstantlichtregelung	Sonnenschutz stellen	Sonnen-/Dämmerungsautomatik	Thermoautomatik	Witterungsschutz	Sonnenstandsberechnung	Sonstige Anwendungsfunktionen	Automationsfunktionen und Parameter	Grafik	Dynamisierung	Handlungsanweisung	Nachricht an externe Stellen	Historisierung in Datenbank	
		Abschnitt	0.	1.1.				1.2.		1.3.					2.1.		2.2.											2.3.									2.4.				2.5.				2.6.					2.7.	3.1.						
		Spalte	1	1	2	3	4	1	2	1	2	3	4	5	1	2	1	2	3	4	5	6	7	8	9	10	11	12	1	2	3	4	5	6	7	8	9	1	2	3	4	5	1	2	3	4	1	2	3	4	5	1	1	2	3	4	5	6	
	85	ASP5-RLT4-M?-MW Lüftung Montage Messwert	ModBus RTU	1																																																		1		1				3.1.1) Trendlog
	86	ASP5-RLT4-M?-MW Lüftung Montage Messwert	ModBus RTU	1																																																	1		1				3.1.1) Trendlog
!!	87	ASP5-RLT4-M?-ST Lüftung Montage Stellsignal	ModBus RTU																																																						
	88	ASP5-RLT4-M?-RW Lüftung Montage Rückführwert	ModBus RTU	1													1										1																										2		2				
	89	ASP5-RLT4-M?-MW Lüftung Montage Messwert	ModBus RTU	1																																																	1		1				3.1.1) Trendlog
	90	ASP5-RLT4-M?-MW Lüftung Montage Messwert	ModBus RTU	1																																																	1		1				3.1.1) Trendlog
	91	ASP5-RLT4-M?-MW Lüftung Montage Messwert	ModBus RTU	1																																																	1		1				3.1.1) Trendlog
!!	92	ASP5-RLT4-M?-ST Lüftung Montage Stellsignal	ModBus RTU																																																						
	93	ASP5-RLT4-M?-RW Lüftung Montage Rückführwert	ModBus RTU	1													1										1																										2		2				
	94	ASP5-RLT4-M?-MW Lüftung Montage Messwert	ModBus RTU	1																																																	1		1				3.1.1) Trendlog
	95	ASP5-RLT4-M?-MW Lüftung Montage Messwert	ModBus RTU	1																																																	1		1				3.1.1) Trendlog
	96	ASP5-RLT4-M?-MW Lüftung Montage Messwert	ModBus RTU	1																																																	1		1				3.1.1) Trendlog
!!	97	ASP5-RLT4-M?-ST Lüftung Montage Stellsignal	ModBus RTU																																																						
	98	ASP5-RLT4-M?-RW Lüftung Montage Rückführwert	ModBus RTU	1													1										1																										2		2				
	99	ASP5-RLT4-M?-MW Lüftung Montage Messwert	ModBus RTU	1																																																	1		1				3.1.1) Trendlog
	100	ASP5-RLT4-M?-MW Lüftung Montage Messwert	ModBus RTU	1																																																	1		1				3.1.1) Trendlog
	101	ASP5-RLT4-M?-MW Lüftung Montage Messwert	ModBus RTU	1																																																	1		1				3.1.1) Trendlog
!!	102	ASP5-RLT4-M?-ST Lüftung Montage Stellsignal	ModBus RTU																																																						
	103	ASP5-RLT4-M?-RW Lüftung Montage Rückführwert	ModBus RTU	1													1										1																										2		2				
	104	ASP5-RLT4-M?-MW Lüftung Montage Messwert	ModBus RTU	1																																																	1		1				3.1.1) Trendlog
	105	ASP5-RLT4-M?-MW Lüftung Montage Messwert	ModBus RTU	1																																																	1		1				3.1.1) Trendlog
	106	ASP5-RLT4-M?-MW Lüftung Montage Messwert	ModBus RTU	1																																																	1		1				3.1.1) Trendlog
!!	107	ASP5-RLT4-M?-ST Lüftung Montage Stellsignal	ModBus RTU																																																						
	108	ASP5-RLT4-M?-RW Lüftung Montage Rückführwert	ModBus RTU	1													1										1																										2		2				
	109	ASP5-RLT4-M?-MW Lüftung Montage Messwert	ModBus RTU	1																																																	1		1				3.1.1) Trendlog
	110	ASP5-RLT4-M?-MW Lüftung Montage Messwert	ModBus RTU	1																																																	1		1				3.1.1) Trendlog
	111	ASP5-RLT4-M?-MW Lüftung Montage Messwert	ModBus RTU	1																																																	1		1				3.1.1) Trendlog

	Revision	Datum	Name
1			
2			
3			

Ersteller:	M.Wieland
Datum:	15.02.2026
Geprüft:	
Datum:	

Ersteller:
RR-Schema GmbH
Johann-Grienwald-Str.7
94137 Bayerbach

Kunde:
Muster Kunde
Muster Straße
Muster Ort

Projekt / Objekt:
Muster Projekt
Muster Straße
Muster Ort

Kommission:

Zeichnungsnummer:

LP3

ASP5
RLT4
Rucksack 1
Lüftung Montage

/
RLT4
122 / 219

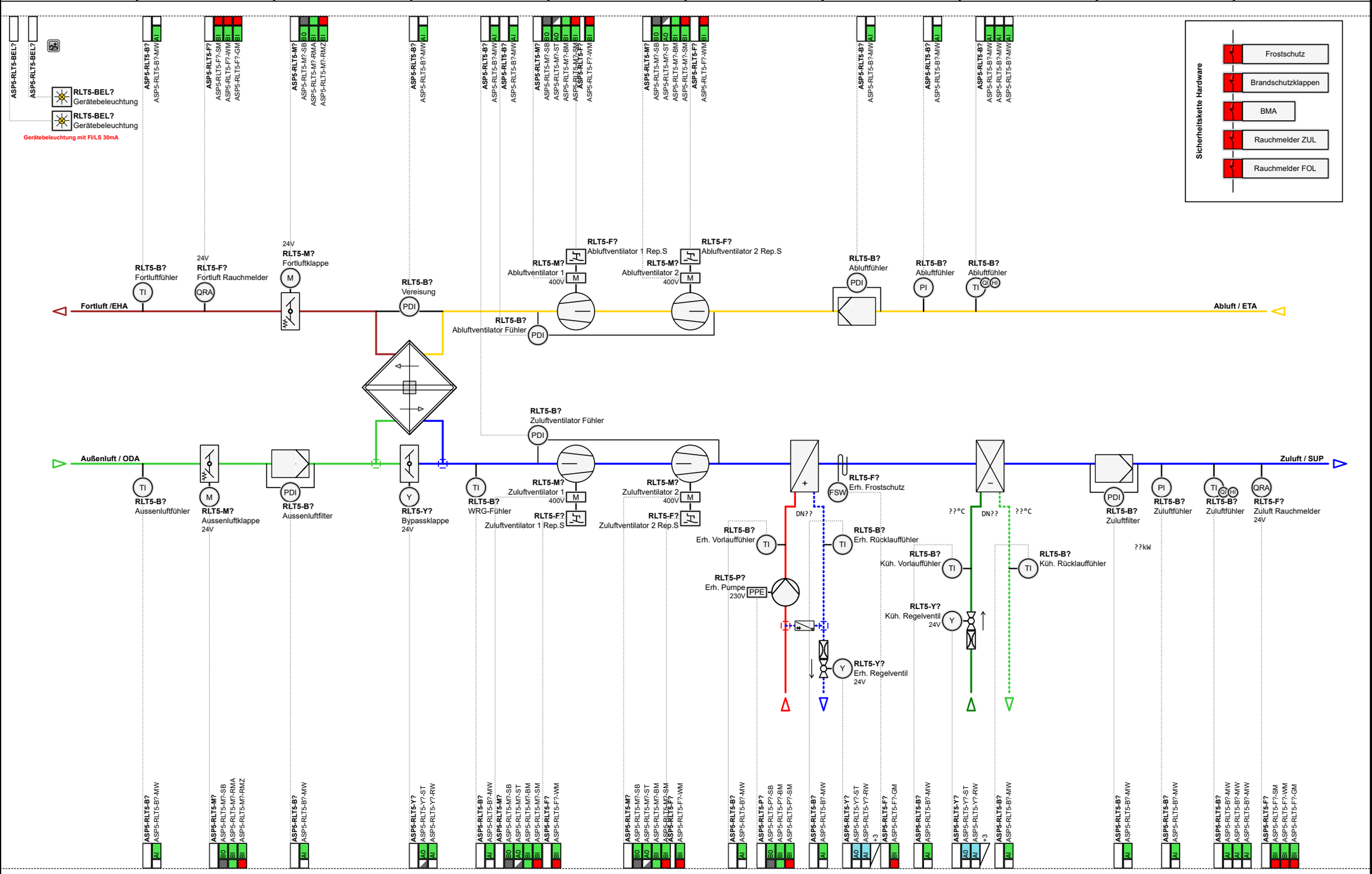

Revision	Datum	Name
1		
2		
3		

Ersteller:	M.Wieland
Datum:	15.02.2026
Geprüft:	
Datum:	

Ersteller:
RR-Schema GmbH
Johann-Grienwald-Str.7
94137 Bayerbach

Kunde:
Muster Kunde
Muster Straße
Muster Ort

Projekt / Objekt:
Muster Projekt
Muster Straße
Muster Ort

Kommission:

Zeichnungsnummer:

LP3

ASP5
RLT5
Rucksack 1
Lüftung Montagebüro

1 / 2
RLT5
123 / 219

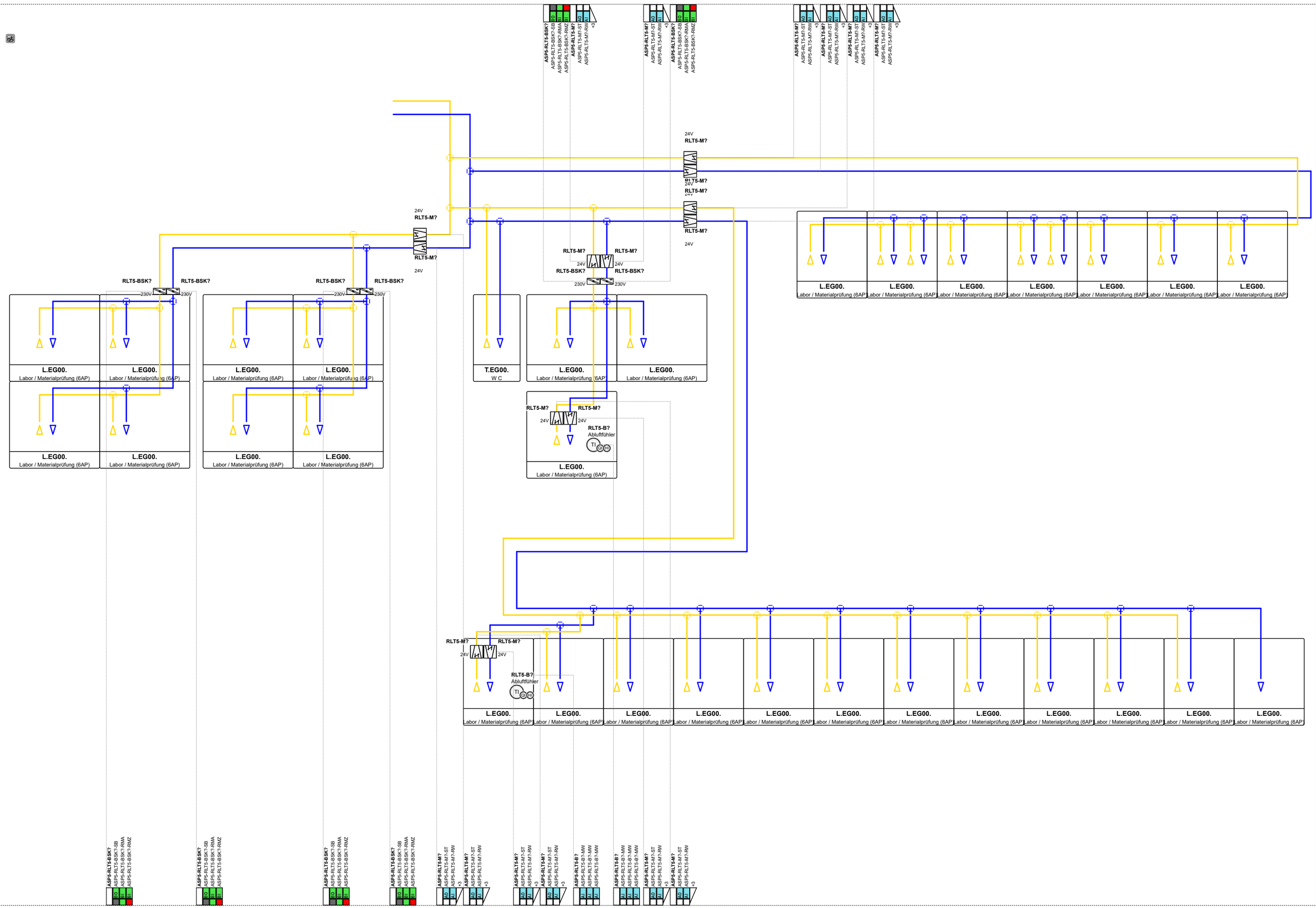

1			
2			
3			
	Revision	Datum	Name

Ersteller:	M.Wieland
Datum:	15.02.2026
Geprüft:	
Datum:	

Ersteller:
RR-Schema GmbH
Johann-Grienwald-Str.7
94137 Bayerbach

Kunde:
Muster Kunde
Muster Straße
Muster Ort

Projekt / Objekt:
Muster Projekt
Muster Straße
Muster Ort

Kommission:

Zeichnungsnummer:
LP3

ASP5
RLT5
Rucksack 1
Lüftung Montagebüro

2 / 2
RLT5
124 / 219

a b c d e f g h i j

GA-Funktionsliste

ISP/ASP

Rucksack 1

ASP5

Rucksack 1 Lüftung Montagebi

ASP5-RLT5

Nr	Datenpunkt (BAS+Klartext)	Integrationsart der Datenpunkte oderGrafiktyp	AI - Analoge Eingabe	BI - Binäre Eingabe	AO - Analoge Ausgabe	BO - Binäre Ausgabe	AV - Analogwert	BV/MV - Binärewert(e)	SCH - Zeitplan	CAL - Kalender	NC - Alarm-/Ereignismeldung	LOG - Datenaufzeichnung	KO - Sonstige Komplexe Objekte	Zeiten (TP, TON, TOFF)	Arithmetische Berechnung	Grenzwertüberwachung (fest oder gleitend)	Betriebsstundenüberwachung	Ereignisüberwachung (Zählung)	Befehlsausführungsüberwachung	Anlagen-/Gerätestatus	Motorsteuerung	Blockierschutz	Umschaltung (Analogwert)	Folgesteuerung	Frostschutzsteuerung	Sicherheitssteuerung	Prioritätssteuerung	P-/ PI-/ PID-Regler	Sollwertführung /-kennlinie	Stellausgabe stetig	Stellausgabe 2-Punkt	Stellausgabe 3-Punkt	Stellausgabe 3-Punkt mit variabler Impulslän.	Stellausgabe Pulsweitenmodulation	Begrenzung Sollwert/Stellwert	Parameterumschaltung	Energieniveau	Energierückgewinnung	h,x-Sollwertführung	Schaltzeitpunktoptimierung	Nachtkühlung	Lichtsteuerung	Treppenlichtschaltung	Tageslichtschaltung	Konstantlichtregelung	Sonnenschutz stellen	Sonnen-/Dämmerungsautomatik	Thermoautomatik	Witterungsschutz	Sonnenstandsberechnung	Sonstige Anwendungsfunktionen	Automationsfunktionen und Parameter	Grafik	Dynamisierung	Handlungsanweisung	Nachricht an externe Stellen	Historisierung in Datenbank	Bemerkung
		0.	1. Ein -/Ausgabefunktionen											2. Anwendungsfunktionen																																					3. BAE + MBE						
		Integration	physikalische				Werte		komplexe					Logic		Überwachung und Steuerung												Regelung									Optimierung					Beleuchtung				Sonnenschutz					*	Bedienung/Anzeige						
	Abschnitt	0.	1.1.				1.2.		1.3.					2.1.		2.2.												2.3.									2.4.					2.5.				2.6.					2.7.	3.1.						
	Spalte	1	1	2	3	4	1	2	1	2	3	4	5	1	2	1	2	3	4	5	6	7	8	9	10	11	12	1	2	3	4	5	6	7	8	9	1	2	3	4	5	1	2	3	4	1	2	3	4	5	1	1	2	3	4	5	6	
1	ASP5-RLT5-?-VDI Lüftung Montagebüro Anlagengrafik																																																			1	1	1				
2	ASP5-RLT5-B?-MW Lüftung Montagebüro Fortluftfühler Temperatur	physikalisch	1																																																	1		1				3.1.1) Trendlog
3	ASP5-RLT5-B?-MW Lüftung Montagebüro Aussenluftfühler Temperatur	physikalisch	1																																																	1		1				3.1.1) Trendlog
4	ASP5-RLT5-F?-SM Lüftung Montagebüro Fortluft Rauchmelder Störmeldung	physikalisch		1														1																																		1		1	1	1		
5	ASP5-RLT5-F?-WM Lüftung Montagebüro Fortluft Rauchmelder Verschmutzung	physikalisch		1														1																																		1		1	1	1		
6	ASP5-RLT5-F?-GM Lüftung Montagebüro Fortluft Rauchmelder Feuer	physikalisch		1																	1					1																										1		1				3.1.1) Event Log
7	ASP5-RLT5-M?-SB Lüftung Montagebüro Aussenluftklappe Schaltbefehl	physikalisch				1												1		1																																1		1				
8	ASP5-RLT5-M?-RMA Lüftung Montagebüro Aussenluftklappe Rückmeldung Auf	physikalisch		1																1																																1		1		1		
9	ASP5-RLT5-M?-RMZ Lüftung Montagebüro Aussenluftklappe Rückmeldung Zu	physikalisch		1																	1					1																										1		1				3.1.1) Event Log
10	ASP5-RLT5-M?-SB Lüftung Montagebüro Fortluftklappe Schaltbefehl	physikalisch				1												1		1																																1		1				
11	ASP5-RLT5-M?-RMA Lüftung Montagebüro Fortluftklappe Rückmeldung Auf	physikalisch		1																1																																1		1		1		
12	ASP5-RLT5-M?-RMZ Lüftung Montagebüro Fortluftklappe Rückmeldung Zu	physikalisch		1																	1					1																										1		1				3.1.1) Event Log
13	ASP5-RLT5-B?-MW Lüftung Montagebüro Aussenluftfilter Messwert	physikalisch	1																																																	1		1				3.1.1) Trendlog
14	ASP5-RLT5-B?-MW Lüftung Montagebüro Vereisung Messwert	physikalisch	1																																																	1		1				3.1.1) Trendlog
15	ASP5-RLT5-Y?-ST Lüftung Montagebüro Bypassklappe Stellsignal	physikalisch			1																							1	1	1																						1		1				
16	ASP5-RLT5-Y?-RW Lüftung Montagebüro Bypassklappe Rückführwert	physikalisch	1													1										1																										2		2				
17	ASP5-RLT5-B?-MW Lüftung Montagebüro WRG-Fühler Temperatur	physikalisch	1																																																	1		1				3.1.1) Trendlog
18	ASP5-RLT5-B?-MW Lüftung Montagebüro Abluftventilator Fühler Messwert	physikalisch	1																																																	1		1				3.1.1) Trendlog
19	ASP5-RLT5-B?-MW Lüftung Montagebüro Zuluftventilator Fühler Messwert	physikalisch	1																																																	1		1				3.1.1) Trendlog
20	ASP5-RLT5-F?-WM Lüftung Montagebüro Abluftventilator 1 Rep.S Wartungsmeldung	physikalisch		1														1																																		1		1	1	1		
21	ASP5-RLT5-M?-SB Lüftung Montagebüro Abluftventilator 1 Schaltbefehl	physikalisch				1												1		1																																1		1				
22	ASP5-RLT5-M?-ST Lüftung Montagebüro Abluftventilator 1 Stellsignal	physikalisch			1																							1	1	1																						1		1				
23	ASP5-RLT5-M?-BM Lüftung Montagebüro Abluftventilator 1 Betriebsmeldung	physikalisch		1																1																																1		1		1		
24	ASP5-RLT5-M?-SM Lüftung Montagebüro Abluftventilator 1 Störmeldung	physikalisch		1														1																																		1		1	1	1		
25	ASP5-RLT5-M?-SB Lüftung Montagebüro Zuluftventilator 1 Schaltbefehl	physikalisch				1												1		1																																1		1				
26	ASP5-RLT5-M?-ST Lüftung Montagebüro Zuluftventilator 1 Stellsignal	physikalisch			1																							1	1	1																						1		1				
27	ASP5-RLT5-M?-BM Lüftung Montagebüro Zuluftventilator 1 Betriebsmeldung	physikalisch		1																1																																1		1		1		
28	ASP5-RLT5-M?-SM Lüftung Montagebüro Zuluftventilator 1 Störmeldung	physikalisch		1														1																																		1		1	1	1		

GA-Funktionsliste

ISP/ASP

Rucksack 1

ASP5

Rucksack 1 Lüftung Montagebi

ASP5-RLT5

0. Integration | 1. Ein -/Ausgabefunktionen | 2. Anwendungsfunktionen | 3. BAE + MBE | Bemerkung

Nr.	Datenpunkt (BAS+Klartext)	Integrationsart der Datenpunkte oderGrafiktyp	AI - Analoge Eingabe	BI - Binäre Eingabe	AO - Analoge Ausgabe	BO - Binäre Ausgabe	AV - Analogwert	BV/MV - Binärewert(e)	SCH - Zeitplan	CAL - Kalender	NC - Alarm-/Ereignismeldung	LOG - Datenaufzeichnung	KO - Sonstige Komplexe Objekte	Zeiten (TP, TON, TOFF)	Arithmetische Berechnung	Grenzwertüberwachung (fest oder gleitend)	Betriebsstundenüberwachung	Ereignisüberwachung (Zählung)	Befehlsausführungsüberwachung	Anlagen-/Gerätestatus	Motorsteuerung	Blockierschutz	Umschaltung (Analogwert)	Folgesteuerung	Frostschutzsteuerung	Sicherheitssteuerung	Prioritätssteuerung	P-/ PI-/ PID-Regler	Sollwertführung /-kennlinie	Stellausgabe stetig	Stellausgabe 2-Punkt	Stellausgabe 3-Punkt	Stellausgabe 3-Punkt mit variabler Impulslän	Stellausgabe Pulsweitenmodulation	Begrenzung Sollwert/Stellwert	Parameterumschaltung	Energieniveau	Energierückgewinnung	h,x-Sollwertführung	Schaltzeitpunktoptimierung	Nachtkühlung	Lichtsteuerung	Treppenlichtschaltung	Tageslichtschaltung	Konstantlichtregelung	Sonnenschutz stellen	Sonnen-/Dämmerungsautomatik	Thermoautomatik	Witterungsschutz	Sonnenstandsberechnung	Sonstige Anwendungsfunktionen	Automationsfunktionen und Parameter	Grafik	Dynamisierung	Handlungsanweisung	Nachricht an externe Stellen	Historisierung in Datenbank	Bemerkung
		Integration	physikalische				Werte		komplexe					Logic		Überwachung und Steuerung												Regelung									Optimierung					Beleuchtung				Sonnenschutz					*	Bedienung/Anzeige						
	Abschnitt	0.	1.1.				1.2.		1.3.					2.1.		2.2.												2.3.									2.4.					2.5.				2.6.					2.7.	3.1.						
	Spalte	1	1	2	3	4	1	2	1	2	3	4	5	1	2	1	2	3	4	5	6	7	8	9	10	11	12	1	2	3	4	5	6	7	8	9	1	2	3	4	5	1	2	3	4	1	2	3	4	5	1	1	2	3	4	5	6	
29	**ASP5-RLT5-F?-WM** Lüftung Montagebüro Zuluftventilator 1 Rep.S Wartungsmeldung	physikalisch		1														1																																		1		1	1	1		
30	**ASP5-RLT5-F?-WM** Lüftung Montagebüro Abluftventilator 2 Rep.S Wartungsmeldung	physikalisch		1														1																																		1		1	1	1		
31	**ASP5-RLT5-M?-SB** Lüftung Montagebüro Abluftventilator 2 Schaltbefehl	physikalisch				1												1		1																																1		1				
32	**ASP5-RLT5-M?-ST** Lüftung Montagebüro Abluftventilator 2 Stellsignal	physikalisch			1																							1	1	1																						1		1				
33	**ASP5-RLT5-M?-BM** Lüftung Montagebüro Abluftventilator 2 Betriebsmeldung	physikalisch		1																1																																1		1		1		
34	**ASP5-RLT5-M?-SM** Lüftung Montagebüro Abluftventilator 2 Störmeldung	physikalisch		1														1																																		1		1	1	1		
35	**ASP5-RLT5-M?-SB** Lüftung Montagebüro Zuluftventilator 2 Schaltbefehl	physikalisch				1												1		1																																1		1				
36	**ASP5-RLT5-M?-ST** Lüftung Montagebüro Zuluftventilator 2 Stellsignal	physikalisch			1																							1	1	1																						1		1				
37	**ASP5-RLT5-M?-BM** Lüftung Montagebüro Zuluftventilator 2 Betriebsmeldung	physikalisch		1																1																																1		1		1		
38	**ASP5-RLT5-M?-SM** Lüftung Montagebüro Zuluftventilator 2 Störmeldung	physikalisch		1														1																																		1		1	1	1		
39	**ASP5-RLT5-F?-WM** Lüftung Montagebüro Zuluftventilator 2 Rep.S Wartungsmeldung	physikalisch		1														1																																		1		1	1	1		
40	**ASP5-RLT5-P?-SB** Lüftung Montagebüro Erh. Pumpe Schaltbefehl	physikalisch				1												1		1																																1		1				
41	**ASP5-RLT5-P?-BM** Lüftung Montagebüro Erh. Pumpe Betriebsmeldung	physikalisch		1																1																																1		1		1		
42	**ASP5-RLT5-P?-SM** Lüftung Montagebüro Erh. Pumpe Störmeldung	physikalisch		1														1																																		1		1	1	1		
43	**ASP5-RLT5-B?-MW** Lüftung Montagebüro Erh. Vorlauffühler Temperatur	physikalisch	1																																																	1		1				3.1.1) Trendlog
44	**ASP5-RLT5-F?-GM** Lüftung Montagebüro Erh. Frostschutz Gefahrenmeldung	physikalisch		1																	1					1																										1		1				3.1.1) Event Log
45	**ASP5-RLT5-B?-MW** Lüftung Montagebüro Erh. Rücklauffühler Temperatur	physikalisch	1																																																	1		1				3.1.1) Trendlog
46	**ASP5-RLT5-Y?-ST** Lüftung Montagebüro Erh. Regelventil Stellsignal	ModBus RTU			1																							1	1	1																						1		1				
47	**ASP5-RLT5-Y?-RW** Lüftung Montagebüro Erh. Regelventil Rückführwert	ModBus RTU	1													1										1																										2		2				
48	**ASP5-RLT5-Y?-MW** Lüftung Montagebüro Erh. Regelventil Vorlauftemperatur	ModBus RTU	1																																																	1		1				3.1.1) Trendlog
49	**ASP5-RLT5-Y?-MW** Lüftung Montagebüro Erh. Regelventil Rücklauftemperatur	ModBus RTU	1																																																	1		1				3.1.1) Trendlog
50	**ASP5-RLT5-Y?-MW** Lüftung Montagebüro Erh. Regelventil Durchfluss	ModBus RTU	1																																																	1		1				3.1.1) Trendlog
51	**ASP5-RLT5-B?-MW** Lüftung Montagebüro Abluftfühler Messwert	physikalisch	1																																																	1		1				3.1.1) Trendlog
52	**ASP5-RLT5-B?-MW** Lüftung Montagebüro Abluftfühler Messwert	physikalisch	1																																																	1		1				3.1.1) Trendlog
53	**ASP5-RLT5-B?-MW** Lüftung Montagebüro Küh. Vorlauffühler Temperatur	physikalisch	1																																																	1		1				3.1.1) Trendlog
54	**ASP5-RLT5-Y?-ST** Lüftung Montagebüro Küh. Regelventil Stellsignal	ModBus RTU			1																							1	1	1																						1		1				
55	**ASP5-RLT5-Y?-RW** Lüftung Montagebüro Küh. Regelventil Rückführwert	ModBus RTU	1													1										1																										2		2				
56	**ASP5-RLT5-Y?-MW** Lüftung Montagebüro Küh. Regelventil Vorlauftemperatur	ModBus RTU	1																																																	1		1				3.1.1) Trendlog

a	b	c	d	e	f	g	h	i	j

GA-Funktionsliste

ISP/ASP

Rucksack 1

ASP5

Rucksack 1 Lüftung Montagebi

ASP5-RLT5

0. Integration | 1. Ein -/Ausgabefunktionen (1.1. physikalische, 1.2. Werte, 1.3. komplexe) | 2. Anwendungsfunktionen (2.1. Logic, 2.2. Überwachung und Steuerung, 2.3. Regelung, 2.4. Optimierung, 2.5. Beleuchtung, 2.6. Sonnenschutz, 2.7. *) | 3. BAE + MBE (3.1. Bedienung/Anzeige) | Bemerkung

Nr.	Datenpunkt (BAS+Klartext)	0.1 Integrationsart der Datenpunkte oderGrafiktyp	1.1.1 AI - Analoge Eingabe	1.1.2 BI - Binäre Eingabe	1.1.3 AO - Analoge Ausgabe	1.1.4 BO - Binäre Ausgabe	1.2.1 AV - Analogwert	1.2.2 BV/MV - Binärewert(e)	1.3.1 SCH - Zeitplan	1.3.2 CAL - Kalender	1.3.3 NC - Alarm-/Ereignismeldung	1.3.4 LOG - Datenaufzeichnung	1.3.5 KO - Sonstige Komplexe Objekte	2.1.1 Zeiten (TP, TON, TOFF)	2.1.2 Arithmetische Berechnung	2.2.1 Grenzwertüberwachung (fest oder gleitend)	2.2.2 Betriebsstundenüberwachung	2.2.3 Ereignisüberwachung (Zählung)	2.2.4 Befehlsausführungsüberwachung	2.2.5 Anlagen-/Gerätestatus	2.2.6 Motorsteuerung	2.2.7 Blockierschutz	2.2.8 Umschaltung (Analogwert)	2.2.9 Folgesteuerung	2.2.10 Frostschutzsteuerung	2.2.11 Sicherheitssteuerung	2.2.12 Prioritätssteuerung	2.3.1 P-/ PI-/ PID-Regler	2.3.2 Sollwertführung /-kennlinie	2.3.3 Stellausgabe stetig	2.3.4 Stellausgabe 2-Punkt	2.3.5 Stellausgabe 3-Punkt	2.3.6 Stellausgabe 3-Punkt mit variabler Impulslän	2.3.7 Stellausgabe Pulsweitenmodulation	2.3.8 Begrenzung Sollwert/Stellwert	2.3.9 Parameterumschaltung	2.4.1 Energieniveau	2.4.2 Energierückgewinnung	2.4.3 h,x-Sollwertführung	2.4.4 Schaltzeitpunktoptimierung	2.4.5 Nachtkühlung	2.5.1 Lichtsteuerung	2.5.2 Treppenlichtschaltung	2.5.3 Tageslichtschaltung	2.5.4 Konstantlichtregelung	2.6.1 Sonnenschutz stellen	2.6.2 Sonnen-/Dämmerungsautomatik	2.6.3 Thermoautomatik	2.6.4 Witterungsschutz	2.6.5 Sonnenstandsberechnung	2.7.1 Sonstige Anwendungsfunktionen	3.1.1 Automationsfunktionen und Parameter	3.1.2 Grafik	3.1.3 Dynamisierung	3.1.4 Handlungsanweisung	3.1.5 Nachricht an externe Stellen	3.1.6 Historisierung in Datenbank	Bemerkung
57	**ASP5-RLT5-Y?-MW** Lüftung Montagebüro Küh. Regelventil Rücklauftemperatur	ModBus RTU	x																																															x		x				3.1.1) Trendlog
58	**ASP5-RLT5-Y?-MW** Lüftung Montagebüro Küh. Regelventil Durchfluss	ModBus RTU	x																																															x		x				3.1.1) Trendlog
59	**ASP5-RLT5-B?-MW** Lüftung Montagebüro Abluftfühler Temperatur	physikalisch	x																																															x		x				3.1.1) Trendlog
60	**ASP5-RLT5-B?-MW** Lüftung Montagebüro Abluftfühler Messwert	physikalisch	x																																															x		x				3.1.1) Trendlog
61	**ASP5-RLT5-B?-MW** Lüftung Montagebüro Abluftfühler Messwert	physikalisch	x																																															x		x				3.1.1) Trendlog
62	**ASP5-RLT5-B?-MW** Lüftung Montagebüro Küh. Rücklauffühler Temperatur	physikalisch	x																																															x		x				3.1.1) Trendlog
63	**ASP5-RLT5-B?-MW** Lüftung Montagebüro Zuluftfilter Messwert	physikalisch	x																																															x		x				3.1.1) Trendlog
64	**ASP5-RLT5-B?-MW** Lüftung Montagebüro Zuluftfühler Messwert	physikalisch	x																																															x		x				3.1.1) Trendlog
65	**ASP5-RLT5-B?-MW** Lüftung Montagebüro Zuluftfühler Temperatur	physikalisch	x																																															x		x				3.1.1) Trendlog
66	**ASP5-RLT5-B?-MW** Lüftung Montagebüro Zuluftfühler Messwert	physikalisch	x																																															x		x				3.1.1) Trendlog
67	**ASP5-RLT5-B?-MW** Lüftung Montagebüro Zuluftfühler Messwert	physikalisch	x																																															x		x				3.1.1) Trendlog
68	**ASP5-RLT5-F?-SM** Lüftung Montagebüro Zuluft Rauchmelder Störmeldung	physikalisch		x														x																																				x		x	x	x		
69	**ASP5-RLT5-F?-WM** Lüftung Montagebüro Zuluft Rauchmelder Verschmutzung	physikalisch		x														x																																				x		x	x	x		
70	**ASP5-RLT5-F?-GM** Lüftung Montagebüro Zuluft Rauchmelder Feuer	physikalisch		x																	x					x																										x		x				3.1.1) Event Log
71	**ASP5-RLT5-?-VDI** Lüftung Montagebüro Anlagengrafik																																																			x	x	x				
72	**ASP5-RLT5-BSK?-SB** Lüftung Montagebüro Schaltbefehl	physikalisch				x												x		x																																		x		x				
73	**ASP5-RLT5-BSK?-RMA** Lüftung Montagebüro Rückmeldung Auf	physikalisch		x																x																																		x		x		x		
74	**ASP5-RLT5-BSK?-RMZ** Lüftung Montagebüro Rückmeldung Zu	physikalisch		x																	x					x																										x		x				3.1.1) Event Log
75	**ASP5-RLT5-BSK?-SB** Lüftung Montagebüro Schaltbefehl	physikalisch				x												x		x																																		x		x				
76	**ASP5-RLT5-BSK?-RMA** Lüftung Montagebüro Rückmeldung Auf	physikalisch		x																x																																		x		x		x		
77	**ASP5-RLT5-BSK?-RMZ** Lüftung Montagebüro Rückmeldung Zu	physikalisch		x																	x					x																										x		x				3.1.1) Event Log
78	**ASP5-RLT5-BSK?-SB** Lüftung Montagebüro Schaltbefehl	physikalisch				x												x		x																																		x		x				
79	**ASP5-RLT5-BSK?-RMA** Lüftung Montagebüro Rückmeldung Auf	physikalisch		x																x																																		x		x		x		
80	**ASP5-RLT5-BSK?-RMZ** Lüftung Montagebüro Rückmeldung Zu	physikalisch		x																	x					x																										x		x				3.1.1) Event Log
81	**ASP5-RLT5-BSK?-SB** Lüftung Montagebüro Schaltbefehl	physikalisch				x												x		x																																		x		x				
82	**ASP5-RLT5-BSK?-RMA** Lüftung Montagebüro Rückmeldung Auf	physikalisch		x																x																																		x		x		x		
83	**ASP5-RLT5-BSK?-RMZ** Lüftung Montagebüro Rückmeldung Zu	physikalisch		x																	x					x																										x		x				3.1.1) Event Log
!! 84	**ASP5-RLT5-M?-ST** Lüftung Montagebüro Stellsignal	ModBus RTU																																																								

Revision	Datum	Name
1		
2		
3		

Ersteller: M.Wieland
Datum: 15.02.2026
Geprüft:
Datum:

Ersteller:
RR-Schema GmbH
Johann-Grienwald-Str.7
94137 Bayerbach

Kunde:
Muster Kunde
Muster Straße
Muster Ort

Projekt / Objekt:
Muster Projekt
Muster Straße
Muster Ort

Kommission:
Zeichnungsnummer:
LP3

ASP5
RLT5
Rucksack 1
Lüftung Montagebüro

/
RLT5

a b c d e f g h i j

GA-Funktionsliste

ISP/ASP

Rucksack 1

ASP5

Rucksack 1 Lüftung Montagebi

ASP5-RLT5

Nr.	Datenpunkt (BAS+Klartext)	0.1 Integrationsart der Datenpunkte oder Grafiktyp	1.1.1 AI - Analoge Eingabe	1.1.2 BI - Binäre Eingabe	1.1.3 AO - Analoge Ausgabe	1.1.4 BO - Binäre Ausgabe	1.2.1 AV - Analogwert	1.2.2 BV/MV - Binärewert(e)	1.3.1 SCH - Zeitplan	1.3.2 CAL - Kalender	1.3.3 NC - Alarm-/Ereignismeldung	1.3.4 LOG - Datenaufzeichnung	1.3.5 KO - Sonstige Komplexe Objekte	2.1.1 Zeiten (TP, TON, TOFF)	2.1.2 Arithmetische Berechnung	2.2.1 Grenzwertüberwachung (fest oder gleitend)	2.2.2 Betriebsstundenüberwachung	2.2.3 Ereignisüberwachung (Zählung)	2.2.4 Befehlsausführungsüberwachung	2.2.5 Anlagen-/Gerätestatus	2.2.6 Motorsteuerung	2.2.7 Blockierschutz	2.2.8 Umschaltung (Analogwert)	2.2.9 Folgesteuerung	2.2.10 Frostschutzsteuerung	2.2.11 Sicherheitssteuerung	2.2.12 Prioritätssteuerung	2.3.1 P-/ PI-/ PID-Regler	2.3.2 Sollwertführung /-kennlinie	2.3.3 Stellausgabe stetig	2.3.4 Stellausgabe 2-Punkt	2.3.5 Stellausgabe 3-Punkt	2.3.6 Stellausgabe 3-Punkt mit variabler Impulslän	2.3.7 Stellausgabe Pulsweitenmodulation	2.3.8 Begrenzung Sollwert/Stellwert	2.3.9 Parameterumschaltung	2.4.1 Energieniveau	2.4.2 Energierückgewinnung	2.4.3 h,x-Sollwertführung	2.4.4 Schaltzeitpunktoptimierung	2.4.5 Nachtkühlung	2.5.1 Lichtsteuerung	2.5.2 Treppenlichtschaltung	2.5.3 Tageslichtschaltung	2.5.4 Konstantlichtregelung	2.6.1 Sonnenschutz stellen	2.6.2 Sonnen-/Dämmerungsautomatik	2.6.3 Thermoautomatik	2.6.4 Witterungsschutz	2.6.5 Sonnenstandsberechnung	2.7.1 Sonstige Anwendungsfunktionen	3.1.1 Automationsfunktionen und Parameter	3.1.2 Grafik	3.1.3 Dynamisierung	3.1.4 Handlungsanweisung	3.1.5 Nachricht an externe Stellen	3.1.6 Historisierung in Datenbank	Bemerkung
85	ASP5-RLT5-M?-RW Lüftung Montagebüro Rückführwert	ModBus RTU	1													1										1																										2		2				
86	ASP5-RLT5-M?-MW Lüftung Montagebüro Messwert	ModBus RTU	1																																																	1		1				3.1.1) Trendlog
87	ASP5-RLT5-M?-MW Lüftung Montagebüro Messwert	ModBus RTU	1																																																	1		1				3.1.1) Trendlog
88	ASP5-RLT5-M?-MW Lüftung Montagebüro Messwert	ModBus RTU	1																																																	1		1				3.1.1) Trendlog
!! 89	ASP5-RLT5-M?-ST Lüftung Montagebüro Stellsignal	ModBus RTU																																																								
90	ASP5-RLT5-M?-RW Lüftung Montagebüro Rückführwert	ModBus RTU	1													1										1																										2		2				
91	ASP5-RLT5-M?-MW Lüftung Montagebüro Messwert	ModBus RTU	1																																																	1		1				3.1.1) Trendlog
92	ASP5-RLT5-M?-MW Lüftung Montagebüro Messwert	ModBus RTU	1																																																	1		1				3.1.1) Trendlog
93	ASP5-RLT5-M?-MW Lüftung Montagebüro Messwert	ModBus RTU	1																																																	1		1				3.1.1) Trendlog
!! 94	ASP5-RLT5-M?-ST Lüftung Montagebüro Stellsignal	ModBus RTU																																																								
95	ASP5-RLT5-M?-RW Lüftung Montagebüro Rückführwert	ModBus RTU	1													1										1																										2		2				
96	ASP5-RLT5-M?-MW Lüftung Montagebüro Messwert	ModBus RTU	1																																																	1		1				3.1.1) Trendlog
97	ASP5-RLT5-M?-MW Lüftung Montagebüro Messwert	ModBus RTU	1																																																	1		1				3.1.1) Trendlog
98	ASP5-RLT5-M?-MW Lüftung Montagebüro Messwert	ModBus RTU	1																																																	1		1				3.1.1) Trendlog
!! 99	ASP5-RLT5-M?-ST Lüftung Montagebüro Stellsignal	ModBus RTU																																																								
100	ASP5-RLT5-M?-RW Lüftung Montagebüro Rückführwert	ModBus RTU	1													1										1																										2		2				
101	ASP5-RLT5-M?-MW Lüftung Montagebüro Messwert	ModBus RTU	1																																																	1		1				3.1.1) Trendlog
102	ASP5-RLT5-M?-MW Lüftung Montagebüro Messwert	ModBus RTU	1																																																	1		1				3.1.1) Trendlog
103	ASP5-RLT5-M?-MW Lüftung Montagebüro Messwert	ModBus RTU	1																																																	1		1				3.1.1) Trendlog
104	ASP5-RLT5-B?-MW Lüftung Montagebüro Abluftfühler Temperatur	ModBus RTU	1																																																	1		1				3.1.1) Trendlog
105	ASP5-RLT5-B?-MW Lüftung Montagebüro Abluftfühler Messwert	ModBus RTU	1																																																	1		1				3.1.1) Trendlog
106	ASP5-RLT5-B?-MW Lüftung Montagebüro Abluftfühler Messwert	ModBus RTU	1																																																	1		1				3.1.1) Trendlog
!! 107	ASP5-RLT5-M?-ST Lüftung Montagebüro Stellsignal	ModBus RTU																																																								
108	ASP5-RLT5-M?-RW Lüftung Montagebüro Rückführwert	ModBus RTU	1													1										1																										2		2				
109	ASP5-RLT5-M?-MW Lüftung Montagebüro Messwert	ModBus RTU	1																																																	1		1				3.1.1) Trendlog
110	ASP5-RLT5-M?-MW Lüftung Montagebüro Messwert	ModBus RTU	1																																																	1		1				3.1.1) Trendlog
111	ASP5-RLT5-M?-MW Lüftung Montagebüro Messwert	ModBus RTU	1																																																	1		1				3.1.1) Trendlog
!! 112	ASP5-RLT5-M?-ST Lüftung Montagebüro Stellsignal	ModBus RTU																																																								

GA-Funktionsliste

ISP/ASP

Rucksack 1

ASP5

Rucksack 1 Lüftung Montagebi

ASP5-RLT5

0. Integration — 1. Ein -/Ausgabefunktionen (physikalische: 1.1., Werte: 1.2., komplexe: 1.3.) — 2. Anwendungsfunktionen (Logic: 2.1., Überwachung und Steuerung: 2.2., Regelung: 2.3., Optimierung: 2.4., Beleuchtung: 2.5., Sonnenschutz: 2.6., *: 2.7.) — 3. BAE + MBE (Bedienung/Anzeige: 3.1.) — Bemerkung

Nr.	Datenpunkt (BAS+Klartext)	Integrationsart der Datenpunkte oderGrafiktyp	AI - Analoge Eingabe	BI - Binäre Eingabe	AO - Analoge Ausgabe	BO - Binäre Ausgabe	AV - Analogwert	BV/MV - Binärwert(e)	SCH - Zeitplan	CAL - Kalender	NC - Alarm-/Ereignismeldung	LOG - Datenaufzeichnung	KO - Sonstige Komplexe Objekte	Zeiten (TP, TON, TOFF)	Arithmetische Berechnung	Grenzwertüberwachung (fest oder gleitend)	Betriebsstundenüberwachung	Ereignisüberwachung (Zählung)	Befehlsausführungsüberwachung	Anlagen-/Gerätestatus	Motorsteuerung	Blockierschutz	Umschaltung (Analogwert)	Folgesteuerung	Frostschutzsteuerung	Sicherheitssteuerung	Prioritätssteuerung	P-/ PI-/ PID-Regler	Sollwertführung /-kennlinie	Stellausgabe stetig	Stellausgabe 2-Punkt	Stellausgabe 3-Punkt	Stellausgabe 3-Punkt mit variabler Impulslän	Stellausgabe Pulsweitenmodulation	Begrenzung Sollwert/Stellwert	Parameterumschaltung	Energieniveau	Energierückgewinnung	h,x-Sollwertführung	Schaltzeitpunktoptimierung	Nachtkühlung	Lichtsteuerung	Treppenlichtschaltung	Tageslichtschaltung	Konstantlichtregelung	Sonnenschutz stellen	Sonnen-/Dämmerungsautomatik	Thermoautomatik	Witterungsschutz	Sonnenstandsberechnung	Sonstige Anwendungsfunktionen	Automationsfunktionen und Parameter	Grafik	Dynamisierung	Handlungsanweisung	Nachricht an externe Stellen	Historisierung in Datenbank	Bemerkung
	Abschnitt	0.	1.1.				1.2.		1.3.					2.1.		2.2.												2.3.									2.4.					2.5.				2.6.					2.7.	3.1.						
	Spalte	1	1	2	3	4	1	2	1	2	3	4	5	1	2	1	2	3	4	5	6	7	8	9	10	11	12	1	2	3	4	5	6	7	8	9	1	2	3	4	5	1	2	3	4	1	2	3	4	5	1	1	2	3	4	5	6	
113	ASP5-RLT5-M?-RW Lüftung Montagebüro Rückführwert	ModBus RTU	1													1										1																										2		2				
114	ASP5-RLT5-M?-MW Lüftung Montagebüro Messwert	ModBus RTU	1																																																	1		1				3.1.1) Trendlog
115	ASP5-RLT5-M?-MW Lüftung Montagebüro Messwert	ModBus RTU	1																																																	1		1				3.1.1) Trendlog
116	ASP5-RLT5-M?-MW Lüftung Montagebüro Messwert	ModBus RTU	1																																																	1		1				3.1.1) Trendlog
!! 117	ASP5-RLT5-M?-ST Lüftung Montagebüro Stellsignal	ModBus RTU																																																							
118	ASP5-RLT5-M?-RW Lüftung Montagebüro Rückführwert	ModBus RTU	1													1										1																										2		2				
119	ASP5-RLT5-M?-MW Lüftung Montagebüro Messwert	ModBus RTU	1																																																	1		1				3.1.1) Trendlog
120	ASP5-RLT5-M?-MW Lüftung Montagebüro Messwert	ModBus RTU	1																																																	1		1				3.1.1) Trendlog
121	ASP5-RLT5-M?-MW Lüftung Montagebüro Messwert	ModBus RTU	1																																																	1		1				3.1.1) Trendlog
122	ASP5-RLT5-BSK?-SB Lüftung Montagebüro Schaltbefehl	physikalisch				1												1		1																																1		1				
123	ASP5-RLT5-BSK?-RMA Lüftung Montagebüro Rückmeldung Auf	physikalisch		1																1																																1		1		1		
124	ASP5-RLT5-BSK?-RMZ Lüftung Montagebüro Rückmeldung Zu	physikalisch		1																	1					1																										1		1				3.1.1) Event Log
125	ASP5-RLT5-B?-MW Lüftung Montagebüro Abluftfühler Temperatur	ModBus RTU	1																																																	1		1				3.1.1) Trendlog
126	ASP5-RLT5-B?-MW Lüftung Montagebüro Abluftfühler Messwert	ModBus RTU	1																																																	1		1				3.1.1) Trendlog
127	ASP5-RLT5-B?-MW Lüftung Montagebüro Abluftfühler Messwert	ModBus RTU	1																																																	1		1				3.1.1) Trendlog
!! 128	ASP5-RLT5-M?-ST Lüftung Montagebüro Stellsignal	ModBus RTU																																																							
129	ASP5-RLT5-M?-RW Lüftung Montagebüro Rückführwert	ModBus RTU	1													1										1																										2		2				
130	ASP5-RLT5-M?-MW Lüftung Montagebüro Messwert	ModBus RTU	1																																																	1		1				3.1.1) Trendlog
131	ASP5-RLT5-M?-MW Lüftung Montagebüro Messwert	ModBus RTU	1																																																	1		1				3.1.1) Trendlog
132	ASP5-RLT5-M?-MW Lüftung Montagebüro Messwert	ModBus RTU	1																																																	1		1				3.1.1) Trendlog
133	ASP5-RLT5-BSK?-SB Lüftung Montagebüro Schaltbefehl	physikalisch				1												1		1																																1		1				
134	ASP5-RLT5-BSK?-RMA Lüftung Montagebüro Rückmeldung Auf	physikalisch		1																1																																1		1		1		
135	ASP5-RLT5-BSK?-RMZ Lüftung Montagebüro Rückmeldung Zu	physikalisch		1																	1					1																										1		1				3.1.1) Event Log
!! 136	ASP5-RLT5-M?-ST Lüftung Montagebüro Stellsignal	ModBus RTU																																																							
137	ASP5-RLT5-M?-RW Lüftung Montagebüro Rückführwert	ModBus RTU	1													1										1																										2		2				
138	ASP5-RLT5-M?-MW Lüftung Montagebüro Messwert	ModBus RTU	1																																																	1		1				3.1.1) Trendlog
139	ASP5-RLT5-M?-MW Lüftung Montagebüro Messwert	ModBus RTU	1																																																	1		1				3.1.1) Trendlog
140	ASP5-RLT5-M?-MW Lüftung Montagebüro Messwert	ModBus RTU	1																																																	1		1				3.1.1) Trendlog

a	b	c	d	e	f	g	h	i	j

GA-Funktionsliste

ISP/ASP

Rucksack 1

ASP5

Rucksack 1 Lüftung Montagebi

ASP5-RLT5

0. Integration — 1. Ein -/Ausgabefunktionen (1.1. physikalische, 1.2. Werte, 1.3. komplexe) — 2. Anwendungsfunktionen (2.1. Logic, 2.2. Überwachung und Steuerung, 2.3. Regelung, 2.4. Optimierung, 2.5. Beleuchtung, 2.6. Sonnenschutz, 2.7. *) — 3. BAE + MBE (3.1. Bedienung/Anzeige) — Bemerkung

	Nr.	Datenpunkt (BAS+Klartext)	0.1 Integrationsart der Datenpunkte oderGrafiktyp	1.1.1 AI - Analoge Eingabe	1.1.2 BI - Binäre Eingabe	1.1.3 AO - Analoge Ausgabe	1.1.4 BO - Binäre Ausgabe	1.2.1 AV - Analogwert	1.2.2 BV/MV - Binärewert(e)	1.3.1 SCH - Zeitplan	1.3.2 CAL - Kalender	1.3.3 NC - Alarm-/Ereignismeldung	1.3.4 LOG - Datenaufzeichnung	1.3.5 KO - Sonstige Komplexe Objekte	2.1.1 Zeiten (TP, TON, TOFF)	2.1.2 Arithmetische Berechnung	2.2.1 Grenzwertüberwachung (fest oder gleitend)	2.2.2 Betriebsstundenüberwachung	2.2.3 Ereignisüberwachung (Zählung)	2.2.4 Befehlsausführungsüberwachung	2.2.5 Anlagen-/Gerätestatus	2.2.6 Motorsteuerung	2.2.7 Blockierschutz	2.2.8 Umschaltung (Analogwert)	2.2.9 Folgesteuerung	2.2.10 Frostschutzsteuerung	2.2.11 Sicherheitssteuerung	2.2.12 Prioritätssteuerung	2.3.1 P-/ PI-/ PID-Regler	2.3.2 Sollwertführung /-kennlinie	2.3.3 Stellausgabe stetig	2.3.4 Stellausgabe 2-Punkt	2.3.5 Stellausgabe 3-Punkt	2.3.6 Stellausgabe 3-Punkt mit variabler Impulslän	2.3.7 Stellausgabe Pulsweitenmodulation	2.3.8 Begrenzung Sollwert/Stellwert	2.3.9 Parameterumschaltung	2.4.1 Energieniveau	2.4.2 Energierückgewinnung	2.4.3 h,x-Sollwertführung	2.4.4 Schaltzeitpunktoptimierung	2.4.5 Nachtkühlung	2.5.1 Lichtsteuerung	2.5.2 Treppenlichtschaltung	2.5.3 Tageslichtschaltung	2.5.4 Konstantlichtregelung	2.6.1 Sonnenschutz stellen	2.6.2 Sonnen-/Dämmerungsautomatik	2.6.3 Thermoautomatik	2.6.4 Witterungsschutz	2.6.5 Sonnenstandsberechnung	2.7.1 Sonstige Anwendungsfunktionen	3.1.1 Automationsfunktionen und Parameter	3.1.2 Grafik	3.1.3 Dynamisierung	3.1.4 Handlungsanweisung	3.1.5 Nachricht an externe Stellen	3.1.6 Historisierung in Datenbank	Bemerkung
!!	141	**ASP5-RLT5-M?-ST** Lüftung Montagebüro Stellsignal	ModBus RTU																																																							
	142	**ASP5-RLT5-M?-RW** Lüftung Montagebüro Rückführwert	ModBus RTU	1													1										1																										2		2				
	143	**ASP5-RLT5-M?-MW** Lüftung Montagebüro Messwert	ModBus RTU	1																																																	1		1				3.1.1) Trendlog
	144	**ASP5-RLT5-M?-MW** Lüftung Montagebüro Messwert	ModBus RTU	1																																																	1		1				3.1.1) Trendlog
	145	**ASP5-RLT5-M?-MW** Lüftung Montagebüro Messwert	ModBus RTU	1																																																	1		1				3.1.1) Trendlog
!!	146	**ASP5-RLT5-M?-ST** Lüftung Montagebüro Stellsignal	ModBus RTU																																																							
	147	**ASP5-RLT5-M?-RW** Lüftung Montagebüro Rückführwert	ModBus RTU	1													1										1																										2		2				
	148	**ASP5-RLT5-M?-MW** Lüftung Montagebüro Messwert	ModBus RTU	1																																																	1		1				3.1.1) Trendlog
	149	**ASP5-RLT5-M?-MW** Lüftung Montagebüro Messwert	ModBus RTU	1																																																	1		1				3.1.1) Trendlog
	150	**ASP5-RLT5-M?-MW** Lüftung Montagebüro Messwert	ModBus RTU	1																																																	1		1				3.1.1) Trendlog
!!	151	**ASP5-RLT5-M?-ST** Lüftung Montagebüro Stellsignal	ModBus RTU																																																							
	152	**ASP5-RLT5-M?-RW** Lüftung Montagebüro Rückführwert	ModBus RTU	1													1										1																										2		2				
	153	**ASP5-RLT5-M?-MW** Lüftung Montagebüro Messwert	ModBus RTU	1																																																	1		1				3.1.1) Trendlog
	154	**ASP5-RLT5-M?-MW** Lüftung Montagebüro Messwert	ModBus RTU	1																																																	1		1				3.1.1) Trendlog
	155	**ASP5-RLT5-M?-MW** Lüftung Montagebüro Messwert	ModBus RTU	1																																																	1		1				3.1.1) Trendlog
		====== ======		84	37	7	13										15		26		26	11					26		7	7	7																									158	2	158	13	26		

	Revision	Datum	Name
1			
2			
3			

Ersteller: M.Wieland
Datum: 15.02.2026
Geprüft:
Datum:

Ersteller:
RR-Schema GmbH
Johann-Grienwald-Str.7
94137 Bayerbach

Kunde:
Muster Kunde
Muster Straße
Muster Ort

Projekt / Objekt:
Muster Projekt
Muster Straße
Muster Ort

Kommission:
Zeichnungsnummer:
LP3

ASP5
RLT5
Rucksack 1
Lüftung Montagebüro

/
RLT5

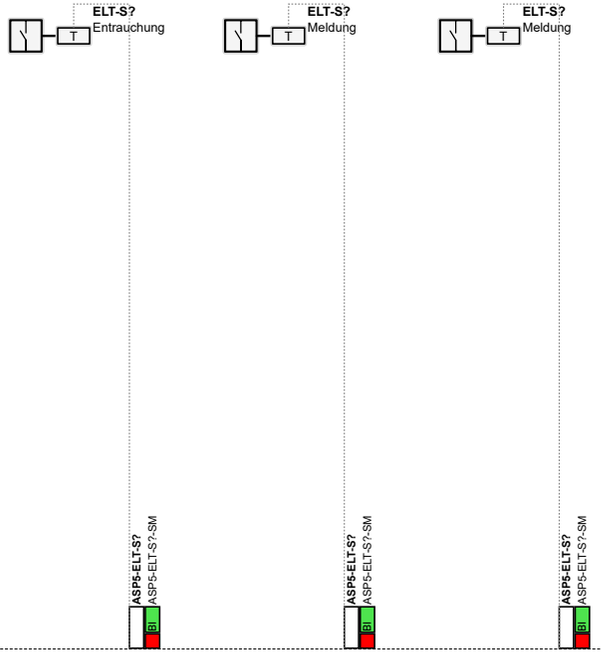

1			
2			
3			
	Revision	Datum	Name

Ersteller:	M.Wieland
Datum:	15.02.2026
Geprüft:	
Datum:	

Ersteller:
RR-Schema GmbH
Johann-Grienwald-Str.7
94137 Bayerbach

Kunde:
Muster Kunde
Muster Straße
Muster Ort

Projekt / Objekt:
Muster Projekt
Muster Straße
Muster Ort

Kommission:

Zeichnungsnummer:

LP3

ASP5
ELT
Rucksack 1
Elektro

1 / 1
ELT
131 / 219

a	b	c	d	e	f	g	h	i	j

GA-Funktionsliste

ISP/ASP

Rucksack 1

ASP5

Rucksack 1 Elektro

ASP5-ELT

Nr.	Datenpunkt (BAS+Klartext)	0. Integration	1. Ein -/Ausgabefunktionen: physikalische				Werte		komplexe				
		Integrationsart der Datenpunkte oderGrafiktyp	AI - Analoge Eingabe	BI - Binäre Eingabe	AO - Analoge Ausgabe	BO - Binäre Ausgabe	AV - Analogwert	BV/MV - Binärewert(e)	SCH - Zeitplan	CAL - Kalender	NC - Alarm-/Ereignismeldung	LOG - Datenaufzeichnung	KO - Sonstige Komplexe Objekte
	Abschnitt	0.	1.1.				1.2.		1.3.				
	Spalte	1	1	2	3	4	1	2	1	2	3	4	5
1	**ASP5-ELT-?-VDI** Elektro Anlagengrafik												
2	**ASP5-ELT-S?-SM** Elektro Entrauchung Störmeldung	physikalisch		1									
3	**ASP5-ELT-S?-SM** Elektro Meldung Störmeldung	physikalisch		1									
4	**ASP5-ELT-S?-SM** Elektro Meldung Störmeldung	physikalisch		1									
	====== ======			3									

Nr.	2. Anwendungsfunktionen: Logic		Überwachung und Steuerung												Regelung									Optimierung				
	Zeiten (TP, TON, TOFF)	Arithmetische Berechnung	Grenzwertüberwachung (fest oder gleitend)	Betriebsstundenüberwachung	Ereignisüberwachung (Zählung)	Befehlsausführungsüberwachung	Anlagen-/Gerätestatus	Motorsteuerung	Blockierschutz	Umschaltung (Analogwert)	Folgesteuerung	Frostschutzsteuerung	Sicherheitssteuerung	Prioritätssteuerung	P-/ PI-/ PID-Regler	Sollwertführung /-kennlinie	Stellausgabe stetig	Stellausgabe 2-Punkt	Stellausgabe 3-Punkt	Stellausgabe 3-Punkt mit variabler Impulslän	Stellausgabe Pulsweitenmodulation	Begrenzung Sollwert/Stellwert	Parameterumschaltung	Energieniveau	Energierückgewinnung	h,x-Sollwertführung	Schaltzeitpunktoptimierung	Nachtkühlung
Abschnitt	2.1.		2.2.												2.3.									2.4.				
Spalte	1	2	1	2	3	4	5	6	7	8	9	10	11	12	1	2	3	4	5	6	7	8	9	1	2	3	4	5
1																												
2					1																							
3					1																							
4					1																							
======					3																							

Nr.	Beleuchtung				Sonnenschutz					*	3. BAE + MBE: Bedienung/Anzeige						Bemerkung
	Lichtsteuerung	Treppenlichtschaltung	Tageslichtschaltung	Konstantlichtregelung	Sonnenschutz stellen	Sonnen-/Dämmerungsautomatik	Thermoautomatik	Witterungsschutz	Sonnenstandsberechnung	Sonstige Anwendungsfunktionen	Automationsfunktionen und Parameter	Grafik	Dynamisierung	Handlungsanweisung	Nachricht an externe Stellen	Historisierung in Datenbank	
Abschnitt	2.5.				2.6.					2.7.	3.1.						
Spalte	1	2	3	4	1	2	3	4	5	1	1	2	3	4	5	6	
1											1	1	1				
2											1		1	1	1		
3											1		1	1	1		
4											1		1	1	1		
======											4	1	4	3	3		

Deckblatt

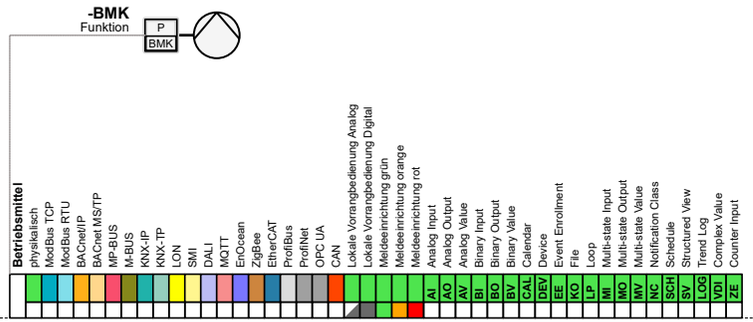

LP3

Projekt:

Muster Projekt
Muster Straße
Muster Ort

Kunde:

Muster Kunde
Muster Straße
Muster Ort

Ersteller:

RR-Schema GmbH
Johann-Grienwald-Str.7
94137 Bayerbach

Versionen:

Ver. 1.0

Ver. 1.1

Kommission:

Zeichnungsnummer:

	Revision	Datum	Name
1			
2			
3			

Ersteller:	M.Wieland
Datum:	15.02.2026
Geprüft:	
Datum:	

Ersteller: RR-Schema GmbH, Johann-Grienwald-Str.7, 94137 Bayerbach

Kunde: Muster Kunde, Muster Straße, Muster Ort

Projekt / Objekt: Muster Projekt, Muster Straße, Muster Ort

Kommission:

Zeichnungsnummer: LP3

ASP6

Technikum / Verwaltung

/

Inhaltsverzeichnis

Deckblatt				ASP6-	133	>[133]<
Inhaltsverzeichnis				ASP6-	134	>[134]<
Inhaltsverzeichnis				ASP6-	135	>[135]<
SSK	Schaltschrank	Seite 01	Schaltschrank	ASP6-SSK	136	>[136]<
SSK	Schaltschrank	Seite 02	Belegung	ASP6-SSK	137	>[137]<
SSK	Schaltschrank	Seite 03	Reserve	ASP6-SSK	138	>[138]<
SSK	Schaltschrank	Funktionsliste	ASP6-WEZ	ASP6-SSK	139	>[139]<
SSK	Schaltschrank	Funktionsliste	ASP6-SSK	ASP6-SSK	140	>[140]<
HZG	Heizung / Kühlung	Seite 01	BA2	ASP6-HZG	141	>[141]<
HZG	Heizung / Kühlung	Funktionsliste	ASP6-WW2	ASP6-HZG	142	>[142]<
HZG	Heizung / Kühlung	Funktionsliste	ASP6-WP	ASP6-HZG	143	>[143]<
HZG	Heizung / Kühlung	Funktionsliste	ASP6-VT4	ASP6-HZG	144	>[144]<
HZG	Heizung / Kühlung	Funktionsliste	ASP6-HK10	ASP6-HZG	145	>[145]<
HZG	Heizung / Kühlung	Funktionsliste	ASP6-HK10	ASP6-HZG	146	>[146]<
HZG	Heizung / Kühlung	Funktionsliste	ASP6-HK7	ASP6-HZG	147	>[147]<
HZG	Heizung / Kühlung	Funktionsliste	ASP6-WEZ	ASP6-HZG	148	>[148]<
KW	Kaltwasser	Seite 01	Kaltwasser	ASP6-KW	149	>[149]<
KW	Kaltwasser	Funktionsliste	ASP6-KK6	ASP6-KW	150	>[150]<
KW	Kaltwasser	Funktionsliste	ASP6-KK7	ASP6-KW	151	>[151]<
RLT6	Lüftung Technikum	Seite 01	Gerät	ASP6-RLT6	152	>[152]<
RLT6	Lüftung Technikum	Seite 02	Kanalnetz	ASP6-RLT6	153	>[153]<
RLT6	Lüftung Technikum	Funktionsliste	ASP6-RLT6	ASP6-RLT6	154	>[154]<
RLT6	Lüftung Technikum	Funktionsliste	ASP6-RLT6	ASP6-RLT6	155	>[155]<
RLT6	Lüftung Technikum	Funktionsliste	ASP6-RLT6	ASP6-RLT6	156	>[156]<
RLT6	Lüftung Technikum	Funktionsliste	ASP6-RLT6	ASP6-RLT6	157	>[157]<
RLT6	Lüftung Technikum	Funktionsliste	ASP6-RLT6	ASP6-RLT6	158	>[158]<
RLT6	Lüftung Technikum	Funktionsliste	ASP6-RLT6	ASP6-RLT6	159	>[159]<
RLT7	Lüftung Verwaltung	Seite 01	Gerät	ASP6-RLT7	160	>[160]<
RLT7	Lüftung Verwaltung	Seite 02	Kanalnetz	ASP6-RLT7	161	>[161]<
RLT7	Lüftung Verwaltung	Seite 03	Kanalnetz	ASP6-RLT7	162	>[162]<
RLT7	Lüftung Verwaltung	Funktionsliste	ASP6-RLT7	ASP6-RLT7	163	>[163]<
RLT7	Lüftung Verwaltung	Funktionsliste	ASP6-RLT7	ASP6-RLT7	164	>[164]<
RLT7	Lüftung Verwaltung	Funktionsliste	ASP6-RLT7	ASP6-RLT7	165	>[165]<
RLT7	Lüftung Verwaltung	Funktionsliste	ASP6-RLT7	ASP6-RLT7	166	>[166]<
RLT7	Lüftung Verwaltung	Funktionsliste	ASP6-RLT7	ASP6-RLT7	167	>[167]<
RLT7	Lüftung Verwaltung	Funktionsliste	ASP6-RLT7	ASP6-RLT7	168	>[168]<
RLT7	Lüftung Verwaltung	Funktionsliste	ASP6-RLT7	ASP6-RLT7	169	>[169]<

Inhaltsverzeichnis

RLT7	Lüftung Verwaltung	Funktionsliste	ASP6-RLT7	ASP6-RLT7	**170**	>[170]<
RLT7	Lüftung Verwaltung	Funktionsliste	ASP6-RLT7	ASP6-RLT7	**171**	>[171]<
RLT7	Lüftung Verwaltung	Funktionsliste	ASP6-RLT7	ASP6-RLT7	**172**	>[172]<
RLT8	Lüftung Kantine	Seite 01	Gerät	ASP6-RLT8	**173**	>[173]<
RLT8	Lüftung Kantine	Seite 02	Kanalnetz	ASP6-RLT8	**174**	>[174]<
RLT8	Lüftung Kantine	Funktionsliste	ASP6-RLT8	ASP6-RLT8	**175**	>[175]<
RLT8	Lüftung Kantine	Funktionsliste	ASP6-RLT8	ASP6-RLT8	**176**	>[176]<
RLT8	Lüftung Kantine	Funktionsliste	ASP6-RLT8	ASP6-RLT8	**177**	>[177]<
RLT8	Lüftung Kantine	Funktionsliste	ASP6-RLT8	ASP6-RLT8	**178**	>[178]<
RLT8	Lüftung Kantine	Funktionsliste	ASP6-RLT8	ASP6-RLT8	**179**	>[179]<
RLT8	Lüftung Kantine	Funktionsliste	ASP6-RLT8	ASP6-RLT8	**180**	>[180]<
RLT9	Lüftung Küche	Seite 01	Gerät	ASP6-RLT9	**181**	>[181]<
RLT9	Lüftung Küche	Seite 02	Kanalnetz	ASP6-RLT9	**182**	>[182]<
RLT9	Lüftung Küche	Funktionsliste	ASP6-RLT9	ASP6-RLT9	**183**	>[183]<
RLT9	Lüftung Küche	Funktionsliste	ASP6-RLT9	ASP6-RLT9	**184**	>[184]<
RLT9	Lüftung Küche	Funktionsliste	ASP6-RLT9	ASP6-RLT9	**185**	>[185]<
RLT9	Lüftung Küche	Funktionsliste	ASP6-RLT9	ASP6-RLT9	**186**	>[186]<
SAN	Sanitär	Seite 01	Allgemein	ASP6-SAN	**187**	>[187]<
SAN	Sanitär	Funktionsliste	ASP6-SAN	ASP6-SAN	**188**	>[188]<
ELT	Elektro	Seite 01	Meldungen	ASP6-ELT	**189**	>[189]<
ELT	Elektro	Funktionsliste	ASP6-ELT	ASP6-ELT	**190**	>[190]<

a	b	c	d	e	f	g	h	i	j

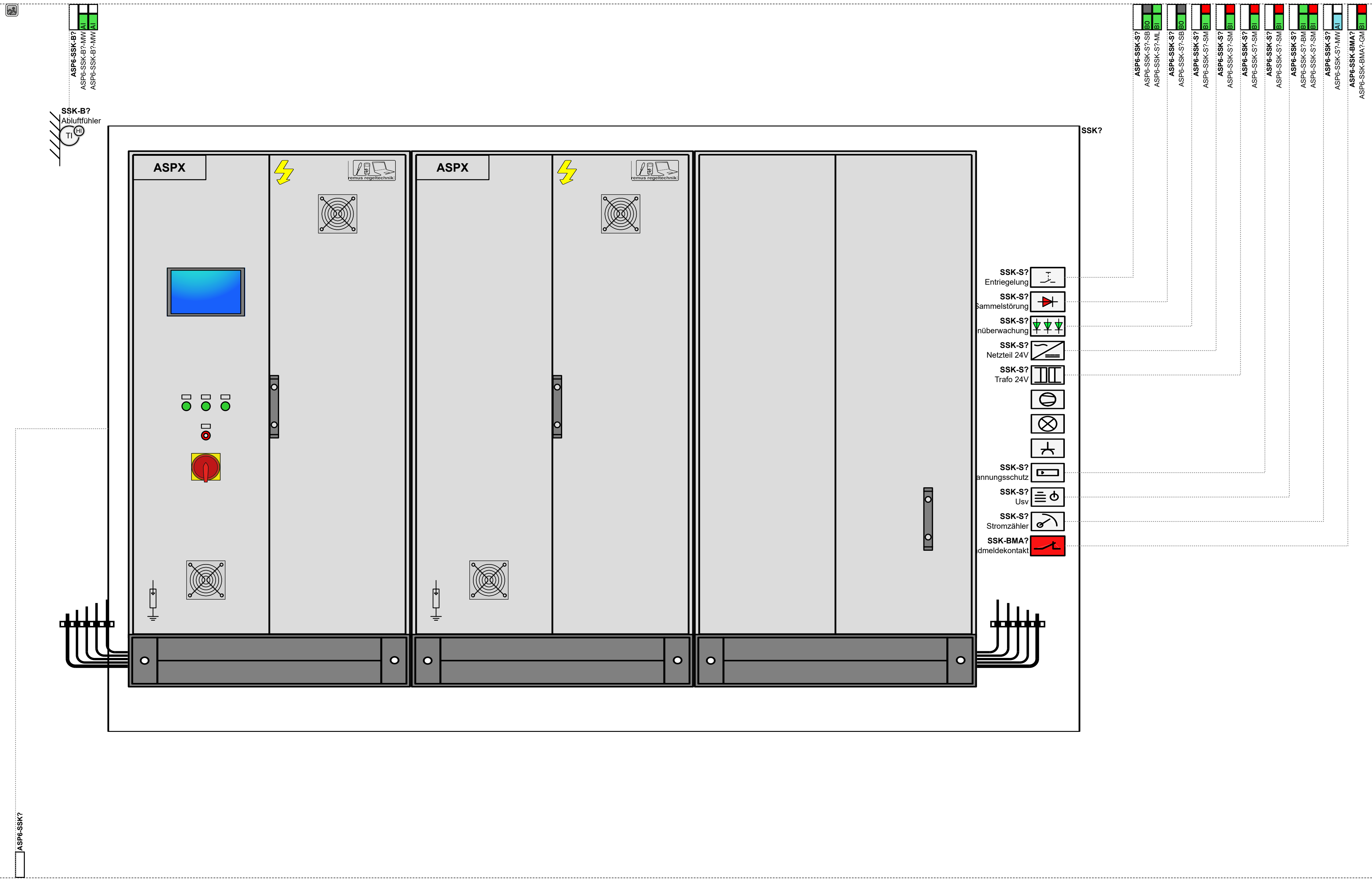

1				Ersteller:	M.Wieland	Ersteller: RR-Schema GmbH Johann-Grienwald-Str.7 94137 Bayerbach	Kunde: Muster Kunde Muster Straße Muster Ort	Projekt / Objekt: Muster Projekt Muster Straße Muster Ort	Kommission:	ASP6	1 / 3
2				Datum:	15.02.2026				Zeichnungsnummer:	SSK	SSK
3				Geprüft:						Technikum / Verwaltung	
	Revision	Datum	Name	Datum:					LP3	Schaltschrank	136 / 219

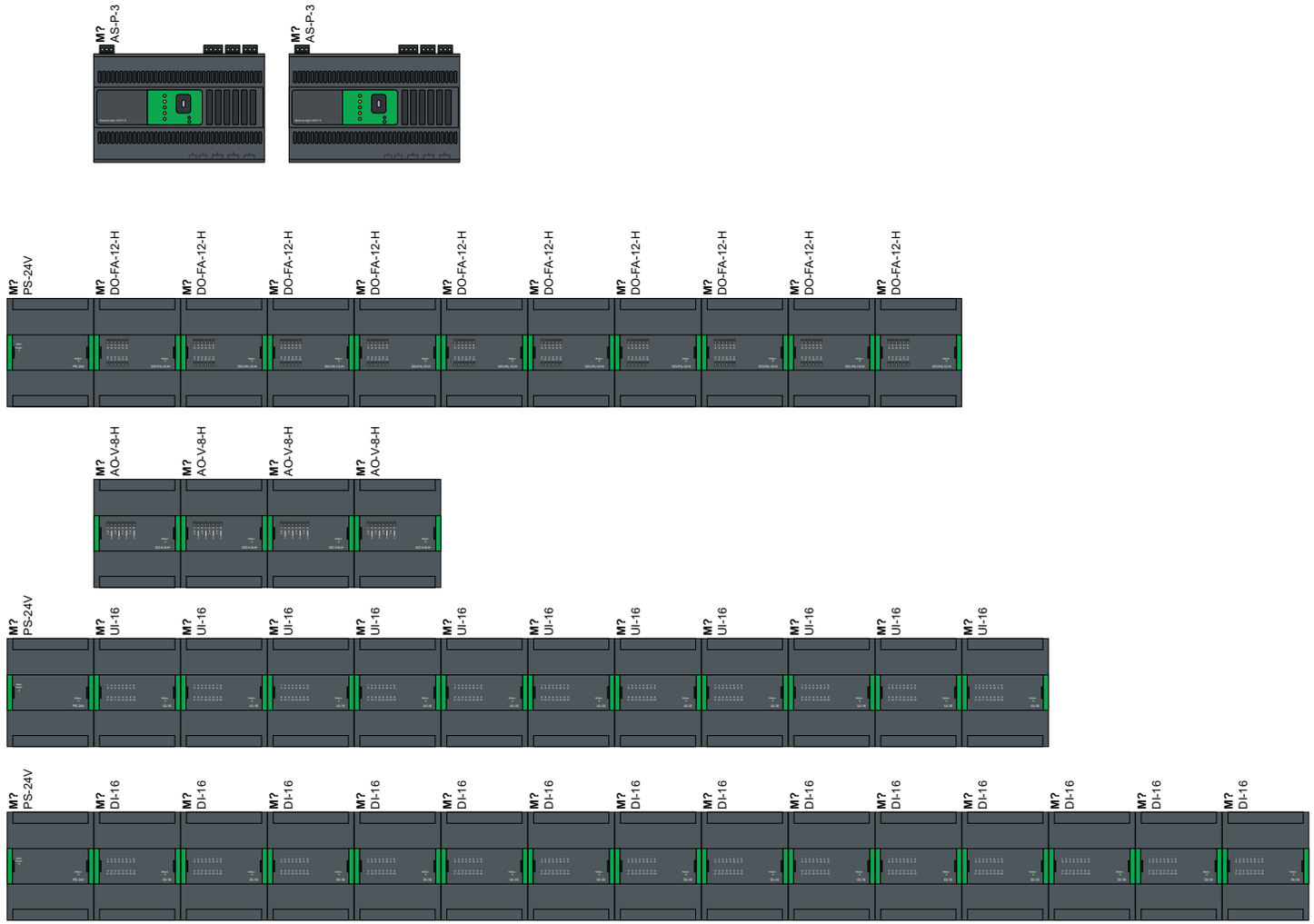

1			
2			
3			
	Revision	Datum	Name

Ersteller:	M.Wieland
Datum:	15.02.2026
Geprüft:	
Datum:	

Ersteller:
RR-Schema GmbH
Johann-Grienwald-Str.7
94137 Bayerbach

Kunde:
Muster Kunde
Muster Straße
Muster Ort

Projekt / Objekt:
Muster Projekt
Muster Straße
Muster Ort

Kommission:

Zeichnungsnummer:

LP3

ASP6
SSK
Technikum / Verwaltung
Schaltschrank

2 / 3
SSK
137 / 219

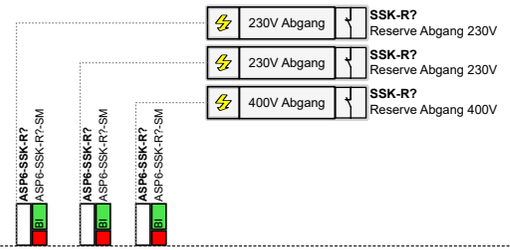

1			
2			
3			
	Revision	Datum	Name

Ersteller:	M.Wieland
Datum:	15.02.2026
Geprüft:	
Datum:	

Ersteller:
RR-Schema GmbH
Johann-Grienwald-Str.7
94137 Bayerbach

Kunde:
Muster Kunde
Muster Straße
Muster Ort

Projekt / Objekt:
Muster Projekt
Muster Straße
Muster Ort

Kommission:

Zeichnungsnummer:

LP3

ASP6
SSK
Technikum / Verwaltung
Schaltschrank

3 / 3
SSK
138 / 219

GA-Funktionsliste

ISP/ASP

Technikum / Verwaltung

ASP6

Technikum / Verwaltung Wärme

ASP6-WEZ

		0.	1. Ein -/Ausgabefunktionen											2. Anwendungsfunktionen																																						3. BAE + MBE						Bemerkung
		Integration	physikalische				Werte		komplexe					Logic		Überwachung und Steuerung												Regelung									Optimierung					Beleuchtung				Sonnenschutz					*	Bedienung/Anzeige						
		Integrationsart der Datenpunkte oderGrafiktyp	AI - Analoge Eingabe	BI - Binäre Eingabe	AO - Analoge Ausgabe	BO - Binäre Ausgabe	AV - Analogwert	BV/MV - Binärewert(e)	SCH - Zeitplan	CAL - Kalender	NC - Alarm-/Ereignismeldung	LOG - Datenaufzeichnung	KO - Sonstige Komplexe Objekte	Zeiten (TP, TON, TOFF)	Arithmetische Berechnung	Grenzwertüberwachung (fest oder gleitend)	Betriebsstundenüberwachung	Ereignisüberwachung (Zählung)	Befehlsausführungsüberwachung	Anlagen-/Gerätestatus	Motorsteuerung	Blockierschutz	Umschaltung (Analogwert)	Folgesteuerung	Frostschutzsteuerung	Sicherheitssteuerung	Prioritätssteuerung	P-/ PI-/ PID-Regler	Sollwertführung /-kennlinie	Stellausgabe stetig	Stellausgabe 2-Punkt	Stellausgabe 3-Punkt	Stellausgabe 3-Punkt mit variabler Impulslän	Stellausgabe Pulsweitenmodulation	Begrenzung Sollwert/Stellwert	Parameterumschaltung	Energieniveau	Energierückgewinnung	h,x-Sollwertführung	Schaltzeitpunktoptimierung	Nachtkühlung	Lichtsteuerung	Treppenlichtschaltung	Tageslichtschaltung	Konstantlichtregelung	Sonnenschutz stellen	Sonnen-/Dämmerungsautomatik	Thermoautomatik	Witterungsschutz	Sonnenstandsberechnung	Sonstige Anwendungsfunktionen	Automationsfunktionen und Parameter	Grafik	Dynamisierung	Handlungsanweisung	Nachricht an externe Stellen	Historisierung in Datenbank	
	Datenpunkt (BAS+Klartext) Abschnitt	0.	1.1.				1.2.		1.3.					2.1.		2.2.												2.3.									2.4.					2.5.				2.6.					2.7.	3.1.						
	Spalte	1	1	2	3	4	1	2	1	2	3	4	5	1	2	1	2	3	4	5	6	7	8	9	10	11	12	1	2	3	4	5	6	7	8	9	1	2	3	4	5	1	2	3	4	1	2	3	4	5	1	1	2	3	4	5	6	
1	ASP6-WEZ-?-VDI Wärmeerzeugung Anlagengrafik																																																			1	1	1				
	====== ======																																																			1	1	1				

1			
2			
3			
Revision	Datum	Name	

Ersteller: M.Wieland
Datum: 15.02.2026
Geprüft:
Datum:

Ersteller:
RR-Schema GmbH
Johann-Grienwald-Str.7
94137 Bayerbach

Kunde:
Muster Kunde
Muster Straße
Muster Ort

Projekt / Objekt:
Muster Projekt
Muster Straße
Muster Ort

Kommission:

Zeichnungsnummer:

LP3

ASP6
SSK
Technikum / Verwaltung
Schaltschrank

/

SSK

GA-Funktionsliste

ISP/ASP

Technikum / Verwaltung

ASP6

Technikum / Verwaltung Schalt

ASP6-SSK

	Datenpunkt (BAS+Klartext)	Integrationsart der Datenpunkte oderGrafiktyp	0. Integration	1. Ein -/Ausgabefunktionen physikalische				Werte		komplexe					2. Anwendungsfunktionen Logic		Überwachung und Steuerung												Regelung										Optimierung					Beleuchtung				Sonnenschutz					*	3. BAE + MBE Bedienung/Anzeige						Bemerkung
				AI - Analoge Eingabe	BI - Binäre Eingabe	AO - Analoge Ausgabe	BO - Binäre Ausgabe	AV - Analogwert	BVI/MV - Binäerwert(e)	SCH - Zeitplan	CAL - Kalender	NC - Alarm-/Ereignismeldung	LOG - Datenaufzeichnung	KO - Sonstige Komplexe Objekte	Zeiten (TP, TON, TOFF)	Arithmetische Berechnung	Grenzwertüberwachung (fest oder gleitend)	Betriebsstundenüberwachung	Ereignisüberwachung (Zählung)	Befehlsausführungsüberwachung	Anlagen-/Gerätestatus	Motorsteuerung	Blockierschutz	Umschaltung (Analogwert)	Folgesteuerung	Frostschutzsteuerung	Sicherheitssteuerung	Prioritätssteuerung	P- / PI- / PID-Regler	Sollwertführung / -kennlinie	Stellausgabe stetig	Stellausgabe 2-Punkt	Stellausgabe 3-Punkt	Stellausgabe 3-Punkt mit variabler Impulslän	Stellausgabe Pulsweitenmodulation	Begrenzung Sollwert/Stellwert	Parameterumschaltung	Energieniveau	Energierückgewinnung	h,x-Sollwertführung	Schaltzeitpunktoptimierung	Nachtkühlung	Lichtsteuerung	Treppenlichtschaltung	Tageslichtschaltung	Konstantlichtregelung	Sonnenschutz stellen	Sonnen-/Dämmerungsautomatik	Thermoautomatik	Witterungsschutz	Sonnenstandsberechnung	Sonstige Anwendungsfunktionen	Automationsfunktionen und Parameter	Grafik	Dynamisierung	Handlungsanweisung	Nachricht an externe Stellen	Historisierung in Datenbank	
	Abschnitt		0.	1.1.				1.2.		1.3.					2.1.		2.2.												2.3.									2.4.					2.5.				2.6.					2.7.	3.1.						
	Spalte		1	1	2	3	4	1	2	1	2	3	4	5	1	2	1	2	3	4	5	6	7	8	9	10	11	12	1	2	3	4	5	6	7	8	9	1	2	3	4	5	1	2	3	4	1	2	3	4	5	1	1	2	3	4	5	6	
1	**ASP6-SSK-B?-MW** Schaltschrank Abluftfühler Temperatur	physikalisch		1																																																		1		1				3.1.1) Trendlog
2	**ASP6-SSK-B?-MW** Schaltschrank Abluftfühler Messwert	physikalisch		1																																																		1		1				3.1.1) Trendlog
3	**ASP6-SSK-S?-SB** Schaltschrank Entriegelung Entriegeln	physikalisch					1												1		1																																	1		1				
4	**ASP6-SSK-S?-ML** Schaltschrank Entriegelung Taster	physikalisch			1																1																																	1		1		1		
5	**ASP6-SSK-S?-SB** Schaltschrank Sammelstörung Sammelstörmeldung	physikalisch					1												1		1																																	1		1				
6	**ASP6-SSK-S?-SM** Schaltschrank Phasenüberwachung Störmeldung	physikalisch			1														1																																			1		1	1	1		
7	**ASP6-SSK-S?-SM** Schaltschrank Netzteil 24V Störmeldung	physikalisch			1														1																																			1		1	1	1		
8	**ASP6-SSK-S?-SM** Schaltschrank Trafo 24V Sicherung	physikalisch			1														1																																			1		1	1	1		
9	**ASP6-SSK-S?-SM** Schaltschrank Überspannungsschutz Störmeldung	physikalisch			1														1																																			1		1	1	1		
10	**ASP6-SSK-S?-BM** Schaltschrank Usv Betriebsmeldung	physikalisch			1																1																																	1		1		1		
11	**ASP6-SSK-S?-SM** Schaltschrank Usv Störmeldung	physikalisch			1														1																																			1		1	1	1		
12	**ASP6-SSK-S?-MW** Schaltschrank Stromzähler Wirkengergie	ModBus RTU		1																	1																																	1		1				3.1.1) Trendlog
13	**ASP6-SSK-BMA?-GM** Schaltschrank Brandmeldekontakt Brandalarm	physikalisch			1																	1					1																											1		1				3.1.1) Event Log
14	**ASP6-SSK-R?-SM** Schaltschrank Reserve Abgang 230V Störmeldung	physikalisch			1														1																																			1		1	1	1		
15	**ASP6-SSK-R?-SM** Schaltschrank Reserve Abgang 230V Störmeldung	physikalisch			1														1																																			1		1	1	1		
16	**ASP6-SSK-R?-SM** Schaltschrank Reserve Abgang 400V Störmeldung	physikalisch			1														1																																			1		1	1	1		
	====== ======			3	11		2												10		5	1					1																											16		16	8	10		

	Revision	Datum	Name
1			
2			
3			

Ersteller:	M.Wieland
Datum:	15.02.2026
Geprüft:	
Datum:	

Ersteller:
RR-Schema GmbH
Johann-Grienwald-Str.7
94137 Bayerbach

Kunde:
Muster Kunde
Muster Straße
Muster Ort

Projekt / Objekt:
Muster Projekt
Muster Straße
Muster Ort

Kommission:

Zeichnungsnummer:

LP3

ASP6
SSK
Technikum / Verwaltung
Schaltschrank

/
SSK
140 / 219

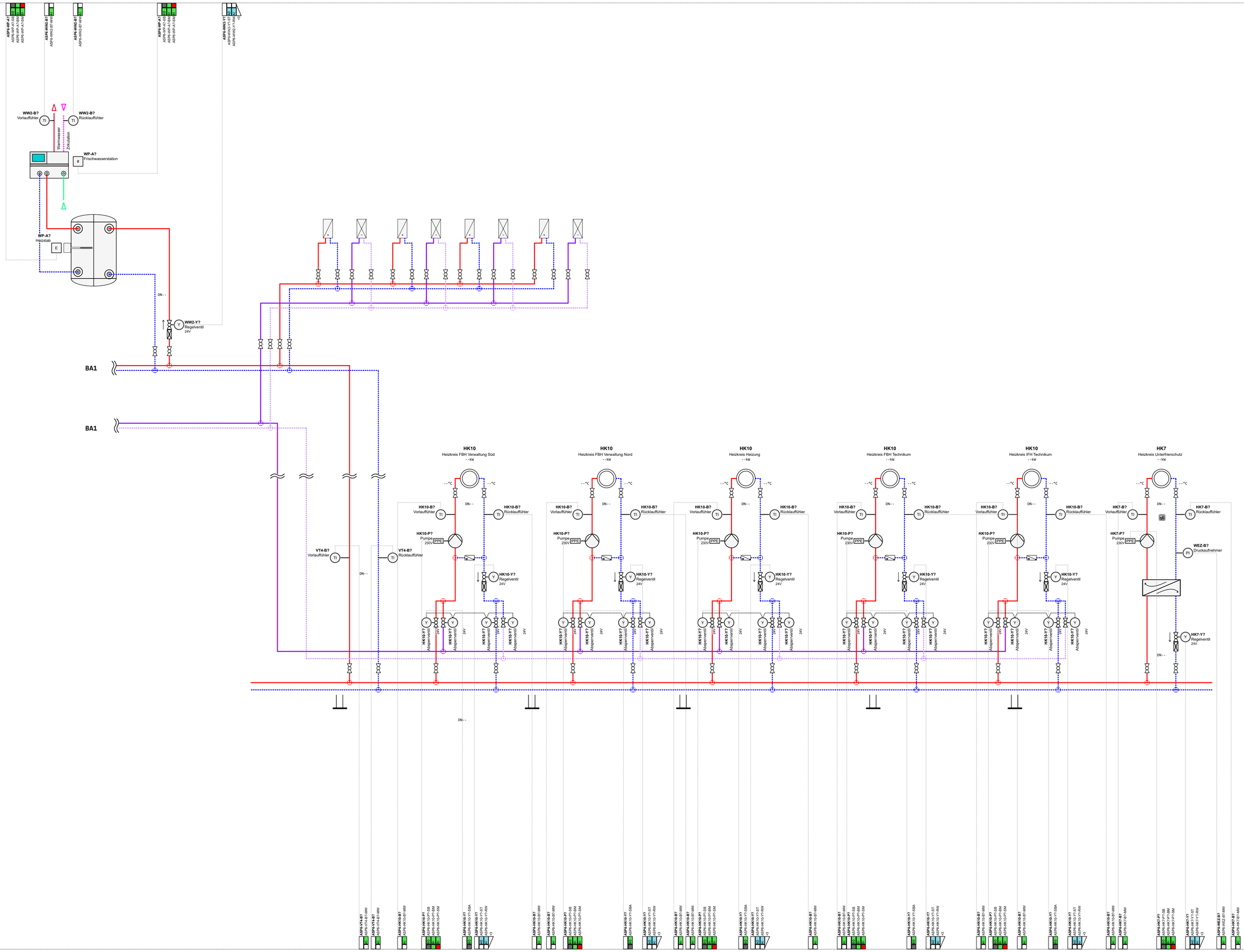

1			
2			
3			
	Revision	Datum	Name

Ersteller:	M.Wieland
Datum:	15.02.2026
Geprüft:	
Datum:	

Ersteller:
RR-Schema GmbH
Johann-Grienwald-Str.7
94137 Bayerbach

Kunde:
Muster Kunde
Muster Straße
Muster Ort

Projekt / Objekt:
Muster Projekt
Muster Straße
Muster Ort

Kommission:

Zeichnungsnummer:

LP3

ASP6
HZG
Technikum / Verwaltung
Heizung / Kühlung

1 / 1

HZG

141 / 219

GA-Funktionsliste

ISP/ASP

Technikum / Verwaltung

ASP6

Technikum / Verwaltung Warmv

ASP6-WW2

0. Integration | 1. Ein -/Ausgabefunktionen (1.1. physikalische, 1.2. Werte, 1.3. komplexe) | 2. Anwendungsfunktionen (2.1. Logic, 2.2. Überwachung und Steuerung, 2.3. Regelung, 2.4. Optimierung, 2.5. Beleuchtung, 2.6. Sonnenschutz, 2.7. *) | 3. BAE + MBE (3.1. Bedienung/Anzeige)

Nr	Datenpunkt (BAS+Klartext)	0. / 1 Integrationsart der Datenpunkte oderGrafiktyp	1.1. / 1 AI - Analoge Eingabe	1.1. / 2 BI - Binäre Eingabe	1.1. / 3 AO - Analoge Ausgabe	1.1. / 4 BO - Binäre Ausgabe	1.2. / 1 AV - Analogwert	1.2. / 2 BV/MV - Binärwert(e)	1.3. / 1 SCH - Zeitplan	1.3. / 2 CAL - Kalender	1.3. / 3 NC - Alarm-/Ereignismeldung	1.3. / 4 LOG - Datenaufzeichnung	1.3. / 5 KO - Sonstige Komplexe Objekte	2.1. / 1 Zeiten (TP, TON, TOFF)	2.1. / 2 Arithmetische Berechnung	2.2. / 1 Grenzwertüberwachung (fest oder gleitend)	2.2. / 2 Betriebsstundenüberwachung	2.2. / 3 Ereignisüberwachung (Zählung)	2.2. / 4 Befehlsausführungsüberwachung	2.2. / 5 Anlagen-/Gerätestatus	2.2. / 6 Motorsteuerung	2.2. / 7 Blockierschutz	2.2. / 8 Umschaltung (Analogwert)	2.2. / 9 Folgesteuerung	2.2. / 10 Frostschutzsteuerung	2.2. / 11 Sicherheitssteuerung	2.2. / 12 Prioritätssteuerung	2.3. / 1 P-/ PI-/ PID-Regler	2.3. / 2 Sollwertführung /-kennlinie	2.3. / 3 Stellausgabe stetig	2.3. / 4 Stellausgabe 2-Punkt	2.3. / 5 Stellausgabe 3-Punkt	2.3. / 6 Stellausgabe 3-Punkt mit variabler Impulslän	2.3. / 7 Stellausgabe Pulsweitenmodulation	2.3. / 8 Begrenzung Sollwert/Stellwert	2.3. / 9 Parameterumschaltung	2.4. / 1 Energieniveau	2.4. / 2 Energierückgewinnung	2.4. / 3 h,x-Sollwertführung	2.4. / 4 Schaltzeitpunktoptimierung	2.4. / 5 Nachtkühlung	2.5. / 1 Lichtsteuerung	2.5. / 2 Treppenlichtschaltung	2.5. / 3 Tageslichtschaltung	2.5. / 4 Konstantlichtregelung	2.6. / 1 Sonnenschutz stellen	2.6. / 2 Sonnen-/Dämmerungsautomatik	2.6. / 3 Thermoautomatik	2.6. / 4 Witterungsschutz	2.6. / 5 Sonnenstandsberechnung	2.7. / 1 Sonstige Anwendungsfunktionen	3.1. / 1 Automationsfunktionen und Parameter	3.1. / 2 Grafik	3.1. / 3 Dynamisierung	3.1. / 4 Handlungsanweisung	3.1. / 5 Nachricht an externe Stellen	3.1. / 6 Historisierung in Datenbank	Bemerkung
1	**ASP6-WW2-B?-MW** Warmwasser 2 Vorlauffühler Temperatur	physikalisch	1																																															1		1				3.1.1) Trendlog
2	**ASP6-WW2-B?-MW** Warmwasser 2 Rücklauffühler Temperatur	physikalisch	1																																															1		1				3.1.1) Trendlog
3	**ASP6-WW2-Y?-ST** Warmwasser 2 Regelventil Stellsignal	ModBus RTU			1																							1	1	1																						1		1				
4	**ASP6-WW2-Y?-RW** Warmwasser 2 Regelventil Rückführwert	ModBus RTU	1													1										1																								2		2				
5	**ASP6-WW2-Y?-MW** Warmwasser 2 Regelventil Vorlauftemperatur	ModBus RTU	1																																															1		1				3.1.1) Trendlog
6	**ASP6-WW2-Y?-MW** Warmwasser 2 Regelventil Rücklauftemperatur	ModBus RTU	1																																															1		1				3.1.1) Trendlog
7	**ASP6-WW2-Y?-MW** Warmwasser 2 Regelventil Durchfluss	ModBus RTU	1																																															1		1				3.1.1) Trendlog
	====== ======		6		1											1										1		1	1	1																						8		8				

GA-Funktionsliste

ISP/ASP

Technikum / Verwaltung

ASP6

Technikum / Verwaltung Wärme

ASP6-WP

Datenpunkt (BAS+Klartext)	0.1 Integrationsart der Datenpunkte oderGrafiktyp	1.1.1 AI - Analoge Eingabe	1.1.2 BI - Binäre Eingabe	1.1.3 AO - Analoge Ausgabe	1.1.4 BO - Binäre Ausgabe	1.2.1 AV - Analogwert	1.2.2 BV/MV - Binärewert(e)	1.3.1 SCH - Zeitplan	1.3.2 CAL - Kalender	1.3.3 NC - Alarm-/Ereignismeldung	1.3.4 LOG - Datenaufzeichnung	1.3.5 KO - Sonstige Komplexe Objekte
1 **ASP6-WP-A?-SB** Wärmepumpe Heizstab Schaltbefehl	physikalisch				1							
2 **ASP6-WP-A?-BM** Wärmepumpe Heizstab Betriebsmeldung	physikalisch		1									
3 **ASP6-WP-A?-SM** Wärmepumpe Heizstab Störmeldung	physikalisch		1									
4 **ASP6-WP-A?-SB** Wärmepumpe Frischwasserstation Schaltbefehl	physikalisch				1							
5 **ASP6-WP-A?-BM** Wärmepumpe Frischwasserstation Betriebsmeldung	physikalisch		1									
6 **ASP6-WP-A?-SM** Wärmepumpe Frischwasserstation Störmeldung	physikalisch		1									
====== ======			4		2							

Datenpunkt	2.1.1 Zeiten (TP, TON, TOFF)	2.1.2 Arithmetische Berechnung	2.2.1 Grenzwertüberwachung (fest oder gleitend)	2.2.2 Betriebsstundenüberwachung	2.2.3 Ereignisüberwachung (Zählung)	2.2.4 Befehlsausführungsüberwachung	2.2.5 Anlagen-/Gerätestatus	2.2.6 Motorsteuerung	2.2.7 Blockierschutz	2.2.8 Umschaltung (Analogwert)	2.2.9 Folgesteuerung	2.2.10 Frostschutzsteuerung	2.2.11 Sicherheitssteuerung	2.2.12 Prioritätssteuerung
1 ASP6-WP-A?-SB					1		1							
2 ASP6-WP-A?-BM							1							
3 ASP6-WP-A?-SM					1									
4 ASP6-WP-A?-SB					1		1							
5 ASP6-WP-A?-BM							1							
6 ASP6-WP-A?-SM					1									
======					4		4							

Datenpunkt	2.3.1 P-/ PI-/ PID-Regler	2.3.2 Sollwertführung /-kennlinie	2.3.3 Stellausgabe stetig	2.3.4 Stellausgabe 2-Punkt	2.3.5 Stellausgabe 3-Punkt	2.3.6 Stellausgabe 3-Punkt mit variabler Impulslän.	2.3.7 Stellausgabe Pulsweitenmodulation	2.3.8 Begrenzung Sollwert/Stellwert	2.3.9 Parameterumschaltung	2.4.1 Energieniveau	2.4.2 Energierückgewinnung	2.4.3 h,x-Sollwertführung	2.4.4 Schaltzeitpunktoptimierung	2.4.5 Nachtkühlung
1 ASP6-WP-A?-SB														
2 ASP6-WP-A?-BM														
3 ASP6-WP-A?-SM														
4 ASP6-WP-A?-SB														
5 ASP6-WP-A?-BM														
6 ASP6-WP-A?-SM														
======														

Datenpunkt	2.5.1 Lichtsteuerung	2.5.2 Treppenlichtschaltung	2.5.3 Tageslichtschaltung	2.5.4 Konstantlichtregelung	2.6.1 Sonnenschutz stellen	2.6.2 Sonnen-/Dämmerungsautomatik	2.6.3 Thermoautomatik	2.6.4 Witterungsschutz	2.6.5 Sonnenstandsberechnung	2.7.1 Sonstige Anwendungsfunktionen	3.1.1 Automationsfunktionen und Parameter	3.1.2 Grafik	3.1.3 Dynamisierung	3.1.4 Handlungsanweisung	3.1.5 Nachricht an externe Stellen	3.1.6 Historisierung in Datenbank	Bemerkung
1 ASP6-WP-A?-SB											1		1				
2 ASP6-WP-A?-BM											1		1		1		
3 ASP6-WP-A?-SM											1		1	1	1		
4 ASP6-WP-A?-SB											1		1				
5 ASP6-WP-A?-BM											1		1		1		
6 ASP6-WP-A?-SM											1		1	1	1		
======											6		6	2	4		

Group headings: 0. Integration; 1. Ein -/Ausgabefunktionen (physikalische, Werte, komplexe); 2. Anwendungsfunktionen (Logic, Überwachung und Steuerung, Regelung, Optimierung, Beleuchtung, Sonnenschutz, *); 3. BAE + MBE (Bedienung/Anzeige)

GA-Funktionsliste

ISP/ASP
Technikum / Verwaltung
ASP6

Technikum / Verwaltung Verteil
ASP6-VT4

Nr.	Datenpunkt (BAS+Klartext)	Integrationsart der Datenpunkte oderGrafiktyp	AI - Analoge Eingabe	BI - Binäre Eingabe	AO - Analoge Ausgabe	BO - Binäre Ausgabe	AV - Analogwert	BV/MV - Binärewert(e)	SCH - Zeitplan	CAL - Kalender	NC - Alarm-/Ereignismeldung	LOG - Datenaufzeichnung	KO - Sonstige Komplexe Objekte	Zeiten (TP, TON, TOFF)	Arithmetische Berechnung	Grenzwertüberwachung (fest oder gleitend)	Betriebsstundenüberwachung	Ereignisüberwachung (Zählung)	Befehlsausführungsüberwachung	Anlagen-/Gerätestatus	Motorsteuerung	Blockierschutz	Umschaltung (Analogwert)	Folgesteuerung	Frostschutzsteuerung	Sicherheitssteuerung	Prioritätssteuerung	P-/ PI-/ PID-Regler	Sollwertführung /-kennlinie	Stellausgabe stetig	Stellausgabe 2-Punkt	Stellausgabe 3-Punkt	Stellausgabe 3-Punkt mit variabler Impulslän.	Stellausgabe Pulsweitenmodulation	Begrenzung Sollwert/Stellwert	Parameterumschaltung	Energieniveau	Energierückgewinnung	h,x-Sollwertführung	Schaltzeitpunktoptimierung	Nachtkühlung	Lichtsteuerung	Treppenlichtschaltung	Tageslichtschaltung	Konstantlichtregelung	Sonnenschutz stellen	Sonnen-/Dämmerungsautomatik	Thermoautomatik	Witterungsschutz	Sonnenstandsberechnung	Sonstige Anwendungsfunktionen	Automationsfunktionen und Parameter	Grafik	Dynamisierung	Handlungsanweisung	Nachricht an externe Stellen	Historisierung in Datenbank	Bemerkung
		0. Integration	1. Ein -/Ausgabefunktionen: physikalische				Werte		komplexe					2. Anwendungsfunktionen: Logic		Überwachung und Steuerung												Regelung									Optimierung					Beleuchtung				Sonnenschutz					*	3. BAE + MBE: Bedienung/Anzeige						
	Abschnitt	0.	1.1.				1.2.		1.3.					2.1.		2.2.												2.3.									2.4.					2.5.				2.6.					2.7.	3.1.						
	Spalte	1	1	2	3	4	1	2	1	2	3	4	5	1	2	1	2	3	4	5	6	7	8	9	10	11	12	1	2	3	4	5	6	7	8	9	1	2	3	4	5	1	2	3	4	1	2	3	4	5	1	1	2	3	4	5	6	
1	**ASP6-VT4-B?-MW** Verteiler 4 Vorlaufführer Temperatur	physikalisch	1																																																	1		1				3.1.1) Trendlog
2	**ASP6-VT4-B?-MW** Verteiler 4 Rücklaufführer Temperatur	physikalisch	1																																																	1		1				3.1.1) Trendlog
	====== ======		2																																																	2		2				

GA-Funktionsliste

ISP/ASP

Technikum / Verwaltung

ASP6

Technikum / Verwaltung Heizkr

ASP6-HK10

	Datenpunkt (BAS+Klartext)	Integrationsart der Datenpunkte oderGrafiktyp	0. Integration	1. Ein -/Ausgabefunktionen physikalische				Werte		komplexe					2. Anwendungsfunktionen Logic		Überwachung und Steuerung												Regelung										Optimierung					Beleuchtung				Sonnenschutz					*	3. BAE + MBE Bedienung/Anzeige						Bemerkung
				AI - Analoge Eingabe	BI - Binäre Eingabe	AO - Analoge Ausgabe	BO - Binäre Ausgabe	AV - Analogwert	BV/MV - Binärwert(e)	SCH - Zeitplan	CAL - Kalender	NC - Alarm-/Ereignismeldung	LOG - Datenaufzeichnung	KO - Sonstige Komplexe Objekte	Zeiten (TP, TON, TOFF)	Arithmetische Berechnung	Grenzwertüberwachung (fest oder gleitend)	Betriebsstundenüberwachung	Ereignisüberwachung (Zählung)	Befehlsausführungsüberwachung	Anlagen-/Gerätestatus	Motorsteuerung	Blockierschutz	Umschaltung (Analogwert)	Folgesteuerung	Frostschutzsteuerung	Sicherheitssteuerung	Prioritätssteuerung	P- / PI- / PID-Regler	Sollwertführung /-kennlinie	Stellausgabe stetig	Stellausgabe 2-Punkt	Stellausgabe 3-Punkt	Stellausgabe 3-Punkt mit variabler Impulslän	Stellausgabe Pulsweitenmodulation	Begrenzung Sollwert/Stellwert	Parameterumschaltung	Energieniveau	Energierückgewinnung	h,x-Sollwertführung	Schaltzeitpunktoptimierung	Nachtkühlung	Lichtsteuerung	Treppenlichtschaltung	Tageslichtschaltung	Konstantlichtregelung	Sonnenschutz stellen	Sonnen-/Dämmerungsautomatik	Thermoautomatik	Witterungsschutz	Sonnenstandsberechnung	Sonstige Anwendungsfunktionen	Automationsfunktionen und Parameter	Grafik	Dynamisierung	Handlungsanweisung	Nachricht an externe Stellen	Historisierung in Datenbank	
	Abschnitt		0.	1.1.				1.2.		1.3.					2.1.		2.2.												2.3.									2.4.					2.5.				2.6.					2.7.	3.1.						
	Spalte		1	1	2	3	4	1	2	1	2	3	4	5	1	2	1	2	3	4	5	6	7	8	9	10	11	12	1	2	3	4	5	6	7	8	9	1	2	3	4	5	1	2	3	4	1	2	3	4	5	1	1	2	3	4	5	6	
1	**ASP6-HK10-Y?-SBA** Heizkreis FBH Verwaltung Süd Absperrventil Schaltbefehl Auf	physikalisch					1												1		1																																	1		1				
2	**ASP6-HK10-P?-SB** Heizkreis FBH Verwaltung Süd Pumpe Schaltbefehl	physikalisch					1												1		1																																	1		1				
3	**ASP6-HK10-P?-BM** Heizkreis FBH Verwaltung Süd Pumpe Betriebsmeldung	physikalisch			1																1																																	1		1		1		
4	**ASP6-HK10-P?-SM** Heizkreis FBH Verwaltung Süd Pumpe Störmeldung	physikalisch			1														1																																			1		1	1	1		
5	**ASP6-HK10-B?-MW** Heizkreis FBH Verwaltung Süd Vorlauffühler Temperatur	physikalisch		1																																																	1		1				3.1.1) Trendlog
6	**ASP6-HK10-Y?-ST** Heizkreis FBH Verwaltung Süd Regelventil Stellsignal	ModBus RTU				1																							1	1	1																							1		1				
7	**ASP6-HK10-Y?-RW** Heizkreis FBH Verwaltung Süd Regelventil Rückführwert	ModBus RTU		1													1										1																											2		2				
8	**ASP6-HK10-Y?-MW** Heizkreis FBH Verwaltung Süd Regelventil Vorlauftemperatur	ModBus RTU		1																																																	1		1				3.1.1) Trendlog
9	**ASP6-HK10-Y?-MW** Heizkreis FBH Verwaltung Süd Regelventil Rücklauftemperatur	ModBus RTU		1																																																	1		1				3.1.1) Trendlog
10	**ASP6-HK10-Y?-MW** Heizkreis FBH Verwaltung Süd Regelventil Durchfluss	ModBus RTU		1																																																	1		1				3.1.1) Trendlog
11	**ASP6-HK10-B?-MW** Heizkreis FBH Verwaltung Süd Rücklauffühler Temperatur	physikalisch		1																																																	1		1				3.1.1) Trendlog
12	**ASP6-HK10-Y?-SBA** Heizkreis FBH Verwaltung Süd Absperrventil Schaltbefehl Auf	physikalisch					1												1		1																																	1		1				
13	**ASP6-HK10-P?-SB** Heizkreis FBH Verwaltung Süd Pumpe Schaltbefehl	physikalisch					1												1		1																																	1		1				
14	**ASP6-HK10-P?-BM** Heizkreis FBH Verwaltung Süd Pumpe Betriebsmeldung	physikalisch			1																1																																	1		1		1		
15	**ASP6-HK10-P?-SM** Heizkreis FBH Verwaltung Süd Pumpe Störmeldung	physikalisch			1														1																																			1		1	1	1		
16	**ASP6-HK10-B?-MW** Heizkreis FBH Verwaltung Süd Vorlauffühler Temperatur	physikalisch		1																																																	1		1				3.1.1) Trendlog
17	**ASP6-HK10-Y?-ST** Heizkreis FBH Verwaltung Süd Regelventil Stellsignal	ModBus RTU				1																							1	1	1																							1		1				
18	**ASP6-HK10-Y?-RW** Heizkreis FBH Verwaltung Süd Regelventil Rückführwert	ModBus RTU		1													1										1																											2		2				
19	**ASP6-HK10-Y?-MW** Heizkreis FBH Verwaltung Süd Regelventil Vorlauftemperatur	ModBus RTU		1																																																	1		1				3.1.1) Trendlog
20	**ASP6-HK10-Y?-MW** Heizkreis FBH Verwaltung Süd Regelventil Rücklauftemperatur	ModBus RTU		1																																																	1		1				3.1.1) Trendlog
21	**ASP6-HK10-Y?-MW** Heizkreis FBH Verwaltung Süd Regelventil Durchfluss	ModBus RTU		1																																																	1		1				3.1.1) Trendlog
22	**ASP6-HK10-B?-MW** Heizkreis FBH Verwaltung Süd Rücklauffühler Temperatur	physikalisch		1																																																	1		1				3.1.1) Trendlog
23	**ASP6-HK10-Y?-SBA** Heizkreis FBH Verwaltung Süd Absperrventil Schaltbefehl Auf	physikalisch					1												1		1																																	1		1				
24	**ASP6-HK10-P?-SB** Heizkreis FBH Verwaltung Süd Pumpe Schaltbefehl	physikalisch					1												1		1																																	1		1				
25	**ASP6-HK10-P?-BM** Heizkreis FBH Verwaltung Süd Pumpe Betriebsmeldung	physikalisch			1																1																																	1		1		1		
26	**ASP6-HK10-P?-SM** Heizkreis FBH Verwaltung Süd Pumpe Störmeldung	physikalisch			1														1																																			1		1	1	1		
27	**ASP6-HK10-B?-MW** Heizkreis FBH Verwaltung Süd Vorlauffühler Temperatur	physikalisch		1																																																	1		1				3.1.1) Trendlog
28	**ASP6-HK10-Y?-ST** Heizkreis FBH Verwaltung Süd Regelventil Stellsignal	ModBus RTU				1																							1	1	1																							1		1				

Revision	Datum	Name
1		
2		
3		

Ersteller:	M.Wieland
Datum:	15.02.2026
Geprüft:	
Datum:	

Ersteller:
RR-Schema GmbH
Johann-Grienwald-Str.7
94137 Bayerbach

Kunde:
Muster Kunde
Muster Straße
Muster Ort

Projekt / Objekt:
Muster Projekt
Muster Straße
Muster Ort

Kommission:

Zeichnungsnummer:

LP3

ASP6
HZG
Technikum / Verwaltung
Heizung / Kühlung

/
HZG

GA-Funktionsliste

ISP/ASP

Technikum / Verwaltung

ASP6

Technikum / Verwaltung Heizkr

ASP6-HK10

	Datenpunkt (BAS+Klartext)	Integrationsart der Datenpunkte oderGrafiktyp	0. Integration	1. Ein -/Ausgabefunktionen physikalische				Werte		komplexe					2. Anwendungsfunktionen Logic		Überwachung und Steuerung												Regelung										Optimierung					Beleuchtung				Sonnenschutz					*	3. BAE + MBE Bedienung/Anzeige						Bemerkung
				AI - Analoge Eingabe	BI - Binäre Eingabe	AO - Analoge Ausgabe	BO - Binäre Ausgabe	AV - Analogwert	BV/MV - Binärwert(e)	SCH - Zeitplan	CAL - Kalender	NC - Alarm-/Ereignismeldung	LOG - Datenaufzeichnung	KO - Sonstige Komplexe Objekte	Zeiten (TP, TON, TOFF)	Arithmetische Berechnung	Grenzwertüberwachung (fest oder gleitend)	Betriebsstundenüberwachung	Ereignisüberwachung (Zählung)	Befehlsausführungsüberwachung	Anlagen-/Gerätestatus	Motorsteuerung	Blockierschutz	Umschaltung (Analogwert)	Folgesteuerung	Frostschutzsteuerung	Sicherheitssteuerung	Prioritätssteuerung	P- / PI- / PID-Regler	Sollwertführung / -kennlinie	Stellausgabe stetig	Stellausgabe 2-Punkt	Stellausgabe 3-Punkt	Stellausgabe 3-Punkt mit variabler Impulslän	Stellausgabe Pulsweitenmodulation	Begrenzung Sollwert/Stellwert	Parameterumschaltung	Energieniveau	Energierückgewinnung	h,x-Sollwertführung	Schaltzeitpunktoptimierung	Nachtkühlung	Lichtsteuerung	Treppenlichtschaltung	Tageslichtschaltung	Konstantlichtregelung	Sonnenschutz stellen	Sonnen-/Dämmerungsautomatik	Thermoautomatik	Witterungsschutz	Sonnenstandsberechnung	Sonstige Anwendungsfunktionen	Automationsfunktionen und Parameter	Grafik	Dynamisierung	Handlungsanweisung	Nachricht an externe Stellen	Historisierung in Datenbank	
	Abschnitt		0.	1.1.				1.2.		1.3.					2.1.		2.2.												2.3.									2.4.					2.5.				2.6.					2.7.	3.1.						
	Spalte		1	1	2	3	4	1	2	1	2	3	4	5	1	2	1	2	3	4	5	6	7	8	9	10	11	12	1	2	3	4	5	6	7	8	9	1	2	3	4	5	1	2	3	4	1	2	3	4	5	1	1	2	3	4	5	6	
29	**ASP6-HK10-Y?-RW** Heizkreis FBH Verwaltung Süd Regelventil Rückführwert	ModBus RTU		1														1									1																												2		2				
30	**ASP6-HK10-Y?-MW** Heizkreis FBH Verwaltung Süd Regelventil Vorlauftemperatur	ModBus RTU		1																																																		1		1				3.1.1) Trendlog
31	**ASP6-HK10-Y?-MW** Heizkreis FBH Verwaltung Süd Regelventil Rücklauftemperatur	ModBus RTU		1																																																		1		1				3.1.1) Trendlog
32	**ASP6-HK10-Y?-MW** Heizkreis FBH Verwaltung Süd Regelventil Durchfluss	ModBus RTU		1																																																		1		1				3.1.1) Trendlog
33	**ASP6-HK10-B?-MW** Heizkreis FBH Verwaltung Süd Rücklauffühler Temperatur	physikalisch		1																																																		1		1				3.1.1) Trendlog
34	**ASP6-HK10-Y?-SBA** Heizkreis FBH Verwaltung Süd Absperrventil Schaltbefehl Auf	physikalisch					1												1		1																																		1		1				
35	**ASP6-HK10-P?-SB** Heizkreis FBH Verwaltung Süd Pumpe Schaltbefehl	physikalisch					1												1		1																																		1		1				
36	**ASP6-HK10-P?-BM** Heizkreis FBH Verwaltung Süd Pumpe Betriebsmeldung	physikalisch			1																1																																		1		1		1		
37	**ASP6-HK10-P?-SM** Heizkreis FBH Verwaltung Süd Pumpe Störmeldung	physikalisch			1														1																																			1		1	1	1		
38	**ASP6-HK10-B?-MW** Heizkreis FBH Verwaltung Süd Vorlauffühler Temperatur	physikalisch		1																																																		1		1				3.1.1) Trendlog
39	**ASP6-HK10-Y?-ST** Heizkreis FBH Verwaltung Süd Regelventil Stellsignal	ModBus RTU				1																							1	1	1																								1		1				
40	**ASP6-HK10-Y?-RW** Heizkreis FBH Verwaltung Süd Regelventil Rückführwert	ModBus RTU		1													1										1																												2		2				
41	**ASP6-HK10-Y?-MW** Heizkreis FBH Verwaltung Süd Regelventil Vorlauftemperatur	ModBus RTU		1																																																		1		1				3.1.1) Trendlog
42	**ASP6-HK10-Y?-MW** Heizkreis FBH Verwaltung Süd Regelventil Rücklauftemperatur	ModBus RTU		1																																																		1		1				3.1.1) Trendlog
43	**ASP6-HK10-Y?-MW** Heizkreis FBH Verwaltung Süd Regelventil Durchfluss	ModBus RTU		1																																																		1		1				3.1.1) Trendlog
44	**ASP6-HK10-B?-MW** Heizkreis FBH Verwaltung Süd Rücklauffühler Temperatur	physikalisch		1																																																		1		1				3.1.1) Trendlog
45	**ASP6-HK10-Y?-SBA** Heizkreis FBH Verwaltung Süd Absperrventil Schaltbefehl Auf	physikalisch					1												1		1																																		1		1				
46	**ASP6-HK10-P?-SB** Heizkreis FBH Verwaltung Süd Pumpe Schaltbefehl	physikalisch					1												1		1																																		1		1				
47	**ASP6-HK10-P?-BM** Heizkreis FBH Verwaltung Süd Pumpe Betriebsmeldung	physikalisch			1																1																																		1		1		1		
48	**ASP6-HK10-P?-SM** Heizkreis FBH Verwaltung Süd Pumpe Störmeldung	physikalisch			1														1																																			1		1	1	1		
49	**ASP6-HK10-B?-MW** Heizkreis FBH Verwaltung Süd Vorlauffühler Temperatur	physikalisch		1																																																		1		1				3.1.1) Trendlog
50	**ASP6-HK10-Y?-ST** Heizkreis FBH Verwaltung Süd Regelventil Stellsignal	ModBus RTU				1																							1	1	1																								1		1				
51	**ASP6-HK10-Y?-RW** Heizkreis FBH Verwaltung Süd Regelventil Rückführwert	ModBus RTU		1													1										1																												2		2				
52	**ASP6-HK10-Y?-MW** Heizkreis FBH Verwaltung Süd Regelventil Vorlauftemperatur	ModBus RTU		1																																																		1		1				3.1.1) Trendlog
53	**ASP6-HK10-Y?-MW** Heizkreis FBH Verwaltung Süd Regelventil Rücklauftemperatur	ModBus RTU		1																																																		1		1				3.1.1) Trendlog
54	**ASP6-HK10-Y?-MW** Heizkreis FBH Verwaltung Süd Regelventil Durchfluss	ModBus RTU		1																																																		1		1				3.1.1) Trendlog
55	**ASP6-HK10-B?-MW** Heizkreis FBH Verwaltung Süd Rücklauffühler Temperatur	physikalisch		1																																																		1		1				3.1.1) Trendlog

	Revision	Datum	Name
1			
2			
3			

Ersteller:	M.Wieland
Datum:	15.02.2026
Geprüft:	
Datum:	

Ersteller:
RR-Schema GmbH
Johann-Grienwald-Str.7
94137 Bayerbach

Kunde:
Muster Kunde
Muster Straße
Muster Ort

Projekt / Objekt:
Muster Projekt
Muster Straße
Muster Ort

Kommission:

Zeichnungsnummer:

LP3

ASP6
HZG
Technikum / Verwaltung
Heizung / Kühlung

/
HZG

GA-Funktionsliste

ISP/ASP

Technikum / Verwaltung

ASP6

Technikum / Verwaltung Heizkr

ASP6-HK7

	Datenpunkt (BAS+Klartext)	Abschnitt	0.	1. Ein -/Ausgabefunktionen												2. Anwendungsfunktionen																														3. BAE + MBE						Bemerkung
			Integration	physikalische				Werte		komplexe					Logic		Überwachung und Steuerung											Regelung									Optimierung					Beleuchtung				Sonnenschutz					*	Bedienung/Anzeige						
			Integrationsart der Datenpunkte oderGrafiktyp	AI - Analoge Eingabe	BI - Binäre Eingabe	AO - Analoge Ausgabe	BO - Binäre Ausgabe	AV - Analogwert	BV/MV - Binäewert(e)	SCH - Zeitplan	CAL - Kalender	NC - Alarm-/Ereignismeldung	LOG - Datenaufzeichnung	KO - Sonstige Komplexe Objekte	Zeiten (TP, TON, TOFF)	Arithmetische Berechnung	Grenzwertüberwachung (fest oder gleitend)	Betriebsstundenüberwachung	Ereignisüberwachung (Zählung)	Befehlsausführungsüberwachung	Anlagen-/Gerätestatus	Motorsteuerung	Blockierschutz	Umschaltung (Analogwert)	Folgesteuerung	Frostschutzsteuerung	Sicherheitssteuerung	Prioritätssteuerung	P- / PI-/ PID-Regler	Sollwertführung /-kennlinie	Stellausgabe stetig	Stellausgabe 2-Punkt	Stellausgabe 3-Punkt	Stellausgabe 3-Punkt mit variabler Impulslän	Stellausgabe Pulsweitenmodulation	Begrenzung Sollwert/Stellwert	Parameterumschaltung	Energieniveau	Energierückgewinnung	h,x-Sollwertführung	Schaltzeitpunktoptimierung	Nachtkühlung	Lichtsteuerung	Treppenlichtschaltung	Tageslichtschaltung	Konstantlichtregelung	Sonnenschutz stellen	Sonnen-/Dämmerungsautomatik	Thermoautomatik	Witterungsschutz	Sonnenstandsberechnung	Sonstige Anwendungsfunktionen	Automationsfunktionen und Parameter	Grafik	Dynamisierung	Handlungsanweisung	Nachricht an externe Stellen	Historisierung in Datenbank	
		Spalte	1	1	2	3	4	1	2	1	2	3	4	5	1	2	1	2	3	4	5	6	7	8	9	10	11	12	1	2	3	4	5	6	7	8	9	1	2	3	4	5	1	2	3	4	1	2	3	4	5	1	1	2	3	4	5	6	
				1.1.				1.2.		1.3.					2.1.		2.2.												2.3.									2.4.					2.5.				2.6.					2.7.	3.1.						
1	**ASP6-HK7-P?-SB** Heizkreis BKA Montage Pumpe Schaltbefehl		physikalisch				1												1		1																																	1		1				
2	**ASP6-HK7-P?-BM** Heizkreis BKA Montage Pumpe Betriebsmeldung		physikalisch		1																1																																	1		1		1		
3	**ASP6-HK7-P?-SM** Heizkreis BKA Montage Pumpe Störmeldung		physikalisch		1														1																																	1		1	1	1		
4	**ASP6-HK7-B?-MW** Heizkreis BKA Montage Vorlauffühler Temperatur		physikalisch	1																																																	1		1				3.1.1) Trendlog
5	**ASP6-HK7-?-VDI** Heizkreis BKA Montage Anlagengrafik																																																				1	1	1				
6	**ASP6-HK7-Y?-ST** Heizkreis BKA Montage Regelventil Stellsignal		ModBus RTU			1																							1	1	1																							1		1				
7	**ASP6-HK7-Y?-RW** Heizkreis BKA Montage Regelventil Rückführwert		ModBus RTU	1													1										1																											2		2				
8	**ASP6-HK7-Y?-MW** Heizkreis BKA Montage Regelventil Vorlauftemperatur		ModBus RTU	1																																																	1		1				3.1.1) Trendlog
9	**ASP6-HK7-Y?-MW** Heizkreis BKA Montage Regelventil Rücklauftemperatur		ModBus RTU	1																																																	1		1				3.1.1) Trendlog
10	**ASP6-HK7-Y?-MW** Heizkreis BKA Montage Regelventil Durchfluss		ModBus RTU	1																																																	1		1				3.1.1) Trendlog
11	**ASP6-HK7-B?-MW** Heizkreis BKA Montage Rücklauffühler Temperatur		physikalisch	1																																																	1		1				3.1.1) Trendlog
	====== ======			6	2	1	1										1		2		2						1		1	1	1																							12	1	12	1	2		

1			
2			
3			
	Revision	Datum	Name

Ersteller:	M.Wieland
Datum:	15.02.2026
Geprüft:	
Datum:	

Ersteller:
RR-Schema GmbH
Johann-Grienwald-Str.7
94137 Bayerbach

Kunde:
Muster Kunde
Muster Straße
Muster Ort

Projekt / Objekt:
Muster Projekt
Muster Straße
Muster Ort

Kommission:

Zeichnungsnummer:

LP3

ASP6
HZG
Technikum / Verwaltung
Heizung / Kühlung

/
HZG
147 / 219

GA-Funktionsliste

ISP/ASP

Technikum / Verwaltung

ASP6

Technikum / Verwaltung Wärme

ASP6-WEZ

Spaltengruppen: 0. Integration; 1. Ein -/Ausgabefunktionen (physikalische, Werte, komplexe); 2. Anwendungsfunktionen (Logic, Überwachung und Steuerung, Regelung, Optimierung, Beleuchtung, Sonnenschutz, *); 3. BAE + MBE (Bedienung/Anzeige); Bemerkung

Nr.	Datenpunkt (BAS+Klartext)	0. Integration – 1: Integrationsart der Datenpunkte oderGrafiktyp	1.1. physikalische – 1: AI - Analoge Eingabe	1.1.–2: BI - Binäre Eingabe	1.1.–3: AO - Analoge Ausgabe	1.1.–4: BO - Binäre Ausgabe	1.2. Werte – 1: AV - Analogwert	1.2.–2: BV/MV - Binärewert(e)	1.3. komplexe – 1: SCH - Zeitplan	1.3.–2: CAL - Kalender	1.3.–3: NC - Alarm-/Ereignismeldung	1.3.–4: LOG - Datenaufzeichnung	1.3.–5: KO - Sonstige Komplexe Objekte
1	**ASP6-WEZ-B?-MW** Wärmeerzeugung Druckaufnehmer Messwert	physikalisch	1										
	====== ======		1										

Nr.	Datenpunkt	2.1. Logic – 1: Zeiten (TP, TON, TOFF)	2.1.–2: Arithmetische Berechnung	2.2. Überwachung und Steuerung – 1: Grenzwertüberwachung (fest oder gleitend)	2.2.–2: Betriebsstundenüberwachung	2.2.–3: Ereignisüberwachung (Zählung)	2.2.–4: Befehlsausführungsüberwachung	2.2.–5: Anlagen-/Gerätestatus	2.2.–6: Motorsteuerung	2.2.–7: Blockierschutz	2.2.–8: Umschaltung (Analogwert)	2.2.–9: Folgesteuerung	2.2.–10: Frostschutzsteuerung	2.2.–11: Sicherheitssteuerung	2.2.–12: Prioritätssteuerung
1	ASP6-WEZ-B?-MW														
	======														

Nr.	Datenpunkt	2.3. Regelung – 1: P-/ PI-/ PID-Regler	2.3.–2: Sollwertführung /-kennlinie	2.3.–3: Stellausgabe stetig	2.3.–4: Stellausgabe 2-Punkt	2.3.–5: Stellausgabe 3-Punkt	2.3.–6: Stellausgabe 3-Punkt mit variabler Impulslän.	2.3.–7: Stellausgabe Pulsweitenmodulation	2.3.–8: Begrenzung Sollwert/Stellwert	2.3.–9: Parameterumschaltung	2.4. Optimierung – 1: Energieniveau	2.4.–2: Energierückgewinnung	2.4.–3: h,x-Sollwertführung	2.4.–4: Schaltzeitpunktoptimierung	2.4.–5: Nachtkühlung
1	ASP6-WEZ-B?-MW														
	======														

Nr.	Datenpunkt	2.5. Beleuchtung – 1: Lichtsteuerung	2.5.–2: Treppenlichtschaltung	2.5.–3: Tageslichtschaltung	2.5.–4: Konstantlichtregelung	2.6. Sonnenschutz – 1: Sonnenschutz stellen	2.6.–2: Sonnen-/Dämmerungsautomatik	2.6.–3: Thermoautomatik	2.6.–4: Witterungsschutz	2.6.–5: Sonnenstandsberechnung	2.7. * – 1: Sonstige Anwendungsfunktionen	3.1. Bedienung/Anzeige – 1: Automationsfunktionen und Parameter	3.1.–2: Grafik	3.1.–3: Dynamisierung	3.1.–4: Handlungsanweisung	3.1.–5: Nachricht an externe Stellen	3.1.–6: Historisierung in Datenbank	Bemerkung
1	ASP6-WEZ-B?-MW											1		1				3.1.1) Trendlog
	======											1		1				

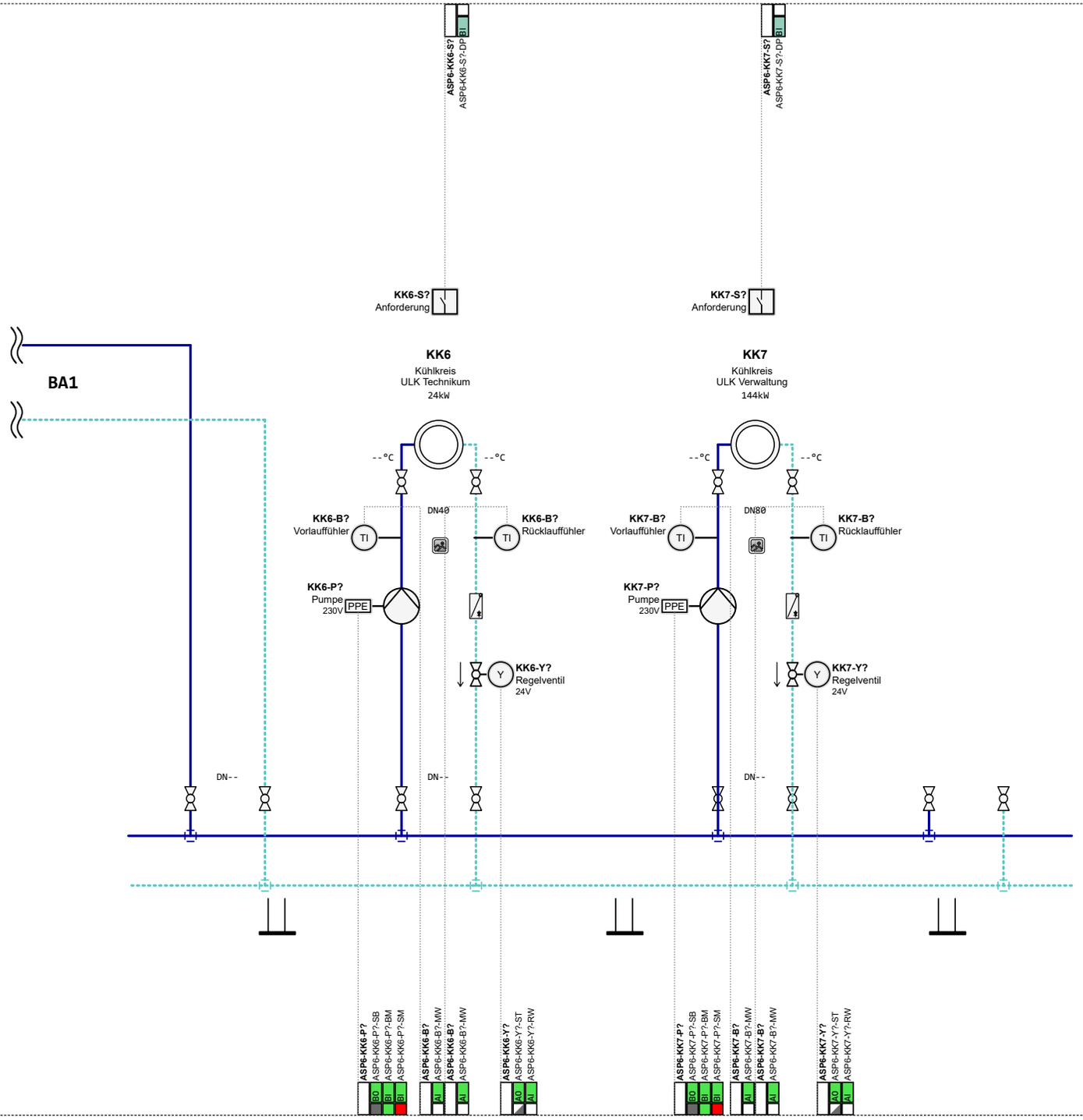

1			
2			
3			
	Revision	Datum	Name

Ersteller:	M.Wieland
Datum:	15.02.2026
Geprüft:	
Datum:	

Ersteller:
RR-Schema GmbH
Johann-Grienwald-Str.7
94137 Bayerbach

Kunde:
Muster Kunde
Muster Straße
Muster Ort

Projekt / Objekt:
Muster Projekt
Muster Straße
Muster Ort

Kommission:

Zeichnungsnummer:

LP3

ASP6
KW
Technikum / Verwaltung
Kaltwasser

1 / 1
KW
149 / 219

GA-Funktionsliste

ISP/ASP

Technikum / Verwaltung

ASP6

Technikum / Verwaltung Kühlkr

ASP6-KK6

	Datenpunkt (BAS+Klartext)	Abschnitt	0.	1. Ein -/Ausgabefunktionen												2. Anwendungsfunktionen																														3. BAE + MBE						Bemerkung
			Integration	physikalische				Werte		komplexe					Logic		Überwachung und Steuerung											Regelung									Optimierung				Beleuchtung				Sonnenschutz					*	Bedienung/Anzeige						
			Integrationsart der Datenpunkte oderGrafiktyp	AI - Analoge Eingabe	BI - Binäre Eingabe	AO - Analoge Ausgabe	BO - Binäre Ausgabe	AV - Analogwert	BV/MV - Binärewert(e)	SCH - Zeitplan	CAL - Kalender	NC - Alarm-/Ereignismeldung	LOG - Datenaufzeichnung	KO - Sonstige Komplexe Objekte	Zeiten (TP, TON, TOFF)	Arithmetische Berechnung	Grenzwertüberwachung (fest oder gleitend)	Betriebsstundenüberwachung	Ereignisüberwachung (Zählung)	Befehlsausführungsüberwachung	Anlagen-/Gerätestatus	Motorsteuerung	Blockierschutz	Umschaltung (Analogwert)	Folgesteuerung	Frostschutzsteuerung	Sicherheitssteuerung	Prioritätssteuerung	P- / PI-/ PID-Regler	Sollwertführung / -kennlinie	Stellausgabe stetig	Stellausgabe 2-Punkt	Stellausgabe 3-Punkt	Stellausgabe 3-Punkt mit variabler Impulslän	Stellausgabe Pulsweitenmodulation	Begrenzung Sollwert/Stellwert	Parameterumschaltung	Energieniveau	Energierückgewinnung	h,x-Sollwertführung	Schaltzeitpunktoptimierung	Nachtkühlung	Lichtsteuerung	Treppenlichtschaltung	Tageslichtschaltung	Konstantlichtregelung	Sonnenschutz stellen	Sonnen-/Dämmerungsautomatik	Thermoautomatik	Witterungsschutz	Sonnenstandsberechnung	Sonstige Anwendungsfunktionen	Automationsfunktionen und Parameter	Grafik	Dynamisierung	Handlungsanweisung	Nachricht an externe Stellen	Historisierung in Datenbank	
		Spalte	1	1	2	3	4	1	2	1	2	3	4	5	1	2	1	2	3	4	5	6	7	8	9	10	11	12	1	2	3	4	5	6	7	8	9	1	2	3	4	5	1	2	3	4	1	2	3	4	5	1	1	2	3	4	5	6	
			0.	1.1.				1.2.		1.3.					2.1.		2.2.												2.3.									2.4.					2.5.				2.6.					2.7.	3.1.						
1	**ASP6-KK6-P?-SB** Kühlkreis ULK Technikum Pumpe Schaltbefehl		physikalisch				1												1		1																																1		1				
2	**ASP6-KK6-P?-BM** Kühlkreis ULK Technikum Pumpe Betriebsmeldung		physikalisch		1																1																																1		1		1		
3	**ASP6-KK6-P?-SM** Kühlkreis ULK Technikum Pumpe Störmeldung		physikalisch		1														1																																1		1	1	1		
4	**ASP6-KK6-B?-MW** Kühlkreis ULK Technikum Vorlauffühler Temperatur		physikalisch	1																																															1		1				3.1.1) Trendlog
5	**ASP6-KK6-S?-DP** Kühlkreis ULK Technikum Anforderung Input 16Bit		KNX-TP		1																1																																1		1				3.1.1) Trendlog
6	**ASP6-KK6-?-VDI** Kühlkreis ULK Technikum Anlagengrafik																																																		1	1	1				
7	**ASP6-KK6-Y?-ST** Kühlkreis ULK Technikum Regelventil Stellsignal		physikalisch			1																							1	1	1																						1		1				
8	**ASP6-KK6-Y?-RW** Kühlkreis ULK Technikum Regelventil Rückführwert		physikalisch	1													1										1																										2		2				
9	**ASP6-KK6-B?-MW** Kühlkreis ULK Technikum Rücklauffühler Temperatur		physikalisch	1																																															1		1				3.1.1) Trendlog
	====== ======			3	3	1	1										1		2		3						1		1	1	1																						10	1	10	1	2		

1			
2			
3			
	Revision	Datum	Name

Ersteller:	M.Wieland
Datum:	15.02.2026
Geprüft:	
Datum:	

Ersteller:
RR-Schema GmbH
Johann-Grienwald-Str.7
94137 Bayerbach

Kunde:
Muster Kunde
Muster Straße
Muster Ort

Projekt / Objekt:
Muster Projekt
Muster Straße
Muster Ort

Kommission:

Zeichnungsnummer:

LP3

ASP6
KW
Technikum / Verwaltung
Kaltwasser

/
KW
150 / 219

a	b	c	d	e	f	g	h	i	j

GA-Funktionsliste

ISP/ASP

Technikum / Verwaltung

ASP6

Technikum / Verwaltung Kühlkr

ASP6-KK7

0. Integration | 1. Ein -/Ausgabefunktionen: 1.1. physikalische, 1.2. Werte, 1.3. komplexe | 2. Anwendungsfunktionen: 2.1. Logic, 2.2. Überwachung und Steuerung, 2.3. Regelung, 2.4. Optimierung, 2.5. Beleuchtung, 2.6. Sonnenschutz, 2.7. * | 3. BAE + MBE: 3.1. Bedienung/Anzeige | Bemerkung

Nr.	Datenpunkt (BAS+Klartext)	0. 1 Integrationsart der Datenpunkte oderGrafiktyp	1.1. 1 AI - Analoge Eingabe	1.1. 2 BI - Binäre Eingabe	1.1. 3 AO - Analoge Ausgabe	1.1. 4 BO - Binäre Ausgabe	1.2. 1 AV - Analogwert	1.2. 2 BV/MV - Binärwert(e)	1.3. 1 SCH - Zeitplan	1.3. 2 CAL - Kalender	1.3. 3 NC - Alarm-/Ereignismeldung	1.3. 4 LOG - Datenaufzeichnung	1.3. 5 KO - Sonstige Komplexe Objekte	2.1. 1 Zeiten (TP, TON, TOFF)	2.1. 2 Arithmetische Berechnung	2.2. 1 Grenzwertüberwachung (fest oder gleitend)	2.2. 2 Betriebsstundenüberwachung	2.2. 3 Ereignisüberwachung (Zählung)	2.2. 4 Befehlsausführungsüberwachung	2.2. 5 Anlagen-/Gerätestatus	2.2. 6 Motorsteuerung	2.2. 7 Blockierschutz	2.2. 8 Umschaltung (Analogwert)	2.2. 9 Folgesteuerung	2.2. 10 Frostschutzsteuerung	2.2. 11 Sicherheitssteuerung	2.2. 12 Prioritätssteuerung	2.3. 1 P-/ PI-/ PID-Regler	2.3. 2 Sollwertführung /-kennlinie	2.3. 3 Stellausgabe stetig	2.3. 4 Stellausgabe 2-Punkt	2.3. 5 Stellausgabe 3-Punkt	2.3. 6 Stellausgabe 3-Punkt mit variabler Impulslän.	2.3. 7 Stellausgabe Pulsweitenmodulation	2.3. 8 Begrenzung Sollwert/Stellwert	2.3. 9 Parameterumschaltung	2.4. 1 Energieniveau	2.4. 2 Energierückgewinnung	2.4. 3 h,x-Sollwertführung	2.4. 4 Schaltzeitpunktoptimierung	2.4. 5 Nachtkühlung	2.5. 1 Lichtsteuerung	2.5. 2 Treppenlichtschaltung	2.5. 3 Tageslichtschaltung	2.5. 4 Konstantlichtregelung	2.6. 1 Sonnenschutz stellen	2.6. 2 Sonnen-/Dämmerungsautomatik	2.6. 3 Thermoautomatik	2.6. 4 Witterungsschutz	2.6. 5 Sonnenstandsberechnung	2.7. 1 Sonstige Anwendungsfunktionen	3.1. 1 Automationsfunktionen und Parameter	3.1. 2 Grafik	3.1. 3 Dynamisierung	3.1. 4 Handlungsanweisung	3.1. 5 Nachricht an externe Stellen	3.1. 6 Historisierung in Datenbank	Bemerkung
1	**ASP6-KK7-P?-SB** Kühlkreis ULK Verwaltung Pumpe Schaltbefehl	physikalisch				1												1		1																																1		1				
2	**ASP6-KK7-P?-BM** Kühlkreis ULK Verwaltung Pumpe Betriebsmeldung	physikalisch		1																1																																1		1		1		
3	**ASP6-KK7-P?-SM** Kühlkreis ULK Verwaltung Pumpe Störmeldung	physikalisch		1														1																																		1		1	1	1		
4	**ASP6-KK7-B?-MW** Kühlkreis ULK Verwaltung Vorlauffühler Temperatur	physikalisch	1																																																	1		1				3.1.1) Trendlog
5	**ASP6-KK7-S?-DP** Kühlkreis ULK Verwaltung Anforderung Input 16Bit	KNX-TP		1																1																																1		1				3.1.1) Trendlog
6	**ASP6-KK7-?-VDI** Kühlkreis ULK Verwaltung Anlagengrafik																																																			1	1	1				
7	**ASP6-KK7-Y?-ST** Kühlkreis ULK Verwaltung Regelventil Stellsignal	physikalisch			1																								1	1	1																					1		1				
8	**ASP6-KK7-Y?-RW** Kühlkreis ULK Verwaltung Regelventil Rückführwert	physikalisch	1													1										1																										2		2				
9	**ASP6-KK7-B?-MW** Kühlkreis ULK Verwaltung Rücklauffühler Temperatur	physikalisch	1																																																	1		1				3.1.1) Trendlog
	====== ======		3	3	1	1										1		2		3						1		1	1	1																						10	1	10	1	2		

	Revision	Datum	Name
1			
2			
3			

Ersteller: M.Wieland
Datum: 15.02.2026
Geprüft:
Datum:

Ersteller:
RR-Schema GmbH
Johann-Grienwald-Str.7
94137 Bayerbach

Kunde:
Muster Kunde
Muster Straße
Muster Ort

Projekt / Objekt:
Muster Projekt
Muster Straße
Muster Ort

Kommission:
Zeichnungsnummer:
LP3

ASP6
KW
Technikum / Verwaltung
Kaltwasser

/
KW

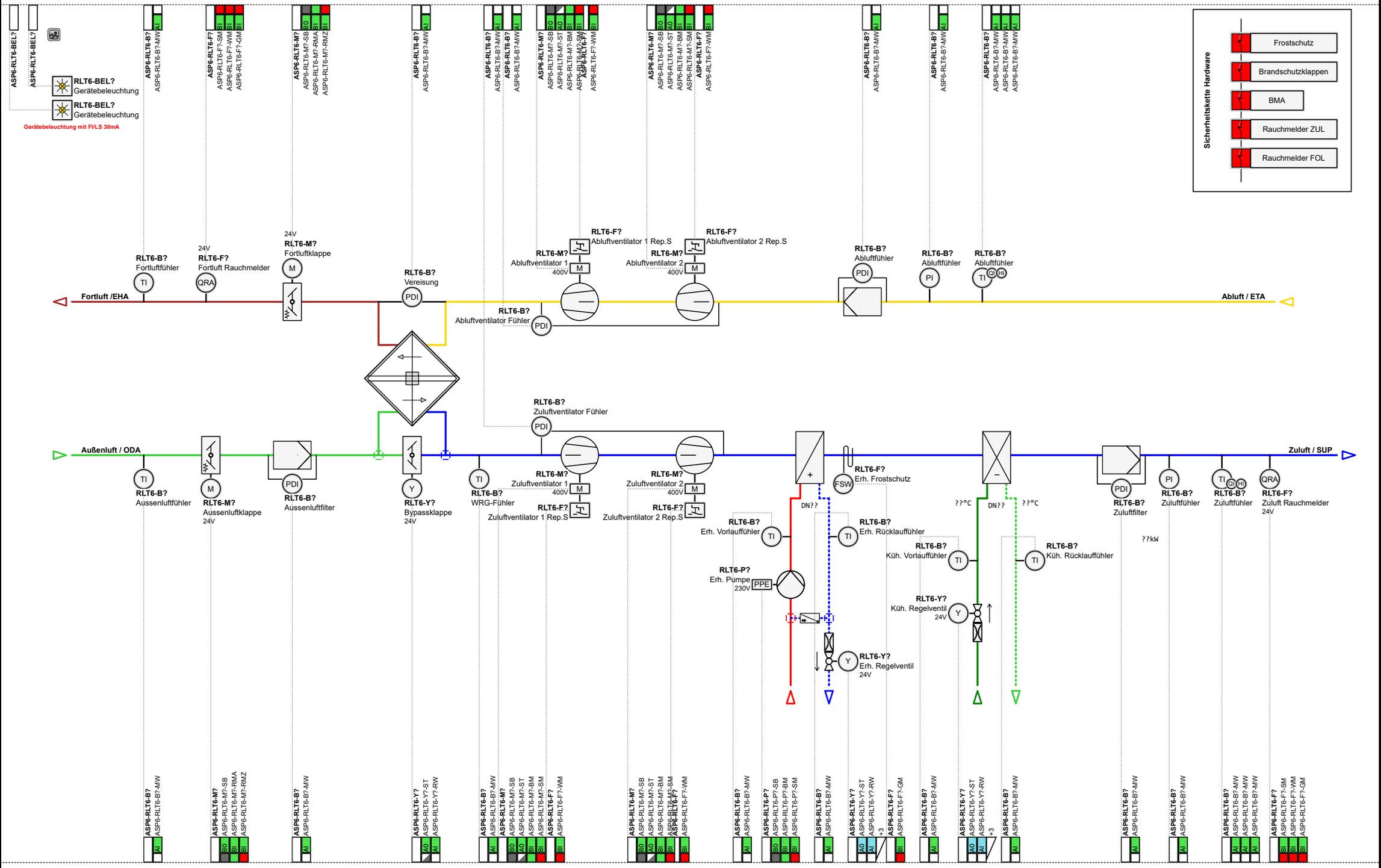

1			
2			
3			
	Revision	Datum	Name

Ersteller:	M.Wieland
Datum:	15.02.2026
Geprüft:	
Datum:	

Ersteller:
RR-Schema GmbH
Johann-Grienwald-Str.7
94137 Bayerbach

Kunde:
Muster Kunde
Muster Straße
Muster Ort

Projekt / Objekt:
Muster Projekt
Muster Straße
Muster Ort

Kommission:

Zeichnungsnummer:

LP3

ASP6
RLT6
Technikum / Verwaltung
Lüftung Technikum

1 / 2
RLT6
152 / 219

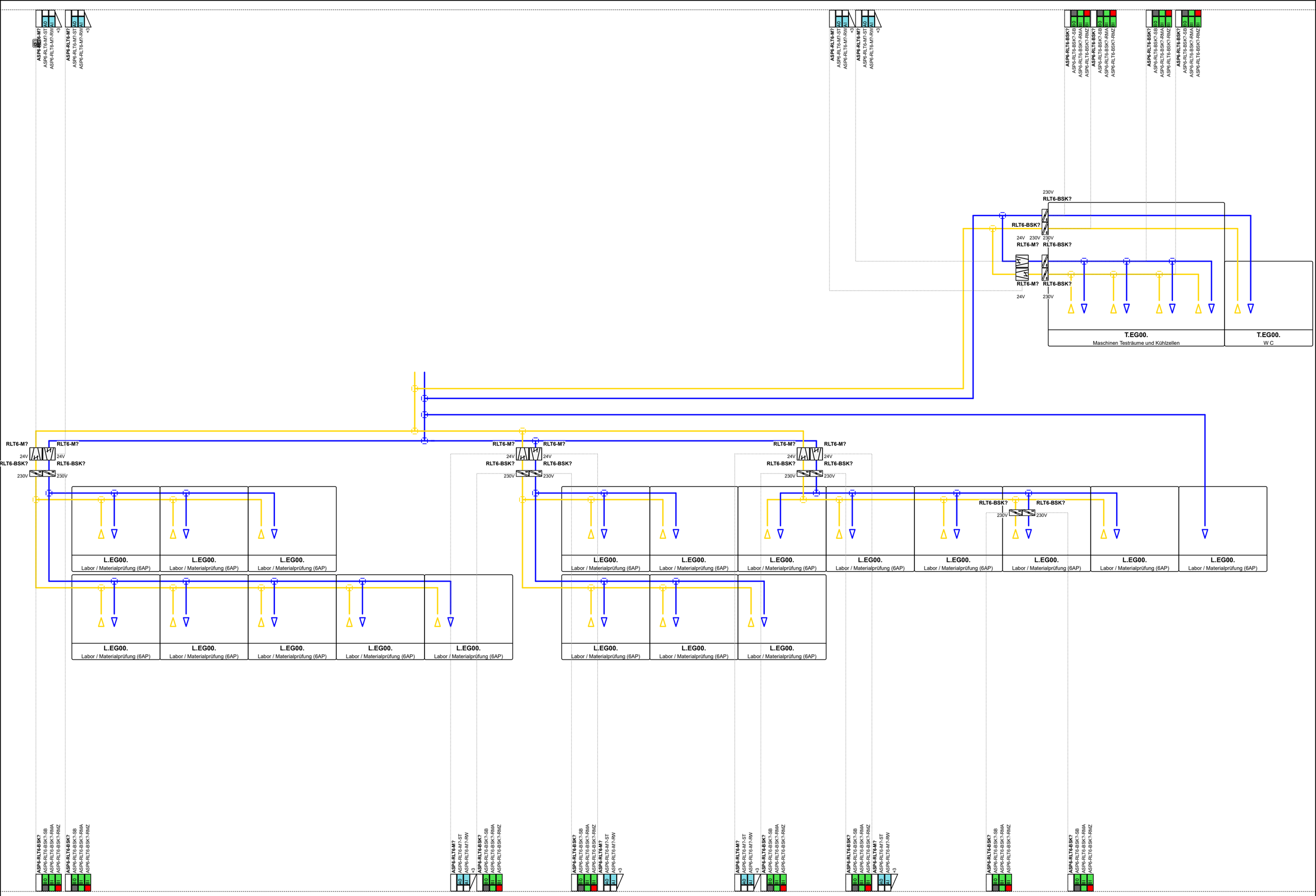

1			
2			
3			
	Revision	Datum	Name

Ersteller:	M.Wieland
Datum:	15.02.2026
Geprüft:	
Datum:	

Ersteller:
RR-Schema GmbH
Johann-Grienwald-Str.7
94137 Bayerbach

Kunde:
Muster Kunde
Muster Straße
Muster Ort

Projekt / Objekt:
Muster Projekt
Muster Straße
Muster Ort

Kommission:

Zeichnungsnummer:

LP3

ASP6
RLT6
Technikum / Verwaltung
Lüftung Technikum

2 / 2
RLT6
153 / 219

GA-Funktionsliste

ISP/ASP

Technikum / Verwaltung

ASP6

Technikum / Verwaltung Lüftun

ASP6-RLT6

	Datenpunkt (BAS+Klartext)	0. Integration: Integrationsart der Datenpunkte oderGrafiktyp	1. Ein -/Ausgabefunktionen – physikalische				Werte		komplexe					2. Anwendungsfunktionen – Logic		Überwachung und Steuerung												Regelung										Optimierung					Beleuchtung				Sonnenschutz					*	3. BAE + MBE – Bedienung/Anzeige						Bemerkung
Abschnitt		0.	1.1.				1.2.		1.3.					2.1.		2.2.												2.3.										2.4.					2.5.				2.6.					2.7.	3.1.						
Spalte		1	1	2	3	4	1	2	1	2	3	4	5	1	2	1	2	3	4	5	6	7	8	9	10	11	12	1	2	3	4	5	6	7	8	9	1	2	3	4	5	1	2	3	4	1	2	3	4	5	1	1	2	3	4	5	6	
			AI - Analoge Eingabe	BI - Binäre Eingabe	AO - Analoge Ausgabe	BO - Binäre Ausgabe	AV - Analogwert	BV/MV - Binärwert(e)	SCH - Zeitplan	CAL - Kalender	NC - Alarm-/Ereignismeldung	LOG - Datenaufzeichnung	KO - Sonstige Komplexe Objekte	Zeiten (TP, TON, TOFF)	Arithmetische Berechnung	Grenzwertüberwachung (fest oder gleitend)	Betriebsstundenüberwachung	Ereignisüberwachung (Zählung)	Befehlsausführungsüberwachung	Anlagen-/Gerätestatus	Motorsteuerung	Blockierschutz	Umschaltung (Analogwert)	Folgesteuerung	Frostschutzsteuerung	Sicherheitssteuerung	Prioritätssteuerung	P- / PI- / PID-Regler	Sollwertführung /-kennlinie	Stellausgabe stetig	Stellausgabe 2-Punkt	Stellausgabe 3-Punkt	Stellausgabe 3-Punkt mit variabler Impulslän	Stellausgabe Pulsweitenmodulation	Begrenzung Sollwert/Stellwert	Parameterumschaltung	Energieniveau	Energierückgewinnung	h,x-Sollwertführung	Schaltzeitpunktoptimierung	Nachtkühlung	Lichtsteuerung	Treppenlichtschaltung	Tageslichtschaltung	Konstantlichtregelung	Sonnenschutz stellen	Sonnen-/Dämmerungsautomatik	Thermoautomatik	Witterungsschutz	Sonnenstandsberechnung	Sonstige Anwendungsfunktionen	Automationsfunktionen und Parameter	Grafik	Dynamisierung	Handlungsanweisung	Nachricht an externe Stellen	Historisierung in Datenbank	
1	**ASP6-RLT6-?-VDI** Lüftung Technikum Anlagengrafik																																																				1	1	1				
2	**ASP6-RLT6-B?-MW** Lüftung Technikum Fortluftfühler Temperatur	physikalisch	1																																																		1		1				3.1.1) Trendlog
3	**ASP6-RLT6-B?-MW** Lüftung Technikum Aussenluftfühler Temperatur	physikalisch	1																																																		1		1				3.1.1) Trendlog
4	**ASP6-RLT6-F?-SM** Lüftung Technikum Fortluft Rauchmelder Störmeldung	physikalisch		1														1																																			1		1	1	1		
5	**ASP6-RLT6-F?-WM** Lüftung Technikum Fortluft Rauchmelder Verschmutzung	physikalisch		1														1																																			1		1	1	1		
6	**ASP6-RLT6-F?-GM** Lüftung Technikum Fortluft Rauchmelder Feuer	physikalisch		1																	1					1																											1		1				3.1.1) Event Log
7	**ASP6-RLT6-M?-SB** Lüftung Technikum Aussenluftklappe Schaltbefehl	physikalisch				1												1		1																																	1		1				
8	**ASP6-RLT6-M?-RMA** Lüftung Technikum Aussenluftklappe Rückmeldung Auf	physikalisch		1																1																																	1		1		1		
9	**ASP6-RLT6-M?-RMZ** Lüftung Technikum Aussenluftklappe Rückmeldung Zu	physikalisch		1																	1					1																											1		1				3.1.1) Event Log
10	**ASP6-RLT6-M?-SB** Lüftung Technikum Fortluftklappe Schaltbefehl	physikalisch				1												1		1																																	1		1				
11	**ASP6-RLT6-M?-RMA** Lüftung Technikum Fortluftklappe Rückmeldung Auf	physikalisch		1																1																																	1		1		1		
12	**ASP6-RLT6-M?-RMZ** Lüftung Technikum Fortluftklappe Rückmeldung Zu	physikalisch		1																	1					1																											1		1				3.1.1) Event Log
13	**ASP6-RLT6-B?-MW** Lüftung Technikum Aussenluftfilter Messwert	physikalisch	1																																																		1		1				3.1.1) Trendlog
14	**ASP6-RLT6-B?-MW** Lüftung Technikum Vereisung Messwert	physikalisch	1																																																		1		1				3.1.1) Trendlog
15	**ASP6-RLT6-Y?-ST** Lüftung Technikum Bypassklappe Stellsignal	physikalisch			1																							1	1	1																								1		1				
16	**ASP6-RLT6-Y?-RW** Lüftung Technikum Bypassklappe Rückführwert	physikalisch	1													1										1																											2		2				
17	**ASP6-RLT6-B?-MW** Lüftung Technikum WRG-Fühler Temperatur	physikalisch	1																																																		1		1				3.1.1) Trendlog
18	**ASP6-RLT6-B?-MW** Lüftung Technikum Abluftventilator Fühler Messwert	physikalisch	1																																																		1		1				3.1.1) Trendlog
19	**ASP6-RLT6-B?-MW** Lüftung Technikum Zuluftventilator Fühler Messwert	physikalisch	1																																																		1		1				3.1.1) Trendlog
20	**ASP6-RLT6-F?-WM** Lüftung Technikum Abluftventilator 1 Rep.S Wartungsmeldung	physikalisch		1														1																																			1		1	1	1		
21	**ASP6-RLT6-M?-SB** Lüftung Technikum Abluftventilator 1 Schaltbefehl	physikalisch				1												1		1																																	1		1				
22	**ASP6-RLT6-M?-ST** Lüftung Technikum Abluftventilator 1 Stellsignal	physikalisch			1																							1	1	1																								1		1				
23	**ASP6-RLT6-M?-BM** Lüftung Technikum Abluftventilator 1 Betriebsmeldung	physikalisch		1																1																																	1		1		1		
24	**ASP6-RLT6-M?-SM** Lüftung Technikum Abluftventilator 1 Störmeldung	physikalisch		1														1																																			1		1	1	1		
25	**ASP6-RLT6-M?-SB** Lüftung Technikum Zuluftventilator 1 Schaltbefehl	physikalisch				1												1		1																																	1		1				
26	**ASP6-RLT6-M?-ST** Lüftung Technikum Zuluftventilator 1 Stellsignal	physikalisch			1																							1	1	1																								1		1				
27	**ASP6-RLT6-M?-BM** Lüftung Technikum Zuluftventilator 1 Betriebsmeldung	physikalisch		1																1																																	1		1		1		
28	**ASP6-RLT6-M?-SM** Lüftung Technikum Zuluftventilator 1 Störmeldung	physikalisch		1														1																																			1		1	1	1		

Revision	Datum	Name
1		
2		
3		

Ersteller:	M.Wieland
Datum:	15.02.2026
Geprüft:	
Datum:	

Ersteller:
RR-Schema GmbH
Johann-Grienwald-Str.7
94137 Bayerbach

Kunde:
Muster Kunde
Muster Straße
Muster Ort

Projekt / Objekt:
Muster Projekt
Muster Straße
Muster Ort

Kommission:

Zeichnungsnummer:

LP3

ASP6
RLT6
Technikum / Verwaltung
Lüftung Technikum

/
RLT6

GA-Funktionsliste

ISP/ASP

Technikum / Verwaltung

ASP6

Technikum / Verwaltung Lüftun

ASP6-RLT6

Nr.	Datenpunkt (BAS+Klartext)	0. Integration: Integrationsart der Datenpunkte oderGrafiktyp	1.1.1 AI - Analoge Eingabe	1.1.2 BI - Binäre Eingabe	1.1.3 AO - Analoge Ausgabe	1.1.4 BO - Binäre Ausgabe	1.2.1 AV - Analogwert	1.2.2 BV/MV - Binärewert(e)	1.3.1 SCH - Zeitplan	1.3.2 CAL - Kalender	1.3.3 NC - Alarm-/Ereignismeldung	1.3.4 LOG - Datenaufzeichnung	1.3.5 KO - Sonstige Komplexe Objekte	2.1.1 Zeiten (TP, TON, TOFF)	2.1.2 Arithmetische Berechnung	2.2.1 Grenzwertüberwachung (fest oder gleitend)	2.2.2 Betriebsstundenüberwachung	2.2.3 Ereignisüberwachung (Zählung)	2.2.4 Befehlsausführungsüberwachung	2.2.5 Anlagen-/Gerätestatus	2.2.6 Motorsteuerung	2.2.7 Blockierschutz	2.2.8 Umschaltung (Analogwert)	2.2.9 Folgesteuerung	2.2.10 Frostschutzsteuerung	2.2.11 Sicherheitssteuerung	2.2.12 Prioritätssteuerung	2.3.1 P-/ PI-/ PID-Regler	2.3.2 Sollwertführung /-kennlinie	2.3.3 Stellausgabe stetig	2.3.4 Stellausgabe 2-Punkt	2.3.5 Stellausgabe 3-Punkt	2.3.6 Stellausgabe 3-Punkt mit variabler Impulslän.	2.3.7 Stellausgabe Pulsweitenmodulation	2.3.8 Begrenzung Sollwert/Stellwert	2.3.9 Parameterumschaltung	2.4.1 Energieniveau	2.4.2 Energierückgewinnung	2.4.3 h,x-Sollwertführung	2.4.4 Schaltzeitpunktoptimierung	2.4.5 Nachtkühlung	2.5.1 Lichtsteuerung	2.5.2 Treppenlichtschaltung	2.5.3 Tageslichtschaltung	2.5.4 Konstantlichtregelung	2.6.1 Sonnenschutz stellen	2.6.2 Sonnen-/Dämmerungsautomatik	2.6.3 Thermoautomatik	2.6.4 Witterungsschutz	2.6.5 Sonnenstandsberechnung	2.7.1 Sonstige Anwendungsfunktionen	3.1.1 Automationsfunktionen und Parameter	3.1.2 Grafik	3.1.3 Dynamisierung	3.1.4 Handlungsanweisung	3.1.5 Nachricht an externe Stellen	3.1.6 Historisierung in Datenbank	Bemerkung
29	ASP6-RLT6-F?-WM Lüftung Technikum Zuluftventilator 1 Rep.S Wartungsmeldung	physikalisch		1															1																																				1		1	1	1		
30	ASP6-RLT6-F?-WM Lüftung Technikum Abluftventilator 2 Rep.S Wartungsmeldung	physikalisch		1															1																																				1		1	1	1		
31	ASP6-RLT6-M?-SB Lüftung Technikum Abluftventilator 2 Schaltbefehl	physikalisch				1													1		1																																		1		1				
32	ASP6-RLT6-M?-ST Lüftung Technikum Abluftventilator 2 Stellsignal	physikalisch			1																								1	1	1																								1		1				
33	ASP6-RLT6-M?-BM Lüftung Technikum Abluftventilator 2 Betriebsmeldung	physikalisch		1																	1																																		1		1		1		
34	ASP6-RLT6-M?-SM Lüftung Technikum Abluftventilator 2 Störmeldung	physikalisch		1															1																																				1		1	1	1		
35	ASP6-RLT6-M?-SB Lüftung Technikum Zuluftventilator 2 Schaltbefehl	physikalisch				1													1		1																																		1		1				
36	ASP6-RLT6-M?-ST Lüftung Technikum Zuluftventilator 2 Stellsignal	physikalisch			1																								1	1	1																								1		1				
37	ASP6-RLT6-M?-BM Lüftung Technikum Zuluftventilator 2 Betriebsmeldung	physikalisch		1																	1																																		1		1		1		
38	ASP6-RLT6-M?-SM Lüftung Technikum Zuluftventilator 2 Störmeldung	physikalisch		1															1																																				1		1	1	1		
39	ASP6-RLT6-F?-WM Lüftung Technikum Zuluftventilator 2 Rep.S Wartungsmeldung	physikalisch		1															1																																				1		1	1	1		
40	ASP6-RLT6-P?-SB Lüftung Technikum Erh. Pumpe Schaltbefehl	physikalisch				1													1		1																																		1		1				
41	ASP6-RLT6-P?-BM Lüftung Technikum Erh. Pumpe Betriebsmeldung	physikalisch		1																	1																																		1		1		1		
42	ASP6-RLT6-P?-SM Lüftung Technikum Erh. Pumpe Störmeldung	physikalisch		1															1																																				1		1	1	1		
43	ASP6-RLT6-B?-MW Lüftung Technikum Erh. Vorlauffühler Temperatur	physikalisch	1																																																				1		1				3.1.1) Trendlog
44	ASP6-RLT6-F?-GM Lüftung Technikum Erh. Frostschutz Gefahrenmeldung	physikalisch		1																		1					1																												1		1				3.1.1) Event Log
45	ASP6-RLT6-B?-MW Lüftung Technikum Erh. Rücklauffühler Temperatur	physikalisch	1																																																			1		1				3.1.1) Trendlog
46	ASP6-RLT6-Y?-ST Lüftung Technikum Erh. Regelventil Stellsignal	ModBus RTU			1																								1	1	1																								1		1				
47	ASP6-RLT6-Y?-RW Lüftung Technikum Erh. Regelventil Rückführwert	ModBus RTU	1													1											1																												2		2				
48	ASP6-RLT6-Y?-MW Lüftung Technikum Erh. Regelventil Vorlauftemperatur	ModBus RTU	1																																																			1		1				3.1.1) Trendlog
49	ASP6-RLT6-Y?-MW Lüftung Technikum Erh. Regelventil Rücklauftemperatur	ModBus RTU	1																																																			1		1				3.1.1) Trendlog
50	ASP6-RLT6-Y?-MW Lüftung Technikum Erh. Regelventil Durchfluss	ModBus RTU	1																																																			1		1				3.1.1) Trendlog
51	ASP6-RLT6-B?-MW Lüftung Technikum Abluftfühler Messwert	physikalisch	1																																																			1		1				3.1.1) Trendlog
52	ASP6-RLT6-B?-MW Lüftung Technikum Abluftfühler Messwert	physikalisch	1																																																			1		1				3.1.1) Trendlog
53	ASP6-RLT6-B?-MW Lüftung Technikum Küh. Vorlauffühler Temperatur	physikalisch	1																																																			1		1				3.1.1) Trendlog
54	ASP6-RLT6-Y?-ST Lüftung Technikum Küh. Regelventil Stellsignal	ModBus RTU			1																								1	1	1																								1		1				
55	ASP6-RLT6-Y?-RW Lüftung Technikum Küh. Regelventil Rückführwert	ModBus RTU	1													1											1																												2		2				
56	ASP6-RLT6-Y?-MW Lüftung Technikum Küh. Regelventil Vorlauftemperatur	ModBus RTU	1																																																			1		1				3.1.1) Trendlog

GA-Funktionsliste

ISP/ASP

Technikum / Verwaltung

ASP6

Technikum / Verwaltung Lüftun

ASP6-RLT6

		Datenpunkt (BAS+Klartext)	Integrationsart der Datenpunkte oderGrafiktyp	0. Integration	1. Ein -/Ausgabefunktionen physikalische				Werte		komplexe					2. Anwendungsfunktionen Logic		Überwachung und Steuerung												Regelung									Optimierung					Beleuchtung				Sonnenschutz					*	3. BAE + MBE Bedienung/Anzeige						Bemerkung
					AI - Analoge Eingabe	BI - Binäre Eingabe	AO - Analoge Ausgabe	BO - Binäre Ausgabe	AV - Analogwert	BV/MV - Binärewert(e)	SCH - Zeitplan	CAL - Kalender	NC - Alarm-/Ereignismeldung	LOG - Datenaufzeichnung	KO - Sonstige Komplexe Objekte	Zeiten (TP, TON, TOFF)	Arithmetische Berechnung	Grenzwertüberwachung (fest oder gleitend)	Betriebsstundenüberwachung	Ereignisüberwachung (Zählung)	Befehlsausführungsüberwachung	Anlagen-/Gerätestatus	Motorsteuerung	Blockierschutz	Umschaltung (Analogwert)	Folgesteuerung	Frostschutzsteuerung	Sicherheitssteuerung	Prioritätssteuerung	P- / PI- / PID-Regler	Sollwertführung / -kennlinie	Stellausgabe stetig	Stellausgabe 2-Punkt	Stellausgabe 3-Punkt	Stellausgabe 3-Punkt mit variabler Impulslän.	Stellausgabe Pulsweitenmodulation	Begrenzung Sollwert/Stellwert	Parameterumschaltung	Energieniveau	Energierückgewinnung	h,x-Sollwertführung	Schaltzeitpunktoptimierung	Nachtkühlung	Lichtsteuerung	Treppenlichtschaltung	Tageslichtschaltung	Konstantlichtregelung	Sonnenschutz stellen	Sonnen-/Dämmerungsautomatik	Thermoautomatik	Witterungsschutz	Sonnenstandsberechnung	Sonstige Anwendungsfunktionen	Automationsfunktionen und Parameter	Grafik	Dynamisierung	Handlungsanweisung	Nachricht an externe Stellen	Historisierung in Datenbank	
		Abschnitt	0.		1.1.				1.2.		1.3.					2.1.		2.2.												2.3.									2.4.					2.5.				2.6.					2.7.	3.1.						
		Spalte	1		1	2	3	4	1	2	1	2	3	4	5	1	2	1	2	3	4	5	6	7	8	9	10	11	12	1	2	3	4	5	6	7	8	9	1	2	3	4	5	1	2	3	4	1	2	3	4	5	1	1	2	3	4	5	6	
	57	**ASP6-RLT6-Y?-MW** Lüftung Technikum Küh. Regelventil Rücklauftemperatur	ModBus RTU		1																																																		1		1					3.1.1) Trendlog
	58	**ASP6-RLT6-Y?-MW** Lüftung Technikum Küh. Regelventil Durchfluss	ModBus RTU		1																																																		1		1					3.1.1) Trendlog
	59	**ASP6-RLT6-B?-MW** Lüftung Technikum Abluftfühler Temperatur	physikalisch		1																																																		1		1					3.1.1) Trendlog
	60	**ASP6-RLT6-B?-MW** Lüftung Technikum Abluftfühler Messwert	physikalisch		1																																																		1		1					3.1.1) Trendlog
	61	**ASP6-RLT6-B?-MW** Lüftung Technikum Abluftfühler Messwert	physikalisch		1																																																		1		1					3.1.1) Trendlog
	62	**ASP6-RLT6-B?-MW** Lüftung Technikum Küh. Rücklauffühler Temperatur	physikalisch		1																																																		1		1					3.1.1) Trendlog
	63	**ASP6-RLT6-B?-MW** Lüftung Technikum Zuluftfilter Messwert	physikalisch		1																																																		1		1					3.1.1) Trendlog
	64	**ASP6-RLT6-B?-MW** Lüftung Technikum Zuluftfühler Messwert	physikalisch		1																																																		1		1					3.1.1) Trendlog
	65	**ASP6-RLT6-B?-MW** Lüftung Technikum Zuluftfühler Temperatur	physikalisch		1																																																		1		1					3.1.1) Trendlog
	66	**ASP6-RLT6-B?-MW** Lüftung Technikum Zuluftfühler Messwert	physikalisch		1																																																		1		1					3.1.1) Trendlog
	67	**ASP6-RLT6-B?-MW** Lüftung Technikum Zuluftfühler Messwert	physikalisch		1																																																		1		1					3.1.1) Trendlog
	68	**ASP6-RLT6-F?-SM** Lüftung Technikum Zuluft Rauchmelder Störmeldung	physikalisch			1														1																																			1		1	1	1			
	69	**ASP6-RLT6-F?-WM** Lüftung Technikum Zuluft Rauchmelder Verschmutzung	physikalisch			1														1																																			1		1	1	1			
	70	**ASP6-RLT6-F?-GM** Lüftung Technikum Zuluft Rauchmelder Feuer	physikalisch			1																	1						1																											1		1					3.1.1) Event Log
!!	71	**ASP6-RLT6-M?-ST** Lüftung Technikum Stellsignal	ModBus RTU																																																										
	72	**ASP6-RLT6-M?-RW** Lüftung Technikum Rückführwert	ModBus RTU		1													1										1																											2		2					
	73	**ASP6-RLT6-M?-MW** Lüftung Technikum Messwert	ModBus RTU		1																																																			1		1					3.1.1) Trendlog
	74	**ASP6-RLT6-M?-MW** Lüftung Technikum Messwert	ModBus RTU		1																																																			1		1					3.1.1) Trendlog
	75	**ASP6-RLT6-M?-MW** Lüftung Technikum Messwert	ModBus RTU		1																																																			1		1					3.1.1) Trendlog
	76	**ASP6-RLT6-BSK?-SB** Lüftung Technikum Schaltbefehl	physikalisch					1												1		1																																			1		1					
	77	**ASP6-RLT6-BSK?-RMA** Lüftung Technikum Rückmeldung Auf	physikalisch			1																1																																			1		1		1			
	78	**ASP6-RLT6-BSK?-RMZ** Lüftung Technikum Rückmeldung Zu	physikalisch			1																	1						1																											1		1					3.1.1) Event Log
	79	**ASP6-RLT6-?-VDI** Lüftung Technikum Anlagengrafik																																																						1	1	1					
!!	80	**ASP6-RLT6-M?-ST** Lüftung Technikum Stellsignal	ModBus RTU																																																										
	81	**ASP6-RLT6-M?-RW** Lüftung Technikum Rückführwert	ModBus RTU		1													1										1																											2		2					
	82	**ASP6-RLT6-M?-MW** Lüftung Technikum Messwert	ModBus RTU		1																																																			1		1					3.1.1) Trendlog
	83	**ASP6-RLT6-M?-MW** Lüftung Technikum Messwert	ModBus RTU		1																																																			1		1					3.1.1) Trendlog
	84	**ASP6-RLT6-M?-MW** Lüftung Technikum Messwert	ModBus RTU		1																																																			1		1					3.1.1) Trendlog

	Revision	Datum	Name
1			
2			
3			

Ersteller:	M.Wieland
Datum:	15.02.2026
Geprüft:	
Datum:	

Ersteller:
RR-Schema GmbH
Johann-Grienwald-Str.7
94137 Bayerbach

Kunde:
Muster Kunde
Muster Straße
Muster Ort

Projekt / Objekt:
Muster Projekt
Muster Straße
Muster Ort

Kommission:

Zeichnungsnummer:

LP3

ASP6
RLT6
Technikum / Verwaltung
Lüftung Technikum

/
RLT6

GA-Funktionsliste

ISP/ASP

Technikum / Verwaltung

ASP6

Technikum / Verwaltung Lüftun

ASP6-RLT6

		Datenpunkt (BAS+Klartext)	Integrationsart der Datenpunkte oderGrafiktyp	0. Integration	1. Ein -/Ausgabefunktionen physikalische				Werte		komplexe					2. Anwendungsfunktionen Logic		Überwachung und Steuerung												Regelung									Optimierung					Beleuchtung				Sonnenschutz					*	3. BAE + MBE Bedienung/Anzeige						Bemerkung
		Abschnitt		0.	1.1.				1.2.		1.3.					2.1.		2.2.												2.3.									2.4.					2.5.				2.6.					2.7.	3.1.						
		Spalte		1	1	2	3	4	1	2	1	2	3	4	5	1	2	1	2	3	4	5	6	7	8	9	10	11	12	1	2	3	4	5	6	7	8	9	1	2	3	4	5	1	2	3	4	1	2	3	4	5	1	1	2	3	4	5	6	
					AI - Analoge Eingabe	BI - Binäre Eingabe	AO - Analoge Ausgabe	BO - Binäre Ausgabe	AV - Analogwert	BV/MV - Binärewert(e)	SCH - Zeitplan	CAL - Kalender	NC - Alarm-/Ereignismeldung	LOG - Datenaufzeichnung	KO - Sonstige Komplexe Objekte	Zeiten (TP, TON, TOFF)	Arithmetische Berechnung	Grenzwertüberwachung (fest oder gleitend)	Betriebsstundenüberwachung	Ereignisüberwachung (Zählung)	Befehlsausführungsüberwachung	Anlagen-/Gerätestatus	Motorsteuerung	Blockierschutz	Umschaltung (Analogwert)	Folgesteuerung	Frostschutzsteuerung	Sicherheitssteuerung	Prioritätssteuerung	P- / PI- / PID-Regler	Sollwertführung / -kennlinie	Stellausgabe stetig	Stellausgabe 2-Punkt	Stellausgabe 3-Punkt	Stellausgabe 3-Punkt mit variabler Impulslän	Stellausgabe Pulsweitenmodulation	Begrenzung Sollwert/Stellwert	Parameterumschaltung	Energieniveau	Energierückgewinnung	h,x-Sollwertführung	Schaltzeitpunktoptimierung	Nachtkühlung	Lichtsteuerung	Treppenlichtschaltung	Tageslichtschaltung	Konstantlichtregelung	Sonnenschutz stellen	Sonnen-/Dämmerungsautomatik	Thermoautomatik	Witterungsschutz	Sonnenstandsberechnung	Sonstige Anwendungsfunktionen	Automationsfunktionen und Parameter	Grafik	Dynamisierung	Handlungsanweisung	Nachricht an externe Stellen	Historisierung in Datenbank	
	85	ASP6-RLT6-BSK?-SB Lüftung Technikum Schaltbefehl	physikalisch					1												1		1																																	1		1				
	86	ASP6-RLT6-BSK?-RMA Lüftung Technikum Rückmeldung Auf	physikalisch			1																1																																	1		1		1		
	87	ASP6-RLT6-BSK?-RMZ Lüftung Technikum Rückmeldung Zu	physikalisch			1																		1					1																										1		1				3.1.1) Event Log
!!	88	ASP6-RLT6-M?-ST Lüftung Technikum Stellsignal	ModBus RTU																																																									
	89	ASP6-RLT6-M?-RW Lüftung Technikum Rückführwert	ModBus RTU		1													1										1																										2		2				
	90	ASP6-RLT6-M?-MW Lüftung Technikum Messwert	ModBus RTU		1																																																		1		1				3.1.1) Trendlog
	91	ASP6-RLT6-M?-MW Lüftung Technikum Messwert	ModBus RTU		1																																																		1		1				3.1.1) Trendlog
	92	ASP6-RLT6-M?-MW Lüftung Technikum Messwert	ModBus RTU		1																																																		1		1				3.1.1) Trendlog
	93	ASP6-RLT6-BSK?-SB Lüftung Technikum Schaltbefehl	physikalisch					1												1		1																																	1		1				
	94	ASP6-RLT6-BSK?-RMA Lüftung Technikum Rückmeldung Auf	physikalisch			1																1																																	1		1		1		
	95	ASP6-RLT6-BSK?-RMZ Lüftung Technikum Rückmeldung Zu	physikalisch			1																		1					1																										1		1				3.1.1) Event Log
!!	96	ASP6-RLT6-M?-ST Lüftung Technikum Stellsignal	ModBus RTU																																																									
	97	ASP6-RLT6-M?-RW Lüftung Technikum Rückführwert	ModBus RTU		1													1										1																										2		2				
	98	ASP6-RLT6-M?-MW Lüftung Technikum Messwert	ModBus RTU		1																																																		1		1				3.1.1) Trendlog
	99	ASP6-RLT6-M?-MW Lüftung Technikum Messwert	ModBus RTU		1																																																		1		1				3.1.1) Trendlog
	100	ASP6-RLT6-M?-MW Lüftung Technikum Messwert	ModBus RTU		1																																																		1		1				3.1.1) Trendlog
	101	ASP6-RLT6-BSK?-SB Lüftung Technikum Schaltbefehl	physikalisch					1												1		1																																	1		1				
	102	ASP6-RLT6-BSK?-RMA Lüftung Technikum Rückmeldung Auf	physikalisch			1																1																																	1		1		1		
	103	ASP6-RLT6-BSK?-RMZ Lüftung Technikum Rückmeldung Zu	physikalisch			1																		1					1																										1		1				3.1.1) Event Log
!!	104	ASP6-RLT6-M?-ST Lüftung Technikum Stellsignal	ModBus RTU																																																									
	105	ASP6-RLT6-M?-RW Lüftung Technikum Rückführwert	ModBus RTU		1													1										1																										2		2				
	106	ASP6-RLT6-M?-MW Lüftung Technikum Messwert	ModBus RTU		1																																																		1		1				3.1.1) Trendlog
	107	ASP6-RLT6-M?-MW Lüftung Technikum Messwert	ModBus RTU		1																																																		1		1				3.1.1) Trendlog
	108	ASP6-RLT6-M?-MW Lüftung Technikum Messwert	ModBus RTU		1																																																		1		1				3.1.1) Trendlog
	109	ASP6-RLT6-BSK?-SB Lüftung Technikum Schaltbefehl	physikalisch					1												1		1																																	1		1				
	110	ASP6-RLT6-BSK?-RMA Lüftung Technikum Rückmeldung Auf	physikalisch			1																1																																	1		1		1		
	111	ASP6-RLT6-BSK?-RMZ Lüftung Technikum Rückmeldung Zu	physikalisch			1																		1					1																										1		1				3.1.1) Event Log
!!	112	ASP6-RLT6-M?-ST Lüftung Technikum Stellsignal	ModBus RTU																																																									

Revision			
1			
2			
3			

Ersteller:	M.Wieland
Datum:	15.02.2026
Geprüft:	
Datum:	

Ersteller:
RR-Schema GmbH
Johann-Grienwald-Str.7
94137 Bayerbach

Kunde:
Muster Kunde
Muster Straße
Muster Ort

Projekt / Objekt:
Muster Projekt
Muster Straße
Muster Ort

Kommission:

Zeichnungsnummer:

LP3

ASP6
RLT6
Technikum / Verwaltung
Lüftung Technikum

/
RLT6
157 / 219

GA-Funktionsliste

ISP/ASP

Technikum / Verwaltung

ASP6

Technikum / Verwaltung Lüftun

ASP6-RLT6

Nr	Datenpunkt (BAS+Klartext)	Integrationsart der Datenpunkte oder Grafiktyp	AI - Analoge Eingabe	BI - Binäre Eingabe	AO - Analoge Ausgabe	BO - Binäre Ausgabe	AV - Analogwert	BV/MV - Binärwert(e)	SCH - Zeitplan	CAL - Kalender	NC - Alarm-/Ereignismeldung	LOG - Datenaufzeichnung	KO - Sonstige Komplexe Objekte	Zeiten (TP, TON, TOFF)	Arithmetische Berechnung	Grenzwertüberwachung (fest oder gleitend)	Betriebsstundenüberwachung	Ereignisüberwachung (Zählung)	Befehlsausführungsüberwachung	Anlagen-/Gerätestatus	Motorsteuerung	Blockierschutz	Umschaltung (Analogwert)	Folgesteuerung	Frostschutzsteuerung	Sicherheitssteuerung	Prioritätssteuerung	P-/ PI-/ PID-Regler	Sollwertführung /-kennlinie	Stellausgabe stetig	Stellausgabe 2-Punkt	Stellausgabe 3-Punkt	Stellausgabe 3-Punkt mit variabler Impulslän.	Stellausgabe Pulsweitenmodulation	Begrenzung Sollwert/Stellwert	Parameterumschaltung	Energieniveau	Energierückgewinnung	h,x-Sollwertführung	Schaltzeitpunktoptimierung	Nachtkühlung	Lichtsteuerung	Treppenlichtschaltung	Tageslichtschaltung	Konstantlichtregelung	Sonnenschutz stellen	Sonnen-/Dämmerungsautomatik	Thermoautomatik	Witterungsschutz	Sonnenstandsberechnung	Sonstige Anwendungsfunktionen	Automationsfunktionen und Parameter	Grafik	Dynamisierung	Handlungsanweisung	Nachricht an externe Stellen	Historisierung in Datenbank	Bemerkung
		0. Integration	1. Ein -/Ausgabefunktionen: physikalische				Werte		komplexe					2. Anwendungsfunktionen: Logic		Überwachung und Steuerung												Regelung									Optimierung					Beleuchtung				Sonnenschutz					*	3. BAE + MBE: Bedienung/Anzeige						
	Abschnitt	0.	1.1.				1.2.		1.3.					2.1.		2.2.												2.3.									2.4.					2.5.				2.6.					2.7.	3.1.						
	Spalte	1	1	2	3	4	1	2	1	2	3	4	5	1	2	1	2	3	4	5	6	7	8	9	10	11	12	1	2	3	4	5	6	7	8	9	1	2	3	4	5	1	2	3	4	1	2	3	4	5	1	1	2	3	4	5	6	
113	**ASP6-RLT6-M?-RW** Lüftung Technikum Rückführwert	ModBus RTU	1													1										1																										2		2				
114	**ASP6-RLT6-M?-MW** Lüftung Technikum Messwert	ModBus RTU	1																																																	1		1				3.1.1) Trendlog
115	**ASP6-RLT6-M?-MW** Lüftung Technikum Messwert	ModBus RTU	1																																																	1		1				3.1.1) Trendlog
116	**ASP6-RLT6-M?-MW** Lüftung Technikum Messwert	ModBus RTU	1																																																	1		1				3.1.1) Trendlog
117	**ASP6-RLT6-BSK?-SB** Lüftung Technikum Schaltbefehl	physikalisch				1												1		1																																1		1				
118	**ASP6-RLT6-BSK?-RMA** Lüftung Technikum Rückmeldung Auf	physikalisch		1																1																																1		1		1		
119	**ASP6-RLT6-BSK?-RMZ** Lüftung Technikum Rückmeldung Zu	physikalisch		1																	1					1																										1		1				3.1.1) Event Log
120	**ASP6-RLT6-BSK?-SB** Lüftung Technikum Schaltbefehl	physikalisch				1												1		1																																1		1				
121	**ASP6-RLT6-BSK?-RMA** Lüftung Technikum Rückmeldung Auf	physikalisch		1																1																																1		1		1		
122	**ASP6-RLT6-BSK?-RMZ** Lüftung Technikum Rückmeldung Zu	physikalisch		1																	1					1																										1		1				3.1.1) Event Log
!! 123	**ASP6-RLT6-M?-ST** Lüftung Technikum Stellsignal	ModBus RTU																																																								
124	**ASP6-RLT6-M?-RW** Lüftung Technikum Rückführwert	ModBus RTU	1													1										1																										2		2				
125	**ASP6-RLT6-M?-MW** Lüftung Technikum Messwert	ModBus RTU	1																																																	1		1				3.1.1) Trendlog
126	**ASP6-RLT6-M?-MW** Lüftung Technikum Messwert	ModBus RTU	1																																																	1		1				3.1.1) Trendlog
127	**ASP6-RLT6-M?-MW** Lüftung Technikum Messwert	ModBus RTU	1																																																	1		1				3.1.1) Trendlog
!! 128	**ASP6-RLT6-M?-ST** Lüftung Technikum Stellsignal	ModBus RTU																																																						
129	**ASP6-RLT6-M?-RW** Lüftung Technikum Rückführwert	ModBus RTU	1													1										1																										2		2				
130	**ASP6-RLT6-M?-MW** Lüftung Technikum Messwert	ModBus RTU	1																																																	1		1				3.1.1) Trendlog
131	**ASP6-RLT6-M?-MW** Lüftung Technikum Messwert	ModBus RTU	1																																																	1		1				3.1.1) Trendlog
132	**ASP6-RLT6-M?-MW** Lüftung Technikum Messwert	ModBus RTU	1																																																	1		1				3.1.1) Trendlog
133	**ASP6-RLT6-BSK?-SB** Lüftung Technikum Schaltbefehl	physikalisch				1												1		1																																1		1				
134	**ASP6-RLT6-BSK?-RMA** Lüftung Technikum Rückmeldung Auf	physikalisch		1																1																																1		1		1		
135	**ASP6-RLT6-BSK?-RMZ** Lüftung Technikum Rückmeldung Zu	physikalisch		1																	1					1																										1		1				3.1.1) Event Log
136	**ASP6-RLT6-BSK?-SB** Lüftung Technikum Schaltbefehl	physikalisch				1												1		1																																1		1				
137	**ASP6-RLT6-BSK?-RMA** Lüftung Technikum Rückmeldung Auf	physikalisch		1																1																																1		1		1		
138	**ASP6-RLT6-BSK?-RMZ** Lüftung Technikum Rückmeldung Zu	physikalisch		1																	1					1																										1		1				3.1.1) Event Log
139	**ASP6-RLT6-BSK?-SB** Lüftung Technikum Schaltbefehl	physikalisch				1												1		1																																1		1				
140	**ASP6-RLT6-BSK?-RMA** Lüftung Technikum Rückmeldung Auf	physikalisch		1																1																																1		1		1		

GA-Funktionsliste

ISP/ASP

Technikum / Verwaltung

ASP6

Technikum / Verwaltung Lüftun

ASP6-RLT6

	Datenpunkt (BAS+Klartext)	Integrationsart der Datenpunkte oderGrafiktyp	0. Integration	1. Ein -/Ausgabefunktionen physikalische				Werte		komplexe					2. Anwendungsfunktionen Logic		Überwachung und Steuerung												Regelung										Optimierung					Beleuchtung				Sonnenschutz					*	3. BAE + MBE Bedienung/Anzeige					Bemerkung
	Abschnitt		0.	1.1.				1.2.		1.3.					2.1.		2.2.												2.3.										2.4.					2.5.				2.6.					2.7.	3.1.					
	Spalte		1	1	2	3	4	1	2	1	2	3	4	5	1	2	1	2	3	4	5	6	7	8	9	10	11	12	1	2	3	4	5	6	7	8	9	1	2	3	4	5	1	2	3	4	1	2	3	4	5	1	1	2	3	4	5	6	
				AI - Analoge Eingabe	BI - Binäre Eingabe	AO - Analoge Ausgabe	BO - Binäre Ausgabe	AV - Analogwert	BV/MV - Binärwert(e)	SCH - Zeitplan	CAL - Kalender	NC - Alarm-/Ereignismeldung	LOG - Datenaufzeichnung	KO - Sonstige Komplexe Objekte	Zeiten (TP, TON, TOFF)	Arithmetische Berechnung	Grenzwertüberwachung (fest oder gleitend)	Betriebsstundenüberwachung	Ereignisüberwachung (Zählung)	Befehlsausführungsüberwachung	Anlagen-/Gerätestatus	Motorsteuerung	Blockierschutz	Umschaltung (Analogwert)	Folgesteuerung	Frostschutzsteuerung	Sicherheitssteuerung	Prioritätssteuerung	P- / PI- / PID-Regler	Sollwertführung / -kennlinie	Stellausgabe stetig	Stellausgabe 2-Punkt	Stellausgabe 3-Punkt	Stellausgabe 3-Punkt mit variabler Impulslän	Stellausgabe Pulsweitenmodulation	Begrenzung Sollwert/Stellwert	Parameterumschaltung	Energieniveau	Energierückgewinnung	h,x-Sollwertführung	Schaltzeitpunktoptimierung	Nachtkühlung	Lichtsteuerung	Treppenlichtschaltung	Tageslichtschaltung	Konstantlichtregelung	Sonnenschutz stellen	Sonnen-/Dämmerungsautomatik	Thermoautomatik	Witterungsschutz	Sonnenstandsberechnung	Sonstige Anwendungsfunktionen	Automationsfunktionen und Parameter	Grafik	Dynamisierung	Handlungsanweisung	Nachricht an externe Stellen	Historisierung in Datenbank	
141	ASP6-RLT6-BSK?-RMZ Lüftung Technikum Rückmeldung Zu	physikalisch			1																	1					1																											1		1				3.1.1) Event Log
142	ASP6-RLT6-BSK?-SB Lüftung Technikum Schaltbefehl	physikalisch					1												1		1																																	1		1				
143	ASP6-RLT6-BSK?-RMA Lüftung Technikum Rückmeldung Auf	physikalisch			1																1																																	1		1		1		
144	ASP6-RLT6-BSK?-RMZ Lüftung Technikum Rückmeldung Zu	physikalisch			1																	1					1																											1		1				3.1.1) Event Log
145	ASP6-RLT6-BSK?-SB Lüftung Technikum Schaltbefehl	physikalisch					1												1		1																																	1		1				
146	ASP6-RLT6-BSK?-RMA Lüftung Technikum Rückmeldung Auf	physikalisch			1																1																																	1		1		1		
147	ASP6-RLT6-BSK?-RMZ Lüftung Technikum Rückmeldung Zu	physikalisch			1																	1					1																											1		1				3.1.1) Event Log
	====== ======			62	49	7	19										11		32		38	17					28		7	7	7																					150	2	150	13	32		

1			
2			
3			
	Revision	Datum	Name

Ersteller:	M.Wieland
Datum:	15.02.2026
Geprüft:	
Datum:	

Ersteller:
RR-Schema GmbH
Johann-Grienwald-Str.7
94137 Bayerbach

Kunde:
Muster Kunde
Muster Straße
Muster Ort

Projekt / Objekt:
Muster Projekt
Muster Straße
Muster Ort

Kommission:

Zeichnungsnummer:

LP3

ASP6
RLT6
Technikum / Verwaltung
Lüftung Technikum

/
RLT6
159 / 219

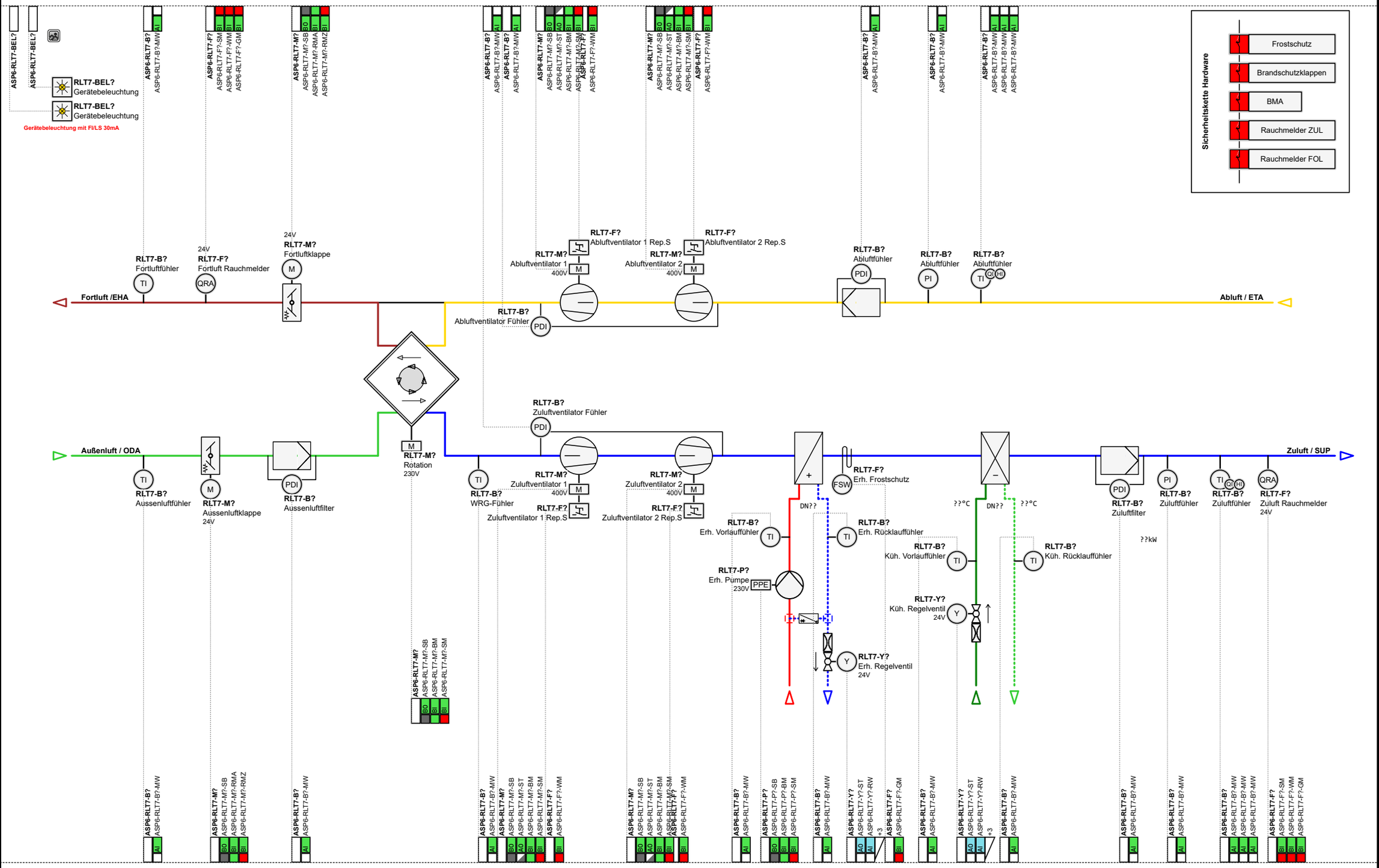

1			
2			
3			
	Revision	Datum	Name

Ersteller:	M.Wieland
Datum:	15.02.2026
Geprüft:	
Datum:	

Ersteller:
RR-Schema GmbH
Johann-Grienwald-Str.7
94137 Bayerbach

Kunde:
Muster Kunde
Muster Straße
Muster Ort

Projekt / Objekt:
Muster Projekt
Muster Straße
Muster Ort

Kommission:

Zeichnungsnummer:

LP3

ASP6
RLT7
Technikum / Verwaltung
Lüftung Verwaltung

1 / 3
RLT7
160 / 219

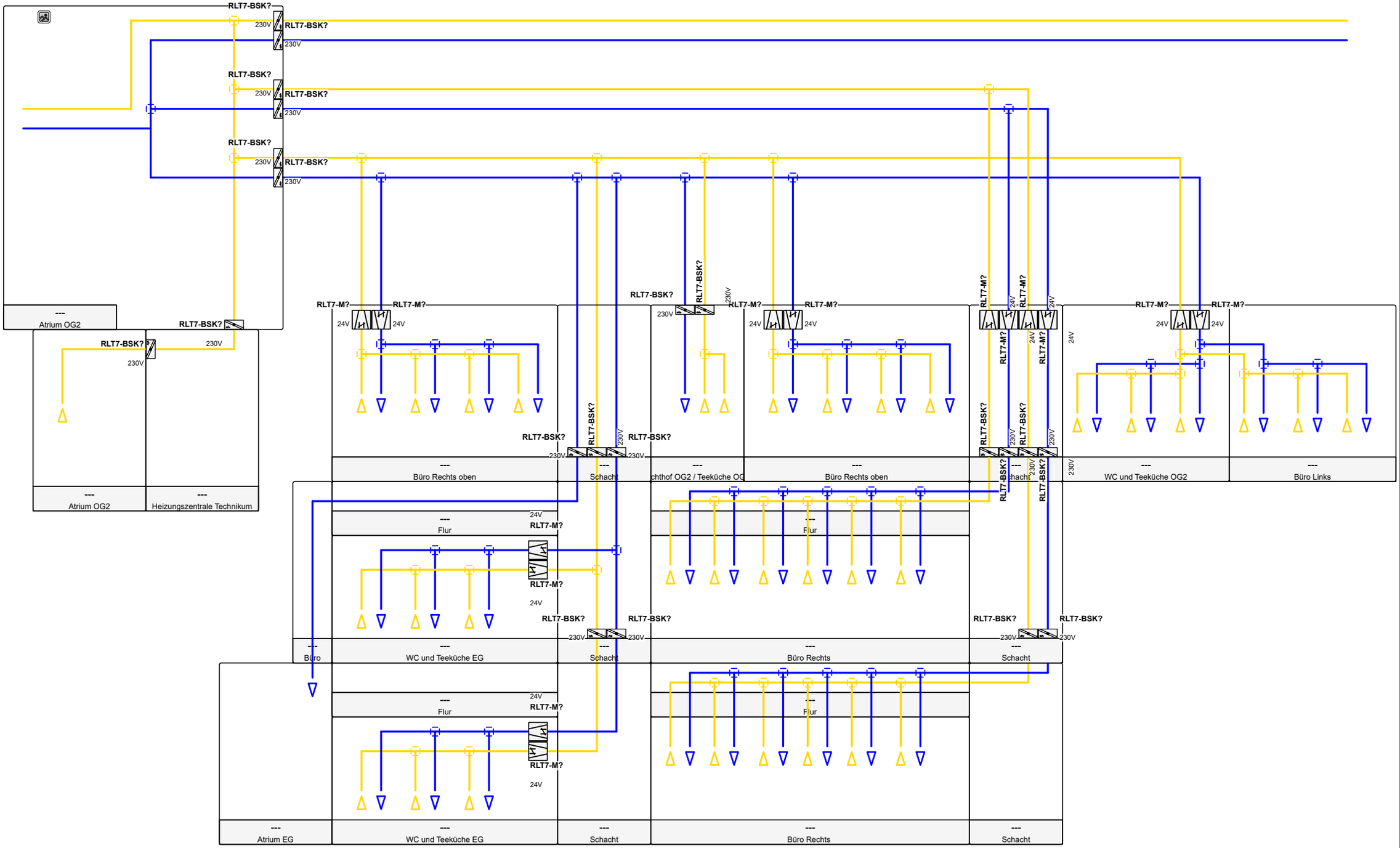

1			
2			
3			
	Revision	Datum	Name

Ersteller:	M.Wieland
Datum:	15.02.2026
Geprüft:	
Datum:	

Ersteller:
RR-Schema GmbH
Johann-Grienwald-Str.7
94137 Bayerbach

Kunde:
Muster Kunde
Muster Straße
Muster Ort

Projekt / Objekt:
Muster Projekt
Muster Straße
Muster Ort

Kommission:

Zeichnungsnummer:
LP3

ASP6
RLT7
Technikum / Verwaltung
Lüftung Verwaltung

2 / 3
RLT7
161 / 219

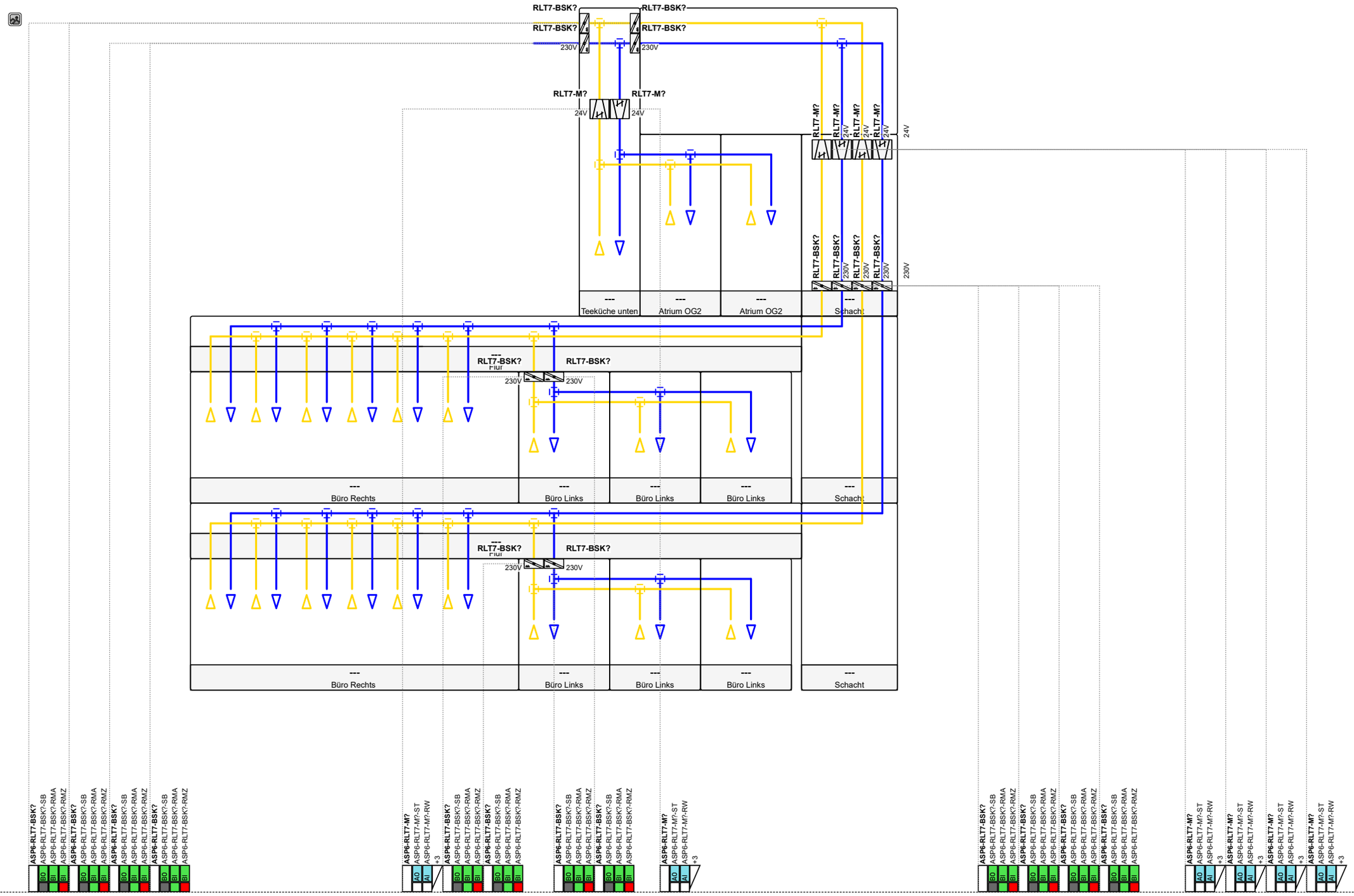

1			
2			
3			
	Revision	Datum	Name

Ersteller:	M.Wieland
Datum:	15.02.2026
Geprüft:	
Datum:	

Ersteller:
RR-Schema GmbH
Johann-Grienwald-Str.7
94137 Bayerbach

Kunde:
Muster Kunde
Muster Straße
Muster Ort

Projekt / Objekt:
Muster Projekt
Muster Straße
Muster Ort

Kommission:

Zeichnungsnummer:

LP3

ASP6
RLT7
Technikum / Verwaltung
Lüftung Verwaltung

3 / 3
RLT7
162 / 219

GA-Funktionsliste

ISP/ASP

Technikum / Verwaltung

ASP6

Technikum / Verwaltung Lüftun

ASP6-RLT7

Nr.	Datenpunkt (BAS+Klartext)	0. Integration: Integrationsart der Datenpunkte oderGrafiktyp (0./1)	1.1.1 AI - Analoge Eingabe	1.1.2 BI - Binäre Eingabe	1.1.3 AO - Analoge Ausgabe	1.1.4 BO - Binäre Ausgabe	1.2.1 AV - Analogwert	1.2.2 BV/MV - Binärwert(e)	1.3.1 SCH - Zeitplan	1.3.2 CAL - Kalender	1.3.3 NC - Alarm-/Ereignismeldung	1.3.4 LOG - Datenaufzeichnung	1.3.5 KO - Sonstige Komplexe Objekte	2.1.1 Zeiten (TP, TON, TOFF)	2.1.2 Arithmetische Berechnung	2.2.1 Grenzwertüberwachung (fest oder gleitend)	2.2.2 Betriebsstundenüberwachung	2.2.3 Ereignisüberwachung (Zählung)	2.2.4 Befehlsausführungsüberwachung	2.2.5 Anlagen-/Gerätestatus	2.2.6 Motorsteuerung	2.2.7 Blockierschutz	2.2.8 Umschaltung (Analogwert)	2.2.9 Folgesteuerung	2.2.10 Frostschutzsteuerung	2.2.11 Sicherheitssteuerung	2.2.12 Prioritätssteuerung	2.3.1 P-/ PI-/ PID-Regler	2.3.2 Sollwertführung /-kennlinie	2.3.3 Stellausgabe stetig	2.3.4 Stellausgabe 2-Punkt	2.3.5 Stellausgabe 3-Punkt	2.3.6 Stellausgabe 3-Punkt mit variabler Impulslän.	2.3.7 Stellausgabe Pulsweitenmodulation	2.3.8 Begrenzung Sollwert/Stellwert	2.3.9 Parameterumschaltung	2.4.1 Energieniveau	2.4.2 Energierückgewinnung	2.4.3 h,x-Sollwertführung	2.4.4 Schaltzeitpunktoptimierung	2.4.5 Nachtkühlung	2.5.1 Lichtsteuerung	2.5.2 Treppenlichtschaltung	2.5.3 Tageslichtschaltung	2.5.4 Konstantlichtregelung	2.6.1 Sonnenschutz stellen	2.6.2 Sonnen-/Dämmerungsautomatik	2.6.3 Thermoautomatik	2.6.4 Witterungsschutz	2.6.5 Sonnenstandsberechnung	2.7.1 Sonstige Anwendungsfunktionen	3.1.1 Automationsfunktionen und Parameter	3.1.2 Grafik	3.1.3 Dynamisierung	3.1.4 Handlungsanweisung	3.1.5 Nachricht an externe Stellen	3.1.6 Historisierung in Datenbank	Bemerkung
1	ASP6-RLT7-?-VDI Lüftung Verwaltung Anlagengrafik																																																				1	1	1				
2	ASP6-RLT7-B?-MW Lüftung Verwaltung Fortluftfühler Temperatur	physikalisch	1																																																	1		1				3.1.1) Trendlog
3	ASP6-RLT7-B?-MW Lüftung Verwaltung Aussenluftfühler Temperatur	physikalisch	1																																																	1		1				3.1.1) Trendlog
4	ASP6-RLT7-F?-SM Lüftung Verwaltung Fortluft Rauchmelder Störmeldung	physikalisch		1														1																																		1		1	1	1		
5	ASP6-RLT7-F?-WM Lüftung Verwaltung Fortluft Rauchmelder Verschmutzung	physikalisch		1														1																																		1		1	1	1		
6	ASP6-RLT7-F?-GM Lüftung Verwaltung Fortluft Rauchmelder Feuer	physikalisch		1																	1					1																										1		1				3.1.1) Event Log
7	ASP6-RLT7-M?-SB Lüftung Verwaltung Aussenluftklappe Schaltbefehl	physikalisch				1												1		1																																1		1				
8	ASP6-RLT7-M?-RMA Lüftung Verwaltung Aussenluftklappe Rückmeldung Auf	physikalisch		1																1																																1		1		1		
9	ASP6-RLT7-M?-RMZ Lüftung Verwaltung Aussenluftklappe Rückmeldung Zu	physikalisch		1																	1					1																										1		1				3.1.1) Event Log
10	ASP6-RLT7-M?-SB Lüftung Verwaltung Fortluftklappe Schaltbefehl	physikalisch				1												1		1																																1		1				
11	ASP6-RLT7-M?-RMA Lüftung Verwaltung Fortluftklappe Rückmeldung Auf	physikalisch		1																1																																1		1		1		
12	ASP6-RLT7-M?-RMZ Lüftung Verwaltung Fortluftklappe Rückmeldung Zu	physikalisch		1																	1					1																										1		1				3.1.1) Event Log
13	ASP6-RLT7-B?-MW Lüftung Verwaltung Aussenluftfilter Messwert	physikalisch	1																																																	1		1				3.1.1) Trendlog
14	ASP6-RLT7-M?-SB Lüftung Verwaltung Rotation Schaltbefehl	physikalisch				1												1		1																																1		1				
15	ASP6-RLT7-M?-BM Lüftung Verwaltung Rotation Betriebsmeldung	physikalisch		1																1																																1		1		1		
16	ASP6-RLT7-M?-SM Lüftung Verwaltung Rotation Störmeldung	physikalisch		1														1																																		1		1	1	1		
17	ASP6-RLT7-B?-MW Lüftung Verwaltung WRG-Fühler Temperatur	physikalisch	1																																																	1		1				3.1.1) Trendlog
18	ASP6-RLT7-B?-MW Lüftung Verwaltung Abluftventilator Fühler Messwert	physikalisch	1																																																	1		1				3.1.1) Trendlog
19	ASP6-RLT7-B?-MW Lüftung Verwaltung Zuluftventilator Fühler Messwert	physikalisch	1																																																	1		1				3.1.1) Trendlog
20	ASP6-RLT7-F?-WM Lüftung Verwaltung Abluftventilator 1 Rep.S Wartungsmeldung	physikalisch		1														1																																		1		1	1	1		
21	ASP6-RLT7-M?-SB Lüftung Verwaltung Abluftventilator 1 Schaltbefehl	physikalisch				1												1		1																																1		1				
22	ASP6-RLT7-M?-ST Lüftung Verwaltung Abluftventilator 1 Stellsignal	physikalisch			1																							1	1	1																						1		1				
23	ASP6-RLT7-M?-BM Lüftung Verwaltung Abluftventilator 1 Betriebsmeldung	physikalisch		1																1																																1		1		1		
24	ASP6-RLT7-M?-SM Lüftung Verwaltung Abluftventilator 1 Störmeldung	physikalisch		1														1																																		1		1	1	1		
25	ASP6-RLT7-M?-SB Lüftung Verwaltung Zuluftventilator 1 Schaltbefehl	physikalisch				1												1		1																																1		1				
26	ASP6-RLT7-M?-ST Lüftung Verwaltung Zuluftventilator 1 Stellsignal	physikalisch			1																							1	1	1																						1		1				
27	ASP6-RLT7-M?-BM Lüftung Verwaltung Zuluftventilator 1 Betriebsmeldung	physikalisch		1																1																																1		1		1		
28	ASP6-RLT7-M?-SM Lüftung Verwaltung Zuluftventilator 1 Störmeldung	physikalisch		1														1																																		1		1	1	1		

GA-Funktionsliste

ISP/ASP

Technikum / Verwaltung

ASP6

Technikum / Verwaltung Lüftun

ASP6-RLT7

	Datenpunkt (BAS+Klartext)	Integrationsart der Datenpunkte oderGrafiktyp	0. Integration	1. Ein -/Ausgabefunktionen – physikalische				Werte		komplexe					2. Anwendungsfunktionen – Logic		Überwachung und Steuerung												Regelung									Optimierung					Beleuchtung				Sonnenschutz					*	3. BAE + MBE – Bedienung/Anzeige						Bemerkung
				AI - Analoge Eingabe	BI - Binäre Eingabe	AO - Analoge Ausgabe	BO - Binäre Ausgabe	AV - Analogwert	BV/MV - Binärewert(e)	SCH - Zeitplan	CAL - Kalender	NC - Alarm-/Ereignismeldung	LOG - Datenaufzeichnung	KO - Sonstige Komplexe Objekte	Zeiten (TP, TON, TOFF)	Arithmetische Berechnung	Grenzwertüberwachung (fest oder gleitend)	Betriebsstundenüberwachung	Ereignisüberwachung (Zählung)	Befehlsausführungsüberwachung	Anlagen-/Gerätestatus	Motorsteuerung	Blockierschutz	Umschaltung (Analogwert)	Folgesteuerung	Frostschutzsteuerung	Sicherheitssteuerung	Prioritätssteuerung	P- / PI- / PID-Regler	Sollwertführung /-kennlinie	Stellausgabe stetig	Stellausgabe 2-Punkt	Stellausgabe 3-Punkt	Stellausgabe 3-Punkt mit variabler Impulslän.	Stellausgabe Pulsweitenmodulation	Begrenzung Sollwert/Stellwert	Parameterumschaltung	Energieniveau	Energierückgewinnung	h,x-Sollwertführung	Schaltzeitpunktoptimierung	Nachtkühlung	Lichtsteuerung	Treppenlichtschaltung	Tageslichtschaltung	Konstantlichtregelung	Sonnenschutz stellen	Sonnen-/Dämmerungsautomatik	Thermoautomatik	Witterungsschutz	Sonnenstandsberechnung	Sonstige Anwendungsfunktionen	Automationsfunktionen und Parameter	Grafik	Dynamisierung	Handlungsanweisung	Nachricht an externe Stellen	Historisierung in Datenbank	
	Abschnitt		0.	1.1.				1.2.		1.3.					2.1.		2.2.												2.3.									2.4.					2.5.				2.6.					2.7.	3.1.						
	Spalte		1	1	2	3	4	1	2	1	2	3	4	5	1	2	1	2	3	4	5	6	7	8	9	10	11	12	1	2	3	4	5	6	7	8	9	1	2	3	4	5	1	2	3	4	1	2	3	4	5	1	1	2	3	4	5	6	
29	**ASP6-RLT7-F?-WM** Lüftung Verwaltung Zuluftventilator 1 Rep.S Wartungsmeldung	physikalisch			1														1																																			1		1	1	1		
30	**ASP6-RLT7-F?-WM** Lüftung Verwaltung Abluftventilator 2 Rep.S Wartungsmeldung	physikalisch			1														1																																		1		1	1	1		
31	**ASP6-RLT7-M?-SB** Lüftung Verwaltung Abluftventilator 2 Schaltbefehl	physikalisch					1												1		1																																1		1				
32	**ASP6-RLT7-M?-ST** Lüftung Verwaltung Abluftventilator 2 Stellsignal	physikalisch				1																							1	1	1																						1		1				
33	**ASP6-RLT7-M?-BM** Lüftung Verwaltung Abluftventilator 2 Betriebsmeldung	physikalisch			1																1																																1		1		1		
34	**ASP6-RLT7-M?-SM** Lüftung Verwaltung Abluftventilator 2 Störmeldung	physikalisch			1														1																																		1		1	1	1		
35	**ASP6-RLT7-M?-SB** Lüftung Verwaltung Zuluftventilator 2 Schaltbefehl	physikalisch					1												1		1																																1		1				
36	**ASP6-RLT7-M?-ST** Lüftung Verwaltung Zuluftventilator 2 Stellsignal	physikalisch				1																							1	1	1																						1		1				
37	**ASP6-RLT7-M?-BM** Lüftung Verwaltung Zuluftventilator 2 Betriebsmeldung	physikalisch			1																1																																1		1		1		
38	**ASP6-RLT7-M?-SM** Lüftung Verwaltung Zuluftventilator 2 Störmeldung	physikalisch			1														1																																		1		1	1	1		
39	**ASP6-RLT7-F?-WM** Lüftung Verwaltung Zuluftventilator 2 Rep.S Wartungsmeldung	physikalisch			1														1																																		1		1	1	1		
40	**ASP6-RLT7-P?-SB** Lüftung Verwaltung Erh. Pumpe Schaltbefehl	physikalisch					1												1		1																																1		1				
41	**ASP6-RLT7-P?-BM** Lüftung Verwaltung Erh. Pumpe Betriebsmeldung	physikalisch			1																1																																1		1		1		
42	**ASP6-RLT7-P?-SM** Lüftung Verwaltung Erh. Pumpe Störmeldung	physikalisch			1														1																																		1		1	1	1		
43	**ASP6-RLT7-B?-MW** Lüftung Verwaltung Erh. Vorlauffühler Temperatur	physikalisch	1																																																		1		1				3.1.1) Trendlog
44	**ASP6-RLT7-F?-GM** Lüftung Verwaltung Erh. Frostschutz Gefahrenmeldung	physikalisch			1																	1					1																										1		1				3.1.1) Event Log
45	**ASP6-RLT7-B?-MW** Lüftung Verwaltung Erh. Rücklauffühler Temperatur	physikalisch	1																																																		1		1				3.1.1) Trendlog
46	**ASP6-RLT7-Y?-ST** Lüftung Verwaltung Erh. Regelventil Stellsignal	ModBus RTU				1																							1	1	1																						1		1				
47	**ASP6-RLT7-Y?-RW** Lüftung Verwaltung Erh. Regelventil Rückführwert	ModBus RTU	1														1										1																										2		2				
48	**ASP6-RLT7-Y?-MW** Lüftung Verwaltung Erh. Regelventil Vorlauftemperatur	ModBus RTU	1																																																		1		1				3.1.1) Trendlog
49	**ASP6-RLT7-Y?-MW** Lüftung Verwaltung Erh. Regelventil Rücklauftemperatur	ModBus RTU	1																																																		1		1				3.1.1) Trendlog
50	**ASP6-RLT7-Y?-MW** Lüftung Verwaltung Erh. Regelventil Durchfluss	ModBus RTU	1																																																		1		1				3.1.1) Trendlog
51	**ASP6-RLT7-B?-MW** Lüftung Verwaltung Abluftfühler Messwert	physikalisch	1																																																		1		1				3.1.1) Trendlog
52	**ASP6-RLT7-B?-MW** Lüftung Verwaltung Abluftfühler Messwert	physikalisch	1																																																		1		1				3.1.1) Trendlog
53	**ASP6-RLT7-B?-MW** Lüftung Verwaltung Küh. Vorlauffühler Temperatur	physikalisch	1																																																		1		1				3.1.1) Trendlog
54	**ASP6-RLT7-Y?-ST** Lüftung Verwaltung Küh. Regelventil Stellsignal	ModBus RTU				1																							1	1	1																						1		1				
55	**ASP6-RLT7-Y?-RW** Lüftung Verwaltung Küh. Regelventil Rückführwert	ModBus RTU	1														1										1																										2		2				
56	**ASP6-RLT7-Y?-MW** Lüftung Verwaltung Küh. Regelventil Vorlauftemperatur	ModBus RTU	1																																																		1		1				3.1.1) Trendlog

	Revision	Datum	Name
1			
2			
3			

Ersteller:	M.Wieland
Datum:	15.02.2026
Geprüft:	
Datum:	

Ersteller:
RR-Schema GmbH
Johann-Grienwald-Str.7
94137 Bayerbach

Kunde:
Muster Kunde
Muster Straße
Muster Ort

Projekt / Objekt:
Muster Projekt
Muster Straße
Muster Ort

Kommission:

Zeichnungsnummer:

LP3

ASP6
RLT7
Technikum / Verwaltung
Lüftung Verwaltung

/
RLT7
164 / 219

a	b	c	d	e	f	g	h	i	j

GA-Funktionsliste

ISP/ASP

Technikum / Verwaltung

ASP6

Technikum / Verwaltung Lüftun

ASP6-RLT7

Nr.	Datenpunkt (BAS+Klartext)	Integrationsart der Datenpunkte oderGrafiktyp	AI - Analoge Eingabe	BI - Binäre Eingabe	AO - Analoge Ausgabe	BO - Binäre Ausgabe	AV - Analogwert	BV/MV - Binärwert(e)	SCH - Zeitplan	CAL - Kalender	NC - Alarm-/Ereignismeldung	LOG - Datenaufzeichnung	KO - Sonstige Komplexe Objekte	Zeiten (TP, TON, TOFF)	Arithmetische Berechnung	Grenzwertüberwachung (fest oder gleitend)	Betriebsstundenüberwachung	Ereignisüberwachung (Zählung)	Befehlsausführungsüberwachung	Anlagen-/Gerätestatus	Motorsteuerung	Blockierschutz	Umschaltung (Analogwert)	Folgesteuerung	Frostschutzsteuerung	Sicherheitssteuerung	Prioritätssteuerung	P-/ PI-/ PID-Regler	Sollwertführung /-kennlinie	Stellausgabe stetig	Stellausgabe 2-Punkt	Stellausgabe 3-Punkt	Stellausgabe 3-Punkt mit variabler Impulslän.	Stellausgabe Pulsweitenmodulation	Begrenzung Sollwert/Stellwert	Parameterumschaltung	Energieniveau	Energierückgewinnung	h,x-Sollwertführung	Schaltzeitpunktoptimierung	Nachtkühlung	Lichtsteuerung	Treppenlichtschaltung	Tageslichtschaltung	Konstantlichtregelung	Sonnenschutz stellen	Sonnen-/Dämmerungsautomatik	Thermoautomatik	Witterungsschutz	Sonnenstandsberechnung	Sonstige Anwendungsfunktionen	Automationsfunktionen und Parameter	Grafik	Dynamisierung	Handlungsanweisung	Nachricht an externe Stellen	Historisierung in Datenbank	Bemerkung
		0.	1. Ein -/Ausgabefunktionen											2. Anwendungsfunktionen																																				3. BAE + MBE						
		Integration	physikalische				Werte		komplexe					Logic		Überwachung und Steuerung												Regelung									Optimierung					Beleuchtung				Sonnenschutz					*	Bedienung/Anzeige						
	Abschnitt	0.	1.1.				1.2.		1.3.					2.1.		2.2.												2.3.									2.4.					2.5.				2.6.					2.7.	3.1.						
	Spalte	1	1	2	3	4	1	2	1	2	3	4	5	1	2	1	2	3	4	5	6	7	8	9	10	11	12	1	2	3	4	5	6	7	8	9	1	2	3	4	5	1	2	3	4	1	2	3	4	5	1	1	2	3	4	5	6	
57	ASP6-RLT7-Y?-MW Lüftung Verwaltung Küh. Regelventil Rücklauftemperatur	ModBus RTU	x																																																	x		x				3.1.1) Trendlog
58	ASP6-RLT7-Y?-MW Lüftung Verwaltung Küh. Regelventil Durchfluss	ModBus RTU	x																																																	x		x				3.1.1) Trendlog
59	ASP6-RLT7-B?-MW Lüftung Verwaltung Abluftfühler Temperatur	physikalisch	x																																																	x		x				3.1.1) Trendlog
60	ASP6-RLT7-B?-MW Lüftung Verwaltung Abluftfühler Messwert	physikalisch	x																																																	x		x				3.1.1) Trendlog
61	ASP6-RLT7-B?-MW Lüftung Verwaltung Abluftfühler Messwert	physikalisch	x																																																	x		x				3.1.1) Trendlog
62	ASP6-RLT7-B?-MW Lüftung Verwaltung Küh. Rücklauffühler Temperatur	physikalisch	x																																																	x		x				3.1.1) Trendlog
63	ASP6-RLT7-B?-MW Lüftung Verwaltung Zuluftfilter Messwert	physikalisch	x																																																	x		x				3.1.1) Trendlog
64	ASP6-RLT7-B?-MW Lüftung Verwaltung Zuluftfühler Messwert	physikalisch	x																																																	x		x				3.1.1) Trendlog
65	ASP6-RLT7-B?-MW Lüftung Verwaltung Zuluftfühler Temperatur	physikalisch	x																																																	x		x				3.1.1) Trendlog
66	ASP6-RLT7-B?-MW Lüftung Verwaltung Zuluftfühler Messwert	physikalisch	x																																																	x		x				3.1.1) Trendlog
67	ASP6-RLT7-B?-MW Lüftung Verwaltung Zuluftfühler Messwert	physikalisch	x																																																	x		x				3.1.1) Trendlog
68	ASP6-RLT7-F?-SM Lüftung Verwaltung Zuluft Rauchmelder Störmeldung	physikalisch		x														x																																			x		x	x	x		
69	ASP6-RLT7-F?-WM Lüftung Verwaltung Zuluft Rauchmelder Verschmutzung	physikalisch		x														x																																			x		x	x	x		
70	ASP6-RLT7-F?-GM Lüftung Verwaltung Zuluft Rauchmelder Feuer	physikalisch		x																	x					x																											x		x				3.1.1) Event Log
71	ASP6-RLT7-?-VDI Lüftung Verwaltung Anlagengrafik																																																				x	x	x				
72	ASP6-RLT7-BSK?-SB Lüftung Verwaltung Schaltbefehl	physikalisch				x												x		x																																	x		x				
73	ASP6-RLT7-BSK?-RMA Lüftung Verwaltung Rückmeldung Auf	physikalisch		x																x																																	x		x		x		
74	ASP6-RLT7-BSK?-RMZ Lüftung Verwaltung Rückmeldung Zu	physikalisch		x																	x					x																											x		x				3.1.1) Event Log
75	ASP6-RLT7-BSK?-SB Lüftung Verwaltung Schaltbefehl	physikalisch				x												x		x																																	x		x				
76	ASP6-RLT7-BSK?-RMA Lüftung Verwaltung Rückmeldung Auf	physikalisch		x																x																																	x		x		x		
77	ASP6-RLT7-BSK?-RMZ Lüftung Verwaltung Rückmeldung Zu	physikalisch		x																	x					x																											x		x				3.1.1) Event Log
78	ASP6-RLT7-BSK?-SB Lüftung Verwaltung Schaltbefehl	physikalisch				x												x		x																																	x		x				
79	ASP6-RLT7-BSK?-RMA Lüftung Verwaltung Rückmeldung Auf	physikalisch		x																x																																	x		x		x		
80	ASP6-RLT7-BSK?-RMZ Lüftung Verwaltung Rückmeldung Zu	physikalisch		x																	x					x																											x		x				3.1.1) Event Log
81	ASP6-RLT7-BSK?-SB Lüftung Verwaltung Schaltbefehl	physikalisch				x												x		x																																	x		x				
82	ASP6-RLT7-BSK?-RMA Lüftung Verwaltung Rückmeldung Auf	physikalisch		x																x																																	x		x		x		
83	ASP6-RLT7-BSK?-RMZ Lüftung Verwaltung Rückmeldung Zu	physikalisch		x																	x					x																											x		x				3.1.1) Event Log
84	ASP6-RLT7-BSK?-SB Lüftung Verwaltung Schaltbefehl	physikalisch				x												x		x																																	x		x				

GA-Funktionsliste

ISP/ASP

Technikum / Verwaltung

ASP6

Technikum / Verwaltung Lüftun

ASP6-RLT7

Nr.	Datenpunkt (BAS+Klartext)	0. Integration: Integrationsart der Datenpunkte oderGrafiktyp	1.1.1 AI - Analoge Eingabe	1.1.2 BI - Binäre Eingabe	1.1.3 AO - Analoge Ausgabe	1.1.4 BO - Binäre Ausgabe	1.2.1 AV - Analogwert	1.2.2 BV/MV - Binärwert(e)	1.3.1 SCH - Zeitplan	1.3.2 CAL - Kalender	1.3.3 NC - Alarm-/Ereignismeldung	1.3.4 LOG - Datenaufzeichnung	1.3.5 KO - Sonstige Komplexe Objekte	2.1.1 Zeiten (TP, TON, TOFF)	2.1.2 Arithmetische Berechnung	2.2.1 Grenzwertüberwachung (fest oder gleitend)	2.2.2 Betriebsstundenüberwachung	2.2.3 Ereignisüberwachung (Zählung)	2.2.4 Befehlsausführungsüberwachung	2.2.5 Anlagen-/Gerätestatus	2.2.6 Motorsteuerung	2.2.7 Blockierschutz	2.2.8 Umschaltung (Analogwert)	2.2.9 Folgesteuerung	2.2.10 Frostschutzsteuerung	2.2.11 Sicherheitssteuerung	2.2.12 Prioritätssteuerung	2.3.1 P-/ PI-/ PID-Regler	2.3.2 Sollwertführung /-kennlinie	2.3.3 Stellausgabe stetig	2.3.4 Stellausgabe 2-Punkt	2.3.5 Stellausgabe 3-Punkt	2.3.6 Stellausgabe 3-Punkt mit variabler Impulslän	2.3.7 Stellausgabe Pulsweitenmodulation	2.3.8 Begrenzung Sollwert/Stellwert	2.3.9 Parameterumschaltung	2.4.1 Energieniveau	2.4.2 Energierückgewinnung	2.4.3 h,x-Sollwertführung	2.4.4 Schaltzeitpunktoptimierung	2.4.5 Nachtkühlung	2.5.1 Lichtsteuerung	2.5.2 Treppenlichtschaltung	2.5.3 Tageslichtschaltung	2.5.4 Konstantlichtregelung	2.6.1 Sonnenschutz stellen	2.6.2 Sonnen-/Dämmerungsautomatik	2.6.3 Thermoautomatik	2.6.4 Witterungsschutz	2.6.5 Sonnenstandsberechnung	2.7.1 Sonstige Anwendungsfunktionen	3.1.1 Automationsfunktionen und Parameter	3.1.2 Grafik	3.1.3 Dynamisierung	3.1.4 Handlungsanweisung	3.1.5 Nachricht an externe Stellen	3.1.6 Historisierung in Datenbank	Bemerkung
85	ASP6-RLT7-BSK?-RMA Lüftung Verwaltung Rückmeldung Auf	physikalisch		1																1																																		1		1		1		
86	ASP6-RLT7-BSK?-RMZ Lüftung Verwaltung Rückmeldung Zu	physikalisch		1																	1					1																										1		1				3.1.1) Event Log
87	ASP6-RLT7-BSK?-SB Lüftung Verwaltung Schaltbefehl	physikalisch				1												1		1																																1		1				
88	ASP6-RLT7-BSK?-RMA Lüftung Verwaltung Rückmeldung Auf	physikalisch		1																1																																		1		1		1		
89	ASP6-RLT7-BSK?-RMZ Lüftung Verwaltung Rückmeldung Zu	physikalisch		1																	1					1																										1		1				3.1.1) Event Log
90	ASP6-RLT7-BSK?-SB Lüftung Verwaltung Schaltbefehl	physikalisch				1												1		1																																1		1				
91	ASP6-RLT7-BSK?-RMA Lüftung Verwaltung Rückmeldung Auf	physikalisch		1																1																																		1		1		1		
92	ASP6-RLT7-BSK?-RMZ Lüftung Verwaltung Rückmeldung Zu	physikalisch		1																	1					1																										1		1				3.1.1) Event Log
93	ASP6-RLT7-BSK?-SB Lüftung Verwaltung Schaltbefehl	physikalisch				1												1		1																																1		1				
94	ASP6-RLT7-BSK?-RMA Lüftung Verwaltung Rückmeldung Auf	physikalisch		1																1																																		1		1		1		
95	ASP6-RLT7-BSK?-RMZ Lüftung Verwaltung Rückmeldung Zu	physikalisch		1																	1					1																										1		1				3.1.1) Event Log
!! 96	ASP6-RLT7-M?-ST Lüftung Verwaltung Stellsignal	ModBus RTU																																																								
97	ASP6-RLT7-M?-RW Lüftung Verwaltung Rückführwert	ModBus RTU	1													1										1																										2		2				
98	ASP6-RLT7-M?-MW Lüftung Verwaltung Messwert	ModBus RTU	1																																																	1		1				3.1.1) Trendlog
99	ASP6-RLT7-M?-MW Lüftung Verwaltung Messwert	ModBus RTU	1																																																	1		1				3.1.1) Trendlog
100	ASP6-RLT7-M?-MW Lüftung Verwaltung Messwert	ModBus RTU	1																																																	1		1				3.1.1) Trendlog
!! 101	ASP6-RLT7-M?-ST Lüftung Verwaltung Stellsignal	ModBus RTU																																																								
102	ASP6-RLT7-M?-RW Lüftung Verwaltung Rückführwert	ModBus RTU	1													1										1																										2		2				
103	ASP6-RLT7-M?-MW Lüftung Verwaltung Messwert	ModBus RTU	1																																																	1		1				3.1.1) Trendlog
104	ASP6-RLT7-M?-MW Lüftung Verwaltung Messwert	ModBus RTU	1																																																	1		1				3.1.1) Trendlog
105	ASP6-RLT7-M?-MW Lüftung Verwaltung Messwert	ModBus RTU	1																																																	1		1				3.1.1) Trendlog
!! 106	ASP6-RLT7-M?-ST Lüftung Verwaltung Stellsignal	ModBus RTU																																																								
107	ASP6-RLT7-M?-RW Lüftung Verwaltung Rückführwert	ModBus RTU	1													1										1																										2		2				
108	ASP6-RLT7-M?-MW Lüftung Verwaltung Messwert	ModBus RTU	1																																																	1		1				3.1.1) Trendlog
109	ASP6-RLT7-M?-MW Lüftung Verwaltung Messwert	ModBus RTU	1																																																	1		1				3.1.1) Trendlog
110	ASP6-RLT7-M?-MW Lüftung Verwaltung Messwert	ModBus RTU	1																																																	1		1				3.1.1) Trendlog
!! 111	ASP6-RLT7-M?-ST Lüftung Verwaltung Stellsignal	ModBus RTU																																																								
112	ASP6-RLT7-M?-RW Lüftung Verwaltung Rückführwert	ModBus RTU	1													1										1																										2		2				

GA-Funktionsliste

ISP/ASP

Technikum / Verwaltung

ASP6

Technikum / Verwaltung Lüftun

ASP6-RLT7

		Datenpunkt (BAS+Klartext)	Integrationsart der Datenpunkte oderGrafiktyp	0. Integration	1. Ein -/Ausgabefunktionen physikalische				Werte		komplexe					2. Anwendungsfunktionen Logic		Überwachung und Steuerung												Regelung										Optimierung					Beleuchtung				Sonnenschutz					*	3. BAE + MBE Bedienung/Anzeige						Bemerkung
				Abschnitt	0.	1.1.				1.2.		1.3.					2.1.		2.2.											2.3.									2.4.					2.5.				2.6.					2.7.	3.1.						
				Spalte	1	1	2	3	4	1	2	1	2	3	4	5	1	2	1	2	3	4	5	6	7	8	9	10	11	12	1	2	3	4	5	6	7	8	9	1	2	3	4	5	1	2	3	4	1	2	3	4	5	1	1	2	3	4	5	6	
						AI - Analoge Eingabe	BI - Binäre Eingabe	AO - Analoge Ausgabe	BO - Binäre Ausgabe	AV - Analogwert	BV/MV - Binärewert(e)	SCH - Zeitplan	CAL - Kalender	NC - Alarm-/Ereignismeldung	LOG - Datenaufzeichnung	KO - Sonstige Komplexe Objekte	Zeiten (TP, TON, TOFF)	Arithmetische Berechnung	Grenzwertüberwachung (fest oder gleitend)	Betriebsstundenüberwachung	Ereignisüberwachung (Zählung)	Befehlsausführungsüberwachung	Anlagen-/Gerätestatus	Motorsteuerung	Blockierschutz	Umschaltung (Analogwert)	Folgesteuerung	Frostschutzsteuerung	Sicherheitssteuerung	Prioritätssteuerung	P- / PI- / PID-Regler	Sollwertführung / -kennlinie	Stellausgabe stetig	Stellausgabe 2-Punkt	Stellausgabe 3-Punkt	Stellausgabe 3-Punkt mit variabler Impulslän	Stellausgabe Pulsweitenmodulation	Begrenzung Sollwert/Stellwert	Parameterumschaltung	Energieniveau	Energierückgewinnung	h,x-Sollwertführung	Schaltzeitpunktoptimierung	Nachtkühlung	Lichtsteuerung	Treppenlichtschaltung	Tageslichtschaltung	Konstantlichtregelung	Sonnenschutz stellen	Sonnen-/Dämmerungsautomatik	Thermoautomatik	Witterungsschutz	Sonnenstandsberechnung	Sonstige Anwendungsfunktionen	Automationsfunktionen und Parameter	Grafik	Dynamisierung	Handlungsanweisung	Nachricht an externe Stellen	Historisierung in Datenbank	
	113	ASP6-RLT7-M?-MW Lüftung Verwaltung Messwert	ModBus RTU		1																																																		1		1				3.1.1) Trendlog
	114	ASP6-RLT7-M?-MW Lüftung Verwaltung Messwert	ModBus RTU		1																																																	1		1				3.1.1) Trendlog
	115	ASP6-RLT7-M?-MW Lüftung Verwaltung Messwert	ModBus RTU		1																																																	1		1				3.1.1) Trendlog
!!	116	ASP6-RLT7-M?-ST Lüftung Verwaltung Stellsignal	ModBus RTU																																																										
	117	ASP6-RLT7-M?-RW Lüftung Verwaltung Rückführwert	ModBus RTU		1														1										1																										2		2				
	118	ASP6-RLT7-M?-MW Lüftung Verwaltung Messwert	ModBus RTU		1																																																		1		1				3.1.1) Trendlog
	119	ASP6-RLT7-M?-MW Lüftung Verwaltung Messwert	ModBus RTU		1																																																		1		1				3.1.1) Trendlog
	120	ASP6-RLT7-M?-MW Lüftung Verwaltung Messwert	ModBus RTU		1																																																		1		1				3.1.1) Trendlog
!!	121	ASP6-RLT7-M?-ST Lüftung Verwaltung Stellsignal	ModBus RTU																																																									
	122	ASP6-RLT7-M?-RW Lüftung Verwaltung Rückführwert	ModBus RTU		1														1										1																										2		2				
	123	ASP6-RLT7-M?-MW Lüftung Verwaltung Messwert	ModBus RTU		1																																																		1		1				3.1.1) Trendlog
	124	ASP6-RLT7-M?-MW Lüftung Verwaltung Messwert	ModBus RTU		1																																																		1		1				3.1.1) Trendlog
	125	ASP6-RLT7-M?-MW Lüftung Verwaltung Messwert	ModBus RTU		1																																																		1		1				3.1.1) Trendlog
	126	ASP6-RLT7-BSK?-SB Lüftung Verwaltung Schaltbefehl	physikalisch						1												1		1																																1		1				
	127	ASP6-RLT7-BSK?-RMA Lüftung Verwaltung Rückmeldung Auf	physikalisch			1																	1																																1		1		1		
	128	ASP6-RLT7-BSK?-RMZ Lüftung Verwaltung Rückmeldung Zu	physikalisch			1																			1					1																										1		1				3.1.1) Event Log
	129	ASP6-RLT7-BSK?-SB Lüftung Verwaltung Schaltbefehl	physikalisch						1												1		1																																1		1				
	130	ASP6-RLT7-BSK?-RMA Lüftung Verwaltung Rückmeldung Auf	physikalisch			1																	1																																1		1		1		
	131	ASP6-RLT7-BSK?-RMZ Lüftung Verwaltung Rückmeldung Zu	physikalisch			1																			1					1																										1		1				3.1.1) Event Log
	132	ASP6-RLT7-BSK?-SB Lüftung Verwaltung Schaltbefehl	physikalisch						1												1		1																																1		1				
	133	ASP6-RLT7-BSK?-RMA Lüftung Verwaltung Rückmeldung Auf	physikalisch			1																	1																																1		1		1		
	134	ASP6-RLT7-BSK?-RMZ Lüftung Verwaltung Rückmeldung Zu	physikalisch			1																			1					1																										1		1				3.1.1) Event Log
	135	ASP6-RLT7-BSK?-SB Lüftung Verwaltung Schaltbefehl	physikalisch						1												1		1																																1		1				
	136	ASP6-RLT7-BSK?-RMA Lüftung Verwaltung Rückmeldung Auf	physikalisch			1																	1																																1		1		1		
	137	ASP6-RLT7-BSK?-RMZ Lüftung Verwaltung Rückmeldung Zu	physikalisch			1																			1					1																										1		1				3.1.1) Event Log
	138	ASP6-RLT7-BSK?-SB Lüftung Verwaltung Schaltbefehl	physikalisch						1												1		1																																1		1				
	139	ASP6-RLT7-BSK?-RMA Lüftung Verwaltung Rückmeldung Auf	physikalisch			1																	1																																1		1		1		
	140	ASP6-RLT7-BSK?-RMZ Lüftung Verwaltung Rückmeldung Zu	physikalisch			1																			1					1																										1		1				3.1.1) Event Log

	Revision	Datum	Name
1			
2			
3			

Ersteller:	M.Wieland
Datum:	15.02.2026
Geprüft:	
Datum:	

Ersteller:
RR-Schema GmbH
Johann-Grienwald-Str.7
94137 Bayerbach

Kunde:
Muster Kunde
Muster Straße
Muster Ort

Projekt / Objekt:
Muster Projekt
Muster Straße
Muster Ort

Kommission:

Zeichnungsnummer:

LP3

ASP6 /
RLT7
Technikum / Verwaltung
Lüftung Verwaltung

RLT7
167 / 219

GA-Funktionsliste

ISP/ASP

Technikum / Verwaltung

ASP6

Technikum / Verwaltung Lüftun

ASP6-RLT7

		Datenpunkt (BAS+Klartext)	Integrationsart der Datenpunkte oderGrafiktyp	0. Integration	1. Ein -/Ausgabefunktionen physikalische				Werte		komplexe					2. Anwendungsfunktionen Logic		Überwachung und Steuerung												Regelung									Optimierung				Beleuchtung				Sonnenschutz					*	3. BAE + MBE Bedienung/Anzeige						Bemerkung
		Abschnitt		0.	1.1.				1.2.		1.3.					2.1.		2.2.												2.3.									2.4.				2.5.				2.6.					2.7.	3.1.						
		Spalte		1	1	2	3	4	1	2	1	2	3	4	5	1	2	1	2	3	4	5	6	7	8	9	10	11	12	1	2	3	4	5	6	7	8	9	1	2	3	4	5	1	2	3	4	1	2	3	4	5	1	1	2	3	4	5	6	
					AI - Analoge Eingabe	BI - Binäre Eingabe	AO - Analoge Ausgabe	BO - Binäre Ausgabe	AV - Analogwert	BV/MV - Binärwert(e)	SCH - Zeitplan	CAL - Kalender	NC - Alarm-/Ereignismeldung	LOG - Datenaufzeichnung	KO - Sonstige Komplexe Objekte	Zeiten (TP, TON, TOFF)	Arithmetische Berechnung	Grenzwertüberwachung (fest oder gleitend)	Betriebsstundenüberwachung	Ereignisüberwachung (Zählung)	Befehlsausführungsüberwachung	Anlagen-/Gerätestatus	Motorsteuerung	Blockierschutz	Umschaltung (Analogwert)	Folgesteuerung	Frostschutzsteuerung	Sicherheitssteuerung	Prioritätssteuerung	P- / PI- / PID-Regler	Sollwertführung / -kennlinie	Stellausgabe stetig	Stellausgabe 2-Punkt	Stellausgabe 3-Punkt	Stellausgabe 3-Punkt mit variabler Impulslän	Stellausgabe Pulsweitenmodulation	Begrenzung Sollwert/Stellwert	Parameterumschaltung	Energieniveau	Energierückgewinnung	h,x-Sollwertführung	Schaltzeitpunktoptimierung	Nachtkühlung	Lichtsteuerung	Treppenlichtschaltung	Tageslichtschaltung	Konstantlichtregelung	Sonnenschutz stellen	Sonnen-/Dämmerungsautomatik	Thermoautomatik	Witterungsschutz	Sonnenstandsberechnung	Sonstige Anwendungsfunktionen	Automationsfunktionen und Parameter	Grafik	Dynamisierung	Handlungsanweisung	Nachricht an externe Stellen	Historisierung in Datenbank	
	141	ASP6-RLT7-BSK?-SB Lüftung Verwaltung Schaltbefehl	physikalisch					1												1		1																															1		1					
	142	ASP6-RLT7-BSK?-RMA Lüftung Verwaltung Rückmeldung Auf	physikalisch			1																	1																															1		1		1		
	143	ASP6-RLT7-BSK?-RMZ Lüftung Verwaltung Rückmeldung Zu	physikalisch			1																		1				1																									1		1				3.1.1) Event Log
	144	ASP6-RLT7-BSK?-SB Lüftung Verwaltung Schaltbefehl	physikalisch					1												1		1																															1		1					
	145	ASP6-RLT7-BSK?-RMA Lüftung Verwaltung Rückmeldung Auf	physikalisch			1																	1																															1		1		1		
	146	ASP6-RLT7-BSK?-RMZ Lüftung Verwaltung Rückmeldung Zu	physikalisch			1																		1				1																									1		1				3.1.1) Event Log
!!	147	ASP6-RLT7-M?-ST Lüftung Verwaltung Stellsignal	ModBus RTU																																																								
	148	ASP6-RLT7-M?-RW Lüftung Verwaltung Rückführwert	ModBus RTU		1													1										1																									2		2				
	149	ASP6-RLT7-M?-MW Lüftung Verwaltung Messwert	ModBus RTU		1																																																1		1				3.1.1) Trendlog
	150	ASP6-RLT7-M?-MW Lüftung Verwaltung Messwert	ModBus RTU		1																																																1		1				3.1.1) Trendlog
	151	ASP6-RLT7-M?-MW Lüftung Verwaltung Messwert	ModBus RTU		1																																																1		1				3.1.1) Trendlog
!!	152	ASP6-RLT7-M?-ST Lüftung Verwaltung Stellsignal	ModBus RTU																																																								
	153	ASP6-RLT7-M?-RW Lüftung Verwaltung Rückführwert	ModBus RTU		1													1										1																									2		2				
	154	ASP6-RLT7-M?-MW Lüftung Verwaltung Messwert	ModBus RTU		1																																																1		1				3.1.1) Trendlog
	155	ASP6-RLT7-M?-MW Lüftung Verwaltung Messwert	ModBus RTU		1																																																1		1				3.1.1) Trendlog
	156	ASP6-RLT7-M?-MW Lüftung Verwaltung Messwert	ModBus RTU		1																																																1		1				3.1.1) Trendlog
!!	157	ASP6-RLT7-M?-ST Lüftung Verwaltung Stellsignal	ModBus RTU																																																								
	158	ASP6-RLT7-M?-RW Lüftung Verwaltung Rückführwert	ModBus RTU		1													1										1																									2		2				
	159	ASP6-RLT7-M?-MW Lüftung Verwaltung Messwert	ModBus RTU		1																																																1		1				3.1.1) Trendlog
	160	ASP6-RLT7-M?-MW Lüftung Verwaltung Messwert	ModBus RTU		1																																																1		1				3.1.1) Trendlog
	161	ASP6-RLT7-M?-MW Lüftung Verwaltung Messwert	ModBus RTU		1																																																1		1				3.1.1) Trendlog
	162	ASP6-RLT7-BSK?-SB Lüftung Verwaltung Schaltbefehl	physikalisch					1												1		1																															1		1				
	163	ASP6-RLT7-BSK?-RMA Lüftung Verwaltung Rückmeldung Auf	physikalisch			1																	1																															1		1		1		
	164	ASP6-RLT7-BSK?-RMZ Lüftung Verwaltung Rückmeldung Zu	physikalisch			1																		1				1																									1		1				3.1.1) Event Log
!!	165	ASP6-RLT7-M?-ST Lüftung Verwaltung Stellsignal	ModBus RTU																																																								
	166	ASP6-RLT7-M?-RW Lüftung Verwaltung Rückführwert	ModBus RTU		1													1										1																									2		2				
	167	ASP6-RLT7-M?-MW Lüftung Verwaltung Messwert	ModBus RTU		1																																																1		1				3.1.1) Trendlog
	168	ASP6-RLT7-M?-MW Lüftung Verwaltung Messwert	ModBus RTU		1																																																1		1				3.1.1) Trendlog

1			
2			
3			
	Revision	Datum	Name

Ersteller:	M.Wieland
Datum:	15.02.2026
Geprüft:	
Datum:	

Ersteller:
RR-Schema GmbH
Johann-Grienwald-Str.7
94137 Bayerbach

Kunde:
Muster Kunde
Muster Straße
Muster Ort

Projekt / Objekt:
Muster Projekt
Muster Straße
Muster Ort

Kommission:

Zeichnungsnummer:

LP3

ASP6
RLT7
Technikum / Verwaltung
Lüftung Verwaltung

/
RLT7
168 / 219

a	b	c	d	e	f	g	h	i	j

GA-Funktionsliste

ISP/ASP

Technikum / Verwaltung

ASP6

Technikum / Verwaltung Lüftun

ASP6-RLT7

!!	Nr	Datenpunkt (BAS+Klartext)	0.1 Integration: Integrationsart der Datenpunkte oderGrafiktyp	1.1.1 AI - Analoge Eingabe	1.1.2 BI - Binäre Eingabe	1.1.3 AO - Analoge Ausgabe	1.1.4 BO - Binäre Ausgabe	1.2.1 AV - Analogwert	1.2.2 BV/MV - Binärewert(e)	1.3.1 SCH - Zeitplan	1.3.2 CAL - Kalender	1.3.3 NC - Alarm-/Ereignismeldung	1.3.4 LOG - Datenaufzeichnung	1.3.5 KO - Sonstige Komplexe Objekte	2.1.1 Zeiten (TP, TON, TOFF)	2.1.2 Arithmetische Berechnung
	169	ASP6-RLT7-M?-MW Lüftung Verwaltung Messwert	ModBus RTU	1												
	170	ASP6-RLT7-BSK?-SB Lüftung Verwaltung Schaltbefehl	physikalisch				1									
	171	ASP6-RLT7-BSK?-RMA Lüftung Verwaltung Rückmeldung Auf	physikalisch		1											
	172	ASP6-RLT7-BSK?-RMZ Lüftung Verwaltung Rückmeldung Zu	physikalisch		1											
!!	173	ASP6-RLT7-M?-ST Lüftung Verwaltung Stellsignal	ModBus RTU													
	174	ASP6-RLT7-M?-RW Lüftung Verwaltung Rückführwert	ModBus RTU	1												
	175	ASP6-RLT7-M?-MW Lüftung Verwaltung Messwert	ModBus RTU	1												
	176	ASP6-RLT7-M?-MW Lüftung Verwaltung Messwert	ModBus RTU	1												
	177	ASP6-RLT7-M?-MW Lüftung Verwaltung Messwert	ModBus RTU	1												
	178	ASP6-RLT7-BSK?-SB Lüftung Verwaltung Schaltbefehl	physikalisch				1									
	179	ASP6-RLT7-BSK?-RMA Lüftung Verwaltung Rückmeldung Auf	physikalisch		1											
	180	ASP6-RLT7-BSK?-RMZ Lüftung Verwaltung Rückmeldung Zu	physikalisch		1											
	181	ASP6-RLT7-BSK?-SB Lüftung Verwaltung Schaltbefehl	physikalisch				1									
	182	ASP6-RLT7-BSK?-RMA Lüftung Verwaltung Rückmeldung Auf	physikalisch		1											
	183	ASP6-RLT7-BSK?-RMZ Lüftung Verwaltung Rückmeldung Zu	physikalisch		1											
!!	184	ASP6-RLT7-M?-ST Lüftung Verwaltung Stellsignal	ModBus RTU													
	185	ASP6-RLT7-M?-RW Lüftung Verwaltung Rückführwert	ModBus RTU	1												
	186	ASP6-RLT7-M?-MW Lüftung Verwaltung Messwert	ModBus RTU	1												
	187	ASP6-RLT7-M?-MW Lüftung Verwaltung Messwert	ModBus RTU	1												
	188	ASP6-RLT7-M?-MW Lüftung Verwaltung Messwert	ModBus RTU	1												
	189	ASP6-RLT7-BSK?-SB Lüftung Verwaltung Schaltbefehl	physikalisch				1									
	190	ASP6-RLT7-BSK?-RMA Lüftung Verwaltung Rückmeldung Auf	physikalisch		1											
	191	ASP6-RLT7-BSK?-RMZ Lüftung Verwaltung Rückmeldung Zu	physikalisch		1											
	192	ASP6-RLT7-BSK?-SB Lüftung Verwaltung Schaltbefehl	physikalisch				1									
	193	ASP6-RLT7-BSK?-RMA Lüftung Verwaltung Rückmeldung Auf	physikalisch		1											
	194	ASP6-RLT7-BSK?-RMZ Lüftung Verwaltung Rückmeldung Zu	physikalisch		1											
!!	195	ASP6-RLT7-M?-ST Lüftung Verwaltung Stellsignal	ModBus RTU													
	196	ASP6-RLT7-M?-RW Lüftung Verwaltung Rückführwert	ModBus RTU	1												

Nr	2.2.1 Grenzwertüberwachung (fest oder gleitend)	2.2.2 Betriebsstundenüberwachung	2.2.3 Ereignisüberwachung (Zählung)	2.2.4 Befehlsausführungsüberwachung	2.2.5 Anlagen-/Gerätestatus	2.2.6 Motorsteuerung	2.2.7 Blockierschutz	2.2.8 Umschaltung (Analogwert)	2.2.9 Folgesteuerung	2.2.10 Frostschutzsteuerung	2.2.11 Sicherheitssteuerung	2.2.12 Prioritätssteuerung
169												
170			1		1							
171					1							
172						1					1	
173												
174	1										1	
175												
176												
177												
178			1		1							
179					1							
180						1					1	
181			1		1							
182					1							
183						1					1	
184												
185	1										1	
186												
187												
188												
189			1		1							
190					1							
191						1					1	
192			1		1							
193					1							
194						1					1	
195												
196	1										1	

Nr	2.3.1 P-/ PI-/ PID-Regler	2.3.2 Sollwertführung /-kennlinie	2.3.3 Stellausgabe stetig	2.3.4 Stellausgabe 2-Punkt	2.3.5 Stellausgabe 3-Punkt	2.3.6 Stellausgabe 3-Punkt mit variabler Impulslän.	2.3.7 Stellausgabe Pulsweitenmodulation	2.3.8 Begrenzung Sollwert/Stellwert	2.3.9 Parameterumschaltung	2.4.1 Energieniveau	2.4.2 Energierückgewinnung	2.4.3 h,x-Sollwertführung	2.4.4 Schaltzeitpunktoptimierung	2.4.5 Nachtkühlung	2.5.1 Lichtsteuerung	2.5.2 Treppenlichtschaltung	2.5.3 Tageslichtschaltung	2.5.4 Konstantlichtregelung	2.6.1 Sonnenschutz stellen	2.6.2 Sonnen-/Dämmerungsautomatik	2.6.3 Thermoautomatik	2.6.4 Witterungsschutz	2.6.5 Sonnenstandsberechnung	2.7.1 Sonstige Anwendungsfunktionen
169																								
170																								
171																								
172																								
173																								
174																								
175																								
176																								
177																								
178																								
179																								
180																								
181																								
182																								
183																								
184																								
185																								
186																								
187																								
188																								
189																								
190																								
191																								
192																								
193																								
194																								
195																								
196																								

Nr	3.1.1 Automationsfunktionen und Parameter	3.1.2 Grafik	3.1.3 Dynamisierung	3.1.4 Handlungsanweisung	3.1.5 Nachricht an externe Stellen	3.1.6 Historisierung in Datenbank	Bemerkung
169	1		1				3.1.1) Trendlog
170	1		1				
171	1		1		1		
172	1		1				3.1.1) Event Log
173							
174	2		2				
175	1		1				3.1.1) Trendlog
176	1		1				3.1.1) Trendlog
177	1		1				3.1.1) Trendlog
178	1		1				
179	1		1		1		
180	1		1				3.1.1) Event Log
181	1		1				
182	1		1		1		
183	1		1				3.1.1) Event Log
184							
185	2		2				
186	1		1				3.1.1) Trendlog
187	1		1				3.1.1) Trendlog
188	1		1				3.1.1) Trendlog
189	1		1				
190	1		1		1		
191	1		1				3.1.1) Event Log
192	1		1				
193	1		1		1		
194	1		1				3.1.1) Event Log
195							
196	2		2				

GA-Funktionsliste

ISP/ASP

Technikum / Verwaltung

ASP6

Technikum / Verwaltung Lüftun

ASP6-RLT7

Gruppen: 0. Integration; 1. Ein -/Ausgabefunktionen (1.1. physikalische, 1.2. Werte, 1.3. komplexe); 2. Anwendungsfunktionen (2.1. Logic, 2.2. Überwachung und Steuerung, 2.3. Regelung, 2.4. Optimierung, 2.5. Beleuchtung, 2.6. Sonnenschutz, 2.7. *); 3. BAE + MBE (3.1. Bedienung/Anzeige)

Nr.	Datenpunkt (BAS+Klartext)	0.1 Integrationsart der Datenpunkte oderGrafiktyp	1.1.1 AI - Analoge Eingabe	1.1.2 BI - Binäre Eingabe	1.1.3 AO - Analoge Ausgabe	1.1.4 BO - Binäre Ausgabe	1.2.1 AV - Analogwert	1.2.2 BV/MV - Binärwert(e)	1.3.1 SCH - Zeitplan	1.3.2 CAL - Kalender	1.3.3 NC - Alarm-/Ereignismeldung	1.3.4 LOG - Datenaufzeichnung	1.3.5 KO - Sonstige Komplexe Objekte	2.1.1 Zeiten (TP, TON, TOFF)	2.1.2 Arithmetische Berechnung	2.2.1 Grenzwertüberwachung (fest oder gleitend)	2.2.2 Betriebsstundenüberwachung	2.2.3 Ereignisüberwachung (Zählung)	2.2.4 Befehlsausführungsüberwachung	2.2.5 Anlagen-/Gerätestatus	2.2.6 Motorsteuerung	2.2.7 Blockierschutz	2.2.8 Umschaltung (Analogwert)	2.2.9 Folgesteuerung	2.2.10 Frostschutzsteuerung	2.2.11 Sicherheitssteuerung	2.2.12 Prioritätssteuerung	2.3.1 P-/ PI-/ PID-Regler	2.3.2 Sollwertführung /-kennlinie	2.3.3 Stellausgabe stetig	2.3.4 Stellausgabe 2-Punkt	2.3.5 Stellausgabe 3-Punkt	2.3.6 Stellausgabe 3-Punkt mit variabler Impulslän.	2.3.7 Stellausgabe Pulsweitenmodulation	2.3.8 Begrenzung Sollwert/Stellwert	2.3.9 Parameterumschaltung	2.4.1 Energieniveau	2.4.2 Energierückgewinnung	2.4.3 h,x-Sollwertführung	2.4.4 Schaltzeitpunktoptimierung	2.4.5 Nachtkühlung	2.5.1 Lichtsteuerung	2.5.2 Treppenlichtschaltung	2.5.3 Tageslichtschaltung	2.5.4 Konstantlichtregelung	2.6.1 Sonnenschutz stellen	2.6.2 Sonnen-/Dämmerungsautomatik	2.6.3 Thermoautomatik	2.6.4 Witterungsschutz	2.6.5 Sonnenstandsberechnung	2.7.1 Sonstige Anwendungsfunktionen	3.1.1 Automationsfunktionen und Parameter	3.1.2 Grafik	3.1.3 Dynamisierung	3.1.4 Handlungsanweisung	3.1.5 Nachricht an externe Stellen	3.1.6 Historisierung in Datenbank	Bemerkung
197	ASP6-RLT7-M?-MW Lüftung Verwaltung Messwert	ModBus RTU	1																																															1		1				3.1.1) Trendlog
198	ASP6-RLT7-M?-MW Lüftung Verwaltung Messwert	ModBus RTU	1																																															1		1				3.1.1) Trendlog
199	ASP6-RLT7-M?-MW Lüftung Verwaltung Messwert	ModBus RTU	1																																															1		1				3.1.1) Trendlog
!! 200	ASP6-RLT7-M?-ST Lüftung Verwaltung Stellsignal	ModBus RTU																																																							
201	ASP6-RLT7-M?-RW Lüftung Verwaltung Rückführwert	ModBus RTU	1													1										1																										2		2				
202	ASP6-RLT7-M?-MW Lüftung Verwaltung Messwert	ModBus RTU	1																																															1		1				3.1.1) Trendlog
203	ASP6-RLT7-M?-MW Lüftung Verwaltung Messwert	ModBus RTU	1																																															1		1				3.1.1) Trendlog
204	ASP6-RLT7-M?-MW Lüftung Verwaltung Messwert	ModBus RTU	1																																															1		1				3.1.1) Trendlog
205	ASP6-RLT7-?-VDI Lüftung Verwaltung Anlagengrafik																																																			1	1	1				
206	ASP6-RLT7-BSK?-SB Lüftung Verwaltung Schaltbefehl	physikalisch				1												1		1																																1		1				
207	ASP6-RLT7-BSK?-RMA Lüftung Verwaltung Rückmeldung Auf	physikalisch		1																1																																1		1		1		
208	ASP6-RLT7-BSK?-RMZ Lüftung Verwaltung Rückmeldung Zu	physikalisch		1																	1					1																										1		1				3.1.1) Event Log
209	ASP6-RLT7-BSK?-SB Lüftung Verwaltung Schaltbefehl	physikalisch				1												1		1																																1		1				
210	ASP6-RLT7-BSK?-RMA Lüftung Verwaltung Rückmeldung Auf	physikalisch		1																1																																1		1		1		
211	ASP6-RLT7-BSK?-RMZ Lüftung Verwaltung Rückmeldung Zu	physikalisch		1																	1					1																										1		1				3.1.1) Event Log
212	ASP6-RLT7-BSK?-SB Lüftung Verwaltung Schaltbefehl	physikalisch				1												1		1																																1		1				
213	ASP6-RLT7-BSK?-RMA Lüftung Verwaltung Rückmeldung Auf	physikalisch		1																1																																1		1		1		
214	ASP6-RLT7-BSK?-RMZ Lüftung Verwaltung Rückmeldung Zu	physikalisch		1																	1					1																										1		1				3.1.1) Event Log
215	ASP6-RLT7-BSK?-SB Lüftung Verwaltung Schaltbefehl	physikalisch				1												1		1																																1		1				
216	ASP6-RLT7-BSK?-RMA Lüftung Verwaltung Rückmeldung Auf	physikalisch		1																1																																1		1		1		
217	ASP6-RLT7-BSK?-RMZ Lüftung Verwaltung Rückmeldung Zu	physikalisch		1																	1					1																										1		1				3.1.1) Event Log
218	ASP6-RLT7-BSK?-SB Lüftung Verwaltung Schaltbefehl	physikalisch				1												1		1																																1		1				
219	ASP6-RLT7-BSK?-RMA Lüftung Verwaltung Rückmeldung Auf	physikalisch		1																1																																1		1		1		
220	ASP6-RLT7-BSK?-RMZ Lüftung Verwaltung Rückmeldung Zu	physikalisch		1																	1					1																										1		1				3.1.1) Event Log
221	ASP6-RLT7-BSK?-SB Lüftung Verwaltung Schaltbefehl	physikalisch				1												1		1																																1		1				
222	ASP6-RLT7-BSK?-RMA Lüftung Verwaltung Rückmeldung Auf	physikalisch		1																1																																1		1		1		
223	ASP6-RLT7-BSK?-RMZ Lüftung Verwaltung Rückmeldung Zu	physikalisch		1																	1					1																										1		1				3.1.1) Event Log
!! 224	ASP6-RLT7-M?-ST Lüftung Verwaltung Stellsignal	ModBus RTU																																																							

GA-Funktionsliste

ISP/ASP

Technikum / Verwaltung

ASP6

Technikum / Verwaltung Lüftun

ASP6-RLT7

		Datenpunkt (BAS+Klartext)	Integrationsart der Datenpunkte oderGrafiktyp	0. Integration	1. Ein -/Ausgabefunktionen physikalische				Werte		komplexe					2. Anwendungsfunktionen Logic		Überwachung und Steuerung												Regelung										Optimierung					Beleuchtung				Sonnenschutz					*	3. BAE + MBE Bedienung/Anzeige						Bemerkung
		Abschnitt		0.	1.1.				1.2.		1.3.					2.1.		2.2.												2.3.										2.4.					2.5.				2.6.					2.7.	3.1.						
		Spalte		1	1	2	3	4	1	2	1	2	3	4	5	1	2	1	2	3	4	5	6	7	8	9	10	11	12	1	2	3	4	5	6	7	8	9	1	2	3	4	5	1	2	3	4	1	2	3	4	5	1	1	2	3	4	5	6	
					AI - Analoge Eingabe	BI - Binäre Eingabe	AO - Analoge Ausgabe	BO - Binäre Ausgabe	AV - Analogwert	BV/MV - Binärewert(e)	SCH - Zeitplan	CAL - Kalender	NC - Alarm-/Ereignismeldung	LOG - Datenaufzeichnung	KO - Sonstige Komplexe Objekte	Zeiten (TP, TON, TOFF)	Arithmetische Berechnung	Grenzwertüberwachung (fest oder gleitend)	Betriebsstundenüberwachung	Ereignisüberwachung (Zählung)	Befehlsausführungsüberwachung	Anlagen-/Gerätestatus	Motorsteuerung	Blockierschutz	Umschaltung (Analogwert)	Folgesteuerung	Frostschutzsteuerung	Sicherheitssteuerung	Prioritätssteuerung	P- / PI- / PID-Regler	Sollwertführung / -kennlinie	Stellausgabe stetig	Stellausgabe 2-Punkt	Stellausgabe 3-Punkt	Stellausgabe 3-Punkt mit variabler Impulslän.	Stellausgabe Pulsweitenmodulation	Begrenzung Sollwert/Stellwert	Parameterumschaltung	Energieniveau	Energierückgewinnung	h,x-Sollwertführung	Schaltzeitpunktoptimierung	Nachtkühlung	Lichtsteuerung	Treppenlichtschaltung	Tageslichtschaltung	Konstantlichtregelung	Sonnenschutz stellen	Sonnen-/Dämmerungsautomatik	Thermoautomatik	Witterungsschutz	Sonnenstandsberechnung	Sonstige Anwendungsfunktionen	Automationsfunktionen und Parameter	Grafik	Dynamisierung	Handlungsanweisung	Nachricht an externe Stellen	Historisierung in Datenbank	
!!	229	ASP6-RLT7-M?-ST Lüftung Verwaltung Stellsignal	ModBus RTU																																																													
	230	ASP6-RLT7-M?-RW Lüftung Verwaltung Rückführwert	ModBus RTU		1													1										1																												2		2				
	231	ASP6-RLT7-M?-MW Lüftung Verwaltung Messwert	ModBus RTU		1																																																			1		1				3.1.1) Trendlog
	232	ASP6-RLT7-M?-MW Lüftung Verwaltung Messwert	ModBus RTU		1																																																			1		1				3.1.1) Trendlog
	233	ASP6-RLT7-M?-MW Lüftung Verwaltung Messwert	ModBus RTU		1																																																			1		1				3.1.1) Trendlog
	234	ASP6-RLT7-BSK?-SB Lüftung Verwaltung Schaltbefehl	physikalisch					1												1		1																																		1		1				
	235	ASP6-RLT7-BSK?-RMA Lüftung Verwaltung Rückmeldung Auf	physikalisch			1																1																																		1		1		1		
	236	ASP6-RLT7-BSK?-RMZ Lüftung Verwaltung Rückmeldung Zu	physikalisch			1																	1					1																												1		1				3.1.1) Event Log
	237	ASP6-RLT7-BSK?-SB Lüftung Verwaltung Schaltbefehl	physikalisch					1												1		1																																		1		1				
	238	ASP6-RLT7-BSK?-RMA Lüftung Verwaltung Rückmeldung Auf	physikalisch			1																1																																		1		1		1		
	239	ASP6-RLT7-BSK?-RMZ Lüftung Verwaltung Rückmeldung Zu	physikalisch			1																	1					1																												1		1				3.1.1) Event Log
!!	240	ASP6-RLT7-M?-ST Lüftung Verwaltung Stellsignal	ModBus RTU																																																													
	241	ASP6-RLT7-M?-RW Lüftung Verwaltung Rückführwert	ModBus RTU		1													1										1																												2		2				
	242	ASP6-RLT7-M?-MW Lüftung Verwaltung Messwert	ModBus RTU		1																																																			1		1				3.1.1) Trendlog
	243	ASP6-RLT7-M?-MW Lüftung Verwaltung Messwert	ModBus RTU		1																																																			1		1				3.1.1) Trendlog
	244	ASP6-RLT7-M?-MW Lüftung Verwaltung Messwert	ModBus RTU		1																																																		1		1				3.1.1) Trendlog
	245	ASP6-RLT7-BSK?-SB Lüftung Verwaltung Schaltbefehl	physikalisch					1												1		1																																		1		1				
	246	ASP6-RLT7-BSK?-RMA Lüftung Verwaltung Rückmeldung Auf	physikalisch			1																1																																		1		1		1		
	247	ASP6-RLT7-BSK?-RMZ Lüftung Verwaltung Rückmeldung Zu	physikalisch			1																	1					1																												1		1				3.1.1) Event Log
!!	248	ASP6-RLT7-M?-ST Lüftung Verwaltung Stellsignal	ModBus RTU																																																													
	249	ASP6-RLT7-M?-RW Lüftung Verwaltung Rückführwert	ModBus RTU		1													1										1																												2		2				
	250	ASP6-RLT7-M?-MW Lüftung Verwaltung Messwert	ModBus RTU		1																																																			1		1				3.1.1) Trendlog
	251	ASP6-RLT7-M?-MW Lüftung Verwaltung Messwert	ModBus RTU		1																																																			1		1				3.1.1) Trendlog
	252	ASP6-RLT7-M?-MW Lüftung Verwaltung Messwert	ModBus RTU		1																																																			1		1				3.1.1) Trendlog

Revision	Datum	Name
1		
2		
3		

Ersteller:	M.Wieland
Datum:	15.02.2026
Geprüft:	
Datum:	

Ersteller:
RR-Schema GmbH
Johann-Grienwald-Str.7
94137 Bayerbach

Kunde:
Muster Kunde
Muster Straße
Muster Ort

Projekt / Objekt:
Muster Projekt
Muster Straße
Muster Ort

Kommission:

Zeichnungsnummer:

LP3

ASP6
RLT7
Technikum / Verwaltung
Lüftung Verwaltung

/
RLT7
171 / 219

GA-Funktionsliste

ISP/ASP

Technikum / Verwaltung

ASP6

Technikum / Verwaltung Lüftun

ASP6-RLT7

		Datenpunkt (BAS+Klartext)	Integrationsart der Datenpunkte oderGrafiktyp	0. Integration	1. Ein -/Ausgabefunktionen physikalische				Werte		komplexe					2. Anwendungsfunktionen Logic		Überwachung und Steuerung												Regelung									Optimierung					Beleuchtung				Sonnenschutz					*	3. BAE + MBE Bedienung/Anzeige						Bemerkung
		Abschnitt		0.	1.1.				1.2.		1.3.					2.1.		2.2.												2.3.									2.4.					2.5.				2.6.					2.7.	3.1.						
		Spalte		1	1	2	3	4	1	2	1	2	3	4	5	1	2	1	2	3	4	5	6	7	8	9	10	11	12	1	2	3	4	5	6	7	8	9	1	2	3	4	5	1	2	3	4	1	2	3	4	5	1	1	2	3	4	5	6	
					AI - Analoge Eingabe	BI - Binäre Eingabe	AO - Analoge Ausgabe	BO - Binäre Ausgabe	AV - Analogwert	BV/MV - Binärewert(e)	SCH - Zeitplan	CAL - Kalender	NC - Alarm-/Ereignismeldung	LOG - Datenaufzeichnung	KO - Sonstige Komplexe Objekte	Zeiten (TP, TON, TOFF)	Arithmetische Berechnung	Grenzwertüberwachung (fest oder gleitend)	Betriebsstundenüberwachung	Ereignisüberwachung (Zählung)	Befehlsausführungsüberwachung	Anlagen-/Gerätestatus	Motorsteuerung	Blockierschutz	Umschaltung (Analogwert)	Folgesteuerung	Frostschutzsteuerung	Sicherheitssteuerung	Prioritätssteuerung	P- / PI- / PID-Regler	Sollwertführung / -kennlinie	Stellausgabe stetig	Stellausgabe 2-Punkt	Stellausgabe 3-Punkt	Stellausgabe 3-Punkt mit variabler Impulslän.	Stellausgabe Pulsweitenmodulation	Begrenzung Sollwert/Stellwert	Parameterumschaltung	Energieniveau	Energierückgewinnung	h,x-Sollwertführung	Schaltzeitpunktoptimierung	Nachtkühlung	Lichtsteuerung	Treppenlichtschaltung	Tageslichtschaltung	Konstantlichtregelung	Sonnenschutz stellen	Sonnen-/Dämmerungsautomatik	Thermoautomatik	Witterungsschutz	Sonnenstandsberechnung	Sonstige Anwendungsfunktionen	Automationsfunktionen und Parameter	Grafik	Dynamisierung	Handlungsanweisung	Nachricht an externe Stellen	Historisierung in Datenbank	
	253	**ASP6-RLT7-BSK?-SB** Lüftung Verwaltung Schaltbefehl	physikalisch					1												1		1																																1		1				
	254	**ASP6-RLT7-BSK?-RMA** Lüftung Verwaltung Rückmeldung Auf	physikalisch			1																	1																																1		1		1		
	255	**ASP6-RLT7-BSK?-RMZ** Lüftung Verwaltung Rückmeldung Zu	physikalisch			1																		1					1																										1		1				3.1.1) Event Log
!!	256	**ASP6-RLT7-M?-ST** Lüftung Verwaltung Stellsignal	ModBus RTU																																																									
	257	**ASP6-RLT7-M?-RW** Lüftung Verwaltung Rückführwert	ModBus RTU		1													1										1																										2		2				
	258	**ASP6-RLT7-M?-MW** Lüftung Verwaltung Messwert	ModBus RTU		1																																																		1		1				3.1.1) Trendlog
	259	**ASP6-RLT7-M?-MW** Lüftung Verwaltung Messwert	ModBus RTU		1																																																		1		1				3.1.1) Trendlog
	260	**ASP6-RLT7-M?-MW** Lüftung Verwaltung Messwert	ModBus RTU		1																																																		1		1				3.1.1) Trendlog
	261	**ASP6-RLT7-BSK?-SB** Lüftung Verwaltung Schaltbefehl	physikalisch					1												1		1																																1		1				
	262	**ASP6-RLT7-BSK?-RMA** Lüftung Verwaltung Rückmeldung Auf	physikalisch			1																	1																																1		1		1		
	263	**ASP6-RLT7-BSK?-RMZ** Lüftung Verwaltung Rückmeldung Zu	physikalisch			1																		1					1																										1		1				3.1.1) Event Log
!!	264	**ASP6-RLT7-M?-ST** Lüftung Verwaltung Stellsignal	ModBus RTU																																																									
	265	**ASP6-RLT7-M?-RW** Lüftung Verwaltung Rückführwert	ModBus RTU		1													1										1																										2		2				
	266	**ASP6-RLT7-M?-MW** Lüftung Verwaltung Messwert	ModBus RTU		1																																																		1		1				3.1.1) Trendlog
	267	**ASP6-RLT7-M?-MW** Lüftung Verwaltung Messwert	ModBus RTU		1																																																		1		1				3.1.1) Trendlog
	268	**ASP6-RLT7-M?-MW** Lüftung Verwaltung Messwert	ModBus RTU		1																																																		1		1				3.1.1) Trendlog
	269	**ASP6-RLT7-BSK?-SB** Lüftung Verwaltung Schaltbefehl	physikalisch					1												1		1																																1		1				
	270	**ASP6-RLT7-BSK?-RMA** Lüftung Verwaltung Rückmeldung Auf	physikalisch			1																	1																																1		1		1		
	271	**ASP6-RLT7-BSK?-RMZ** Lüftung Verwaltung Rückmeldung Zu	physikalisch			1																		1					1																										1		1				3.1.1) Event Log
		======			108	93	6	41										22		55		82	38					60		6	6	6																						273	3	273	14	55		
		======																																																										

Revision	Datum	Name
1		
2		
3		

Ersteller:	M.Wieland
Datum:	15.02.2026
Geprüft:	
Datum:	

Ersteller:
RR-Schema GmbH
Johann-Grienwald-Str.7
94137 Bayerbach

Kunde:
Muster Kunde
Muster Straße
Muster Ort

Projekt / Objekt:
Muster Projekt
Muster Straße
Muster Ort

Kommission:

Zeichnungsnummer:

LP3

ASP6
RLT7
Technikum / Verwaltung
Lüftung Verwaltung

/
RLT7
172 / 219

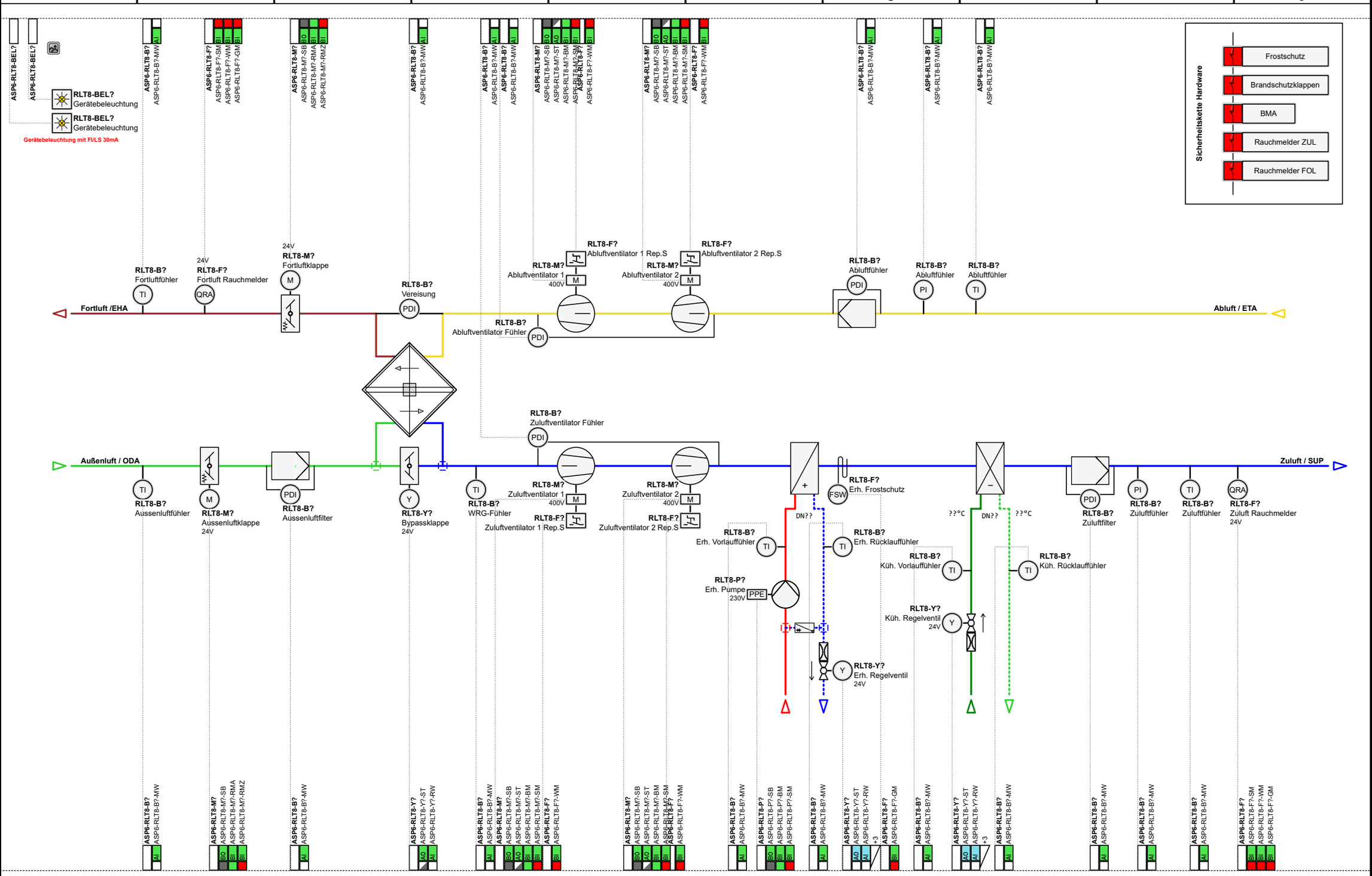

1			
2			
3			
	Revision	Datum	Name

Ersteller:	M.Wieland
Datum:	15.02.2026
Geprüft:	
Datum:	

Ersteller:
RR-Schema GmbH
Johann-Grienwald-Str.7
94137 Bayerbach

Kunde:
Muster Kunde
Muster Straße
Muster Ort

Projekt / Objekt:
Muster Projekt
Muster Straße
Muster Ort

Kommission:

Zeichnungsnummer:

LP3

ASP6
RLT8
Technikum / Verwaltung
Lüftung Kantine

1 / 2
RLT8
173 / 219

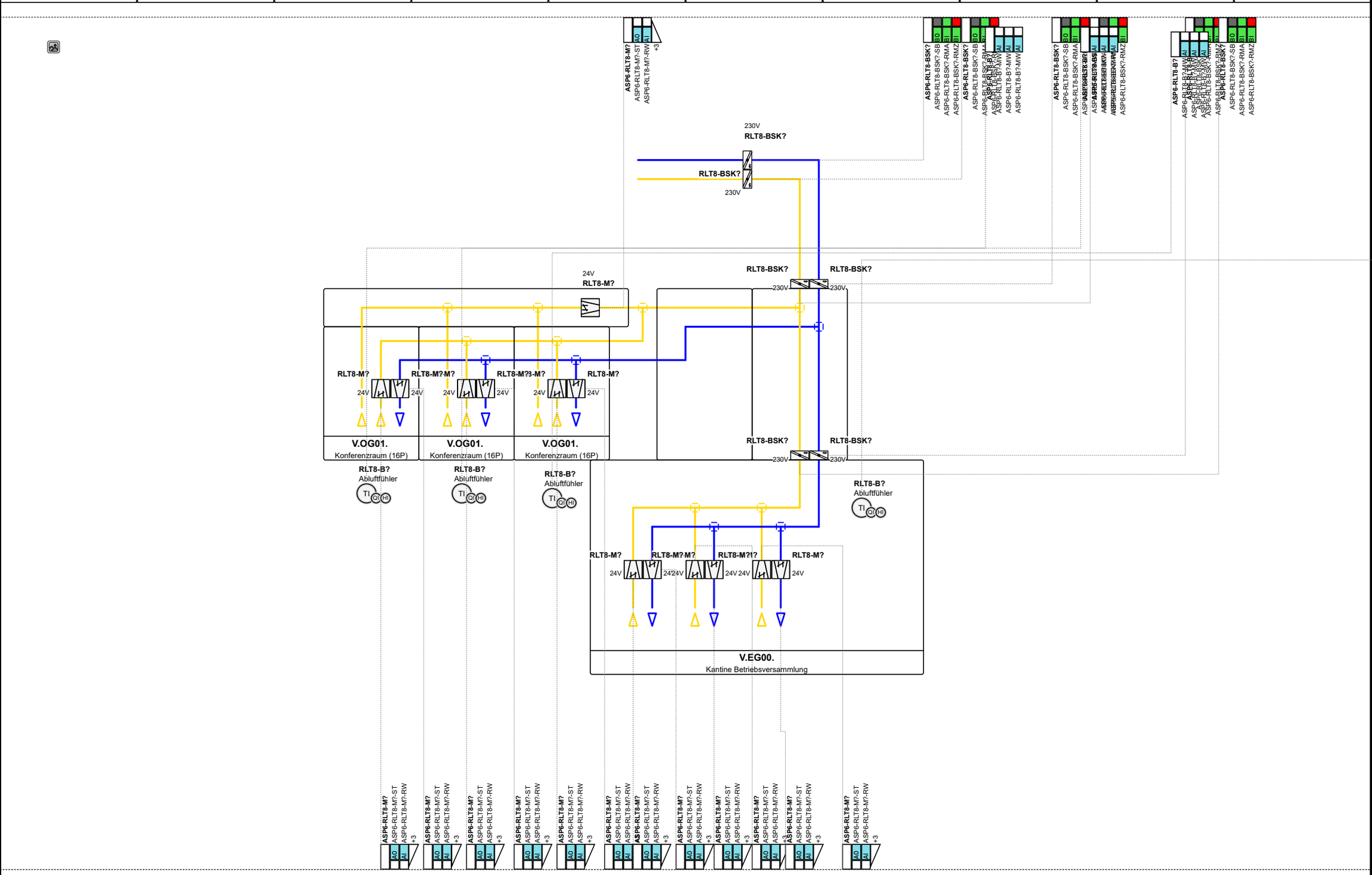

1			
2			
3			
	Revision	Datum	Name

Ersteller:	M.Wieland
Datum:	15.02.2026
Geprüft:	
Datum:	

Ersteller:
RR-Schema GmbH
Johann-Grienwald-Str.7
94137 Bayerbach

Kunde:
Muster Kunde
Muster Straße
Muster Ort

Projekt / Objekt:
Muster Projekt
Muster Straße
Muster Ort

Kommission:

Zeichnungsnummer:

LP3

ASP6
RLT8
Technikum / Verwaltung
Lüftung Kantine

2 / 2
RLT8
174 / 219

a	b	c	d	e	f	g	h	i	j

GA-Funktionsliste

ISP/ASP

Technikum / Verwaltung

ASP6

Technikum / Verwaltung Lüftun

ASP6-RLT8

0. Integration – 1. Ein -/Ausgabefunktionen (1.1. physikalische, 1.2. Werte, 1.3. komplexe) – 2. Anwendungsfunktionen (2.1. Logic, 2.2. Überwachung und Steuerung, 2.3. Regelung, 2.4. Optimierung, 2.5. Beleuchtung, 2.6. Sonnenschutz, 2.7. *) – 3. BAE + MBE (3.1. Bedienung/Anzeige) – Bemerkung

Nr.	Datenpunkt (BAS+Klartext)	0.1 Integrationsart der Datenpunkte oderGrafiktyp	1.1.1 AI - Analoge Eingabe	1.1.2 BI - Binäre Eingabe	1.1.3 AO - Analoge Ausgabe	1.1.4 BO - Binäre Ausgabe	1.2.1 AV - Analogwert	1.2.2 BV/MV - Binärwert(e)	1.3.1 SCH - Zeitplan	1.3.2 CAL - Kalender	1.3.3 NC - Alarm-/Ereignismeldung	1.3.4 LOG - Datenaufzeichnung	1.3.5 KO - Sonstige Komplexe Objekte	2.1.1 Zeiten (TP, TON, TOFF)	2.1.2 Arithmetische Berechnung	2.2.1 Grenzwertüberwachung (fest oder gleitend)	2.2.2 Betriebsstundenüberwachung	2.2.3 Ereignisüberwachung (Zählung)	2.2.4 Befehlsausführungsüberwachung	2.2.5 Anlagen-/Gerätestatus	2.2.6 Motorsteuerung	2.2.7 Blockierschutz	2.2.8 Umschaltung (Analogwert)	2.2.9 Folgesteuerung	2.2.10 Frostschutzsteuerung	2.2.11 Sicherheitssteuerung	2.2.12 Prioritätssteuerung	2.3.1 P-/ PI-/ PID-Regler	2.3.2 Sollwertführung /-kennlinie	2.3.3 Stellausgabe stetig	2.3.4 Stellausgabe 2-Punkt	2.3.5 Stellausgabe 3-Punkt	2.3.6 Stellausgabe 3-Punkt mit variabler Impulslän	2.3.7 Stellausgabe Pulsweitenmodulation	2.3.8 Begrenzung Sollwert/Stellwert	2.3.9 Parameterumschaltung	2.4.1 Energieniveau	2.4.2 Energierückgewinnung	2.4.3 h,x-Sollwertführung	2.4.4 Schaltzeitpunktoptimierung	2.4.5 Nachtkühlung	2.5.1 Lichtsteuerung	2.5.2 Treppenlichtschaltung	2.5.3 Tageslichtschaltung	2.5.4 Konstantlichtregelung	2.6.1 Sonnenschutz stellen	2.6.2 Sonnen-/Dämmerungsautomatik	2.6.3 Thermoautomatik	2.6.4 Witterungsschutz	2.6.5 Sonnenstandsberechnung	2.7.1 Sonstige Anwendungsfunktionen	3.1.1 Automationsfunktionen und Parameter	3.1.2 Grafik	3.1.3 Dynamisierung	3.1.4 Handlungsanweisung	3.1.5 Nachricht an externe Stellen	3.1.6 Historisierung in Datenbank	Bemerkung
1	**ASP6-RLT8-?-VDI** Lüftung Kantine Anlagengrafik																																																			1	1	1				
2	**ASP6-RLT8-B?-MW** Lüftung Kantine Fortluftfühler Temperatur	physikalisch	1																																																	1		1				3.1.1) Trendlog
3	**ASP6-RLT8-B?-MW** Lüftung Kantine Aussenluftfühler Temperatur	physikalisch	1																																																	1		1				3.1.1) Trendlog
4	**ASP6-RLT8-F?-SM** Lüftung Kantine Fortluft Rauchmelder Störmeldung	physikalisch		1														1																																		1		1	1	1		
5	**ASP6-RLT8-F?-WM** Lüftung Kantine Fortluft Rauchmelder Verschmutzung	physikalisch		1														1																																		1		1	1	1		
6	**ASP6-RLT8-F?-GM** Lüftung Kantine Fortluft Rauchmelder Feuer	physikalisch		1																	1					1																										1		1				3.1.1) Event Log
7	**ASP6-RLT8-M?-SB** Lüftung Kantine Aussenluftklappe Schaltbefehl	physikalisch				1												1		1																																1		1				
8	**ASP6-RLT8-M?-RMA** Lüftung Kantine Aussenluftklappe Rückmeldung Auf	physikalisch		1																1																																1		1		1		
9	**ASP6-RLT8-M?-RMZ** Lüftung Kantine Aussenluftklappe Rückmeldung Zu	physikalisch		1																	1					1																										1		1				3.1.1) Event Log
10	**ASP6-RLT8-M?-SB** Lüftung Kantine Fortluftklappe Schaltbefehl	physikalisch				1												1		1																																1		1				
11	**ASP6-RLT8-M?-RMA** Lüftung Kantine Fortluftklappe Rückmeldung Auf	physikalisch		1																1																																1		1		1		
12	**ASP6-RLT8-M?-RMZ** Lüftung Kantine Fortluftklappe Rückmeldung Zu	physikalisch		1																	1					1																										1		1				3.1.1) Event Log
13	**ASP6-RLT8-B?-MW** Lüftung Kantine Aussenluftfilter Messwert	physikalisch	1																																																	1		1				3.1.1) Trendlog
14	**ASP6-RLT8-B?-MW** Lüftung Kantine Vereisung Messwert	physikalisch	1																																																	1		1				3.1.1) Trendlog
15	**ASP6-RLT8-Y?-ST** Lüftung Kantine Bypassklappe Stellsignal	physikalisch			1																								1	1	1																						1		1				
16	**ASP6-RLT8-Y?-RW** Lüftung Kantine Bypassklappe Rückführwert	physikalisch	1													1										1																										2		2				
17	**ASP6-RLT8-B?-MW** Lüftung Kantine WRG-Fühler Temperatur	physikalisch	1																																																	1		1				3.1.1) Trendlog
18	**ASP6-RLT8-B?-MW** Lüftung Kantine Abluftventilator Fühler Messwert	physikalisch	1																																																	1		1				3.1.1) Trendlog
19	**ASP6-RLT8-B?-MW** Lüftung Kantine Zuluftventilator Fühler Messwert	physikalisch	1																																																	1		1				3.1.1) Trendlog
20	**ASP6-RLT8-F?-WM** Lüftung Kantine Abluftventilator 1 Rep.S Wartungsmeldung	physikalisch		1														1																																		1		1	1	1		
21	**ASP6-RLT8-M?-SB** Lüftung Kantine Abluftventilator 1 Schaltbefehl	physikalisch				1												1		1																																1		1				
22	**ASP6-RLT8-M?-ST** Lüftung Kantine Abluftventilator 1 Stellsignal	physikalisch			1																								1	1	1																						1		1				
23	**ASP6-RLT8-M?-BM** Lüftung Kantine Abluftventilator 1 Betriebsmeldung	physikalisch		1																1																																1		1		1		
24	**ASP6-RLT8-M?-SM** Lüftung Kantine Abluftventilator 1 Störmeldung	physikalisch		1														1																																		1		1	1	1		
25	**ASP6-RLT8-M?-SB** Lüftung Kantine Zuluftventilator 1 Schaltbefehl	physikalisch				1												1		1																																1		1				
26	**ASP6-RLT8-M?-ST** Lüftung Kantine Zuluftventilator 1 Stellsignal	physikalisch			1																								1	1	1																						1		1				
27	**ASP6-RLT8-M?-BM** Lüftung Kantine Zuluftventilator 1 Betriebsmeldung	physikalisch		1																1																																1		1		1		
28	**ASP6-RLT8-M?-SM** Lüftung Kantine Zuluftventilator 1 Störmeldung	physikalisch		1														1																																		1		1	1	1		

GA-Funktionsliste

ISP/ASP

Technikum / Verwaltung

ASP6

Technikum / Verwaltung Lüftun

ASP6-RLT8

	Datenpunkt (BAS+Klartext)	Integrationsart der Datenpunkte oderGrafiktyp	0. Integration	1. Ein -/Ausgabefunktionen – physikalische				Werte		komplexe					2. Anwendungsfunktionen – Logic		Überwachung und Steuerung												Regelung									Optimierung					Beleuchtung				Sonnenschutz					*	3. BAE + MBE – Bedienung/Anzeige						Bemerkung
				AI - Analoge Eingabe	BI - Binäre Eingabe	AO - Analoge Ausgabe	BO - Binäre Ausgabe	AV - Analogwert	BV/MV - Binärewert(e)	SCH - Zeitplan	CAL - Kalender	NC - Alarm-/Ereignismeldung	LOG - Datenaufzeichnung	KO - Sonstige Komplexe Objekte	Zeiten (TP, TON, TOFF)	Arithmetische Berechnung	Grenzwertüberwachung (fest oder gleitend)	Betriebsstundenüberwachung	Ereignisüberwachung (Zählung)	Befehlsausführungsüberwachung	Anlagen-/Gerätestatus	Motorsteuerung	Blockierschutz	Umschaltung (Analogwert)	Folgesteuerung	Frostschutzsteuerung	Sicherheitssteuerung	Prioritätssteuerung	P- / PI- / PID-Regler	Sollwertführung /-kennlinie	Stellausgabe stetig	Stellausgabe 2-Punkt	Stellausgabe 3-Punkt	Stellausgabe 3-Punkt mit variabler Impulslän	Stellausgabe Pulsweitenmodulation	Begrenzung Sollwert/Stellwert	Parameterumschaltung	Energieniveau	Energierückgewinnung	h,x-Sollwertführung	Schaltzeitpunktoptimierung	Nachtkühlung	Lichtsteuerung	Treppenlichtschaltung	Tageslichtschaltung	Konstantlichtregelung	Sonnenschutz stellen	Sonnen-/Dämmerungsautomatik	Thermoautomatik	Witterungsschutz	Sonnenstandsberechnung	Sonstige Anwendungsfunktionen	Automationsfunktionen und Parameter	Grafik	Dynamisierung	Handlungsanweisung	Nachricht an externe Stellen	Historisierung in Datenbank	
	Abschnitt		0.	1.1.				1.2.		1.3.					2.1.		2.2.												2.3.									2.4.					2.5.				2.6.					2.7.	3.1.						
	Spalte		1	1	2	3	4	1	2	1	2	3	4	5	1	2	1	2	3	4	5	6	7	8	9	10	11	12	1	2	3	4	5	6	7	8	9	1	2	3	4	5	1	2	3	4	1	2	3	4	5	1	1	2	3	4	5	6	
29	**ASP6-RLT8-F?-WM** Lüftung Kantine Zuluftventilator 1 Rep.S Wartungsmeldung	physikalisch			1														1																																			1		1	1	1		
30	**ASP6-RLT8-F?-WM** Lüftung Kantine Abluftventilator 2 Rep.S Wartungsmeldung	physikalisch			1														1																																		1		1	1	1		
31	**ASP6-RLT8-M?-SB** Lüftung Kantine Abluftventilator 2 Schaltbefehl	physikalisch					1												1		1																																1		1				
32	**ASP6-RLT8-M?-ST** Lüftung Kantine Abluftventilator 2 Stellsignal	physikalisch				1																							1	1	1																						1		1				
33	**ASP6-RLT8-M?-BM** Lüftung Kantine Abluftventilator 2 Betriebsmeldung	physikalisch			1																1																																1		1		1		
34	**ASP6-RLT8-M?-SM** Lüftung Kantine Abluftventilator 2 Störmeldung	physikalisch			1														1																																		1		1	1	1		
35	**ASP6-RLT8-M?-SB** Lüftung Kantine Zuluftventilator 2 Schaltbefehl	physikalisch					1												1		1																																1		1				
36	**ASP6-RLT8-M?-ST** Lüftung Kantine Zuluftventilator 2 Stellsignal	physikalisch				1																							1	1	1																						1		1				
37	**ASP6-RLT8-M?-BM** Lüftung Kantine Zuluftventilator 2 Betriebsmeldung	physikalisch			1																1																																1		1		1		
38	**ASP6-RLT8-M?-SM** Lüftung Kantine Zuluftventilator 2 Störmeldung	physikalisch			1														1																																		1		1	1	1		
39	**ASP6-RLT8-F?-WM** Lüftung Kantine Zuluftventilator 2 Rep.S Wartungsmeldung	physikalisch			1														1																																		1		1	1	1		
40	**ASP6-RLT8-P?-SB** Lüftung Kantine Erh. Pumpe Schaltbefehl	physikalisch					1												1		1																																1		1				
41	**ASP6-RLT8-P?-BM** Lüftung Kantine Erh. Pumpe Betriebsmeldung	physikalisch			1																1																																1		1		1		
42	**ASP6-RLT8-P?-SM** Lüftung Kantine Erh. Pumpe Störmeldung	physikalisch			1														1																																		1		1	1	1		
43	**ASP6-RLT8-B?-MW** Lüftung Kantine Erh. Vorlauffühler Temperatur	physikalisch	1																																																		1		1				3.1.1) Trendlog
44	**ASP6-RLT8-F?-GM** Lüftung Kantine Erh. Frostschutz Gefahrenmeldung	physikalisch			1																	1					1																										1		1				3.1.1) Event Log
45	**ASP6-RLT8-B?-MW** Lüftung Kantine Erh. Rücklauffühler Temperatur	physikalisch	1																																																		1		1				3.1.1) Trendlog
46	**ASP6-RLT8-Y?-ST** Lüftung Kantine Erh. Regelventil Stellsignal	ModBus RTU				1																							1	1	1																						1		1				
47	**ASP6-RLT8-Y?-RW** Lüftung Kantine Erh. Regelventil Rückführwert	ModBus RTU	1														1										1																										2		2				
48	**ASP6-RLT8-Y?-MW** Lüftung Kantine Erh. Regelventil Vorlauftemperatur	ModBus RTU	1																																																		1		1				3.1.1) Trendlog
49	**ASP6-RLT8-Y?-MW** Lüftung Kantine Erh. Regelventil Rücklauftemperatur	ModBus RTU	1																																																		1		1				3.1.1) Trendlog
50	**ASP6-RLT8-Y?-MW** Lüftung Kantine Erh. Regelventil Durchfluss	ModBus RTU	1																																																		1		1				3.1.1) Trendlog
51	**ASP6-RLT8-B?-MW** Lüftung Kantine Abluftfühler Messwert	physikalisch	1																																																		1		1				3.1.1) Trendlog
52	**ASP6-RLT8-B?-MW** Lüftung Kantine Abluftfühler Messwert	physikalisch	1																																																		1		1				3.1.1) Trendlog
53	**ASP6-RLT8-B?-MW** Lüftung Kantine Küh. Vorlauffühler Temperatur	physikalisch	1																																																		1		1				3.1.1) Trendlog
54	**ASP6-RLT8-Y?-ST** Lüftung Kantine Küh. Regelventil Stellsignal	ModBus RTU				1																							1	1	1																						1		1				
55	**ASP6-RLT8-Y?-RW** Lüftung Kantine Küh. Regelventil Rückführwert	ModBus RTU	1														1										1																										2		2				
56	**ASP6-RLT8-Y?-MW** Lüftung Kantine Küh. Regelventil Vorlauftemperatur	ModBus RTU	1																																																		1		1				3.1.1) Trendlog

	Revision	Datum	Name
1			
2			
3			

Ersteller:	M.Wieland
Datum:	15.02.2026
Geprüft:	
Datum:	

Ersteller:
RR-Schema GmbH
Johann-Grienwald-Str.7
94137 Bayerbach

Kunde:
Muster Kunde
Muster Straße
Muster Ort

Projekt / Objekt:
Muster Projekt
Muster Straße
Muster Ort

Kommission:

Zeichnungsnummer:

LP3

ASP6
RLT8
Technikum / Verwaltung
Lüftung Kantine

/
RLT8
176 / 219

a	b	c	d	e	f	g	h	i	j

GA-Funktionsliste

ISP/ASP

Technikum / Verwaltung

ASP6

Technikum / Verwaltung Lüftun

ASP6-RLT8

0. Integration | 1. Ein -/Ausgabefunktionen: physikalische (1.1.), Werte (1.2.), komplexe (1.3.) | 2. Anwendungsfunktionen: Logic (2.1.), Überwachung und Steuerung (2.2.), Regelung (2.3.), Optimierung (2.4.), Beleuchtung (2.5.), Sonnenschutz (2.6.), * (2.7.) | 3. BAE + MBE: Bedienung/Anzeige (3.1.) | Bemerkung

Nr.	Datenpunkt (BAS+Klartext)	0.1 Integrationsart der Datenpunkte oderGrafiktyp	1.1.1 AI - Analoge Eingabe	1.1.2 BI - Binäre Eingabe	1.1.3 AO - Analoge Ausgabe	1.1.4 BO - Binäre Ausgabe	1.2.1 AV - Analogwert	1.2.2 BV/MV - Binärwert(e)	1.3.1 SCH - Zeitplan	1.3.2 CAL - Kalender	1.3.3 NC - Alarm-/Ereignismeldung	1.3.4 LOG - Datenaufzeichnung	1.3.5 KO - Sonstige Komplexe Objekte	2.1.1 Zeiten (TP, TON, TOFF)	2.1.2 Arithmetische Berechnung	2.2.1 Grenzwertüberwachung (fest oder gleitend)	2.2.2 Betriebsstundenüberwachung	2.2.3 Ereignisüberwachung (Zählung)	2.2.4 Befehlsausführungsüberwachung	2.2.5 Anlagen-/Gerätestatus	2.2.6 Motorsteuerung	2.2.7 Blockierschutz	2.2.8 Umschaltung (Analogwert)	2.2.9 Folgesteuerung	2.2.10 Frostschutzsteuerung	2.2.11 Sicherheitssteuerung	2.2.12 Prioritätssteuerung	2.3.1 P-/ PI-/ PID-Regler	2.3.2 Sollwertführung /-kennlinie	2.3.3 Stellausgabe stetig	2.3.4 Stellausgabe 2-Punkt	2.3.5 Stellausgabe 3-Punkt	2.3.6 Stellausgabe 3-Punkt mit variabler Impulslän	2.3.7 Stellausgabe Pulsweitenmodulation	2.3.8 Begrenzung Sollwert/Stellwert	2.3.9 Parameterumschaltung	2.4.1 Energieniveau	2.4.2 Energierückgewinnung	2.4.3 h,x-Sollwertführung	2.4.4 Schaltzeitpunktoptimierung	2.4.5 Nachtkühlung	2.5.1 Lichtsteuerung	2.5.2 Treppenlichtschaltung	2.5.3 Tageslichtschaltung	2.5.4 Konstantlichtregelung	2.6.1 Sonnenschutz stellen	2.6.2 Sonnen-/Dämmerungsautomatik	2.6.3 Thermoautomatik	2.6.4 Witterungsschutz	2.6.5 Sonnenstandsberechnung	2.7.1 Sonstige Anwendungsfunktionen	3.1.1 Automationsfunktionen und Parameter	3.1.2 Grafik	3.1.3 Dynamisierung	3.1.4 Handlungsanweisung	3.1.5 Nachricht an externe Stellen	3.1.6 Historisierung in Datenbank	Bemerkung
57	**ASP6-RLT8-Y?-MW** Lüftung Kantine Küh. Regelventil Rücklauftemperatur	ModBus RTU	1																																															1		1				3.1.1) Trendlog
58	**ASP6-RLT8-Y?-MW** Lüftung Kantine Küh. Regelventil Durchfluss	ModBus RTU	1																																															1		1				3.1.1) Trendlog
59	**ASP6-RLT8-B?-MW** Lüftung Kantine Abluftfühler Temperatur	physikalisch	1																																															1		1				3.1.1) Trendlog
60	**ASP6-RLT8-B?-MW** Lüftung Kantine Küh. Rücklauffühler Temperatur	physikalisch	1																																															1		1				3.1.1) Trendlog
61	**ASP6-RLT8-B?-MW** Lüftung Kantine Zuluftfilter Messwert	physikalisch	1																																															1		1				3.1.1) Trendlog
62	**ASP6-RLT8-B?-MW** Lüftung Kantine Zuluftfühler Messwert	physikalisch	1																																															1		1				3.1.1) Trendlog
63	**ASP6-RLT8-B?-MW** Lüftung Kantine Zuluftfühler Temperatur	physikalisch	1																																															1		1				3.1.1) Trendlog
64	**ASP6-RLT8-F?-SM** Lüftung Kantine Zuluft Rauchmelder Störmeldung	physikalisch		1														1																																		1		1	1	1		
65	**ASP6-RLT8-F?-WM** Lüftung Kantine Zuluft Rauchmelder Verschmutzung	physikalisch		1														1																																		1		1	1	1		
66	**ASP6-RLT8-F?-GM** Lüftung Kantine Zuluft Rauchmelder Feuer	physikalisch		1																	1					1																										1		1				3.1.1) Event Log
67	**ASP6-RLT8-?-VDI** Lüftung Kantine Anlagengrafik																																																	1	1	1				
68	**ASP6-RLT8-B?-MW** Lüftung Kantine Abluftfühler Temperatur	ModBus RTU	1																																															1		1				3.1.1) Trendlog
69	**ASP6-RLT8-B?-MW** Lüftung Kantine Abluftfühler Messwert	ModBus RTU	1																																															1		1				3.1.1) Trendlog
70	**ASP6-RLT8-B?-MW** Lüftung Kantine Abluftfühler Messwert	ModBus RTU	1																																															1		1				3.1.1) Trendlog
!! 71	**ASP6-RLT8-M?-ST** Lüftung Kantine Stellsignal	ModBus RTU																																																						
72	**ASP6-RLT8-M?-RW** Lüftung Kantine Rückführwert	ModBus RTU	1													1										1																									2		2				
73	**ASP6-RLT8-M?-MW** Lüftung Kantine Messwert	ModBus RTU	1																																															1		1				3.1.1) Trendlog
74	**ASP6-RLT8-M?-MW** Lüftung Kantine Messwert	ModBus RTU	1																																															1		1				3.1.1) Trendlog
75	**ASP6-RLT8-M?-MW** Lüftung Kantine Messwert	ModBus RTU	1																																															1		1				3.1.1) Trendlog
!! 76	**ASP6-RLT8-M?-ST** Lüftung Kantine Stellsignal	ModBus RTU																																																						
77	**ASP6-RLT8-M?-RW** Lüftung Kantine Rückführwert	ModBus RTU	1													1										1																									2		2				
78	**ASP6-RLT8-M?-MW** Lüftung Kantine Messwert	ModBus RTU	1																																															1		1				3.1.1) Trendlog
79	**ASP6-RLT8-M?-MW** Lüftung Kantine Messwert	ModBus RTU	1																																															1		1				3.1.1) Trendlog
80	**ASP6-RLT8-M?-MW** Lüftung Kantine Messwert	ModBus RTU	1																																															1		1				3.1.1) Trendlog
81	**ASP6-RLT8-B?-MW** Lüftung Kantine Abluftfühler Temperatur	ModBus RTU	1																																															1		1				3.1.1) Trendlog
82	**ASP6-RLT8-B?-MW** Lüftung Kantine Abluftfühler Messwert	ModBus RTU	1																																															1		1				3.1.1) Trendlog
83	**ASP6-RLT8-B?-MW** Lüftung Kantine Abluftfühler Messwert	ModBus RTU	1																																															1		1				3.1.1) Trendlog
!! 84	**ASP6-RLT8-M?-ST** Lüftung Kantine Stellsignal	ModBus RTU																																																						

a b c d e f g h i j

GA-Funktionsliste

ISP/ASP

Technikum / Verwaltung

ASP6

Technikum / Verwaltung Lüftun

ASP6-RLT8

Nr.	Datenpunkt (BAS+Klartext)	0. Integration	1. Ein -/Ausgabefunktionen: 1.1. physikalische				1.2. Werte		1.3. komplexe					2. Anwendungsfunktionen: 2.1. Logic		2.2. Überwachung und Steuerung												2.3. Regelung									2.4. Optimierung					2.5. Beleuchtung				2.6. Sonnenschutz					2.7. *	3. BAE + MBE: 3.1. Bedienung/Anzeige						Bemerkung
		Integrationsart der Datenpunkte oderGrafiktyp	AI - Analoge Eingabe	BI - Binäre Eingabe	AO - Analoge Ausgabe	BO - Binäre Ausgabe	AV - Analogwert	BV/MV - Binärewert(e)	SCH - Zeitplan	CAL - Kalender	NC - Alarm-/Ereignismeldung	LOG - Datenaufzeichnung	KO - Sonstige Komplexe Objekte	Zeiten (TP, TON, TOFF)	Arithmetische Berechnung	Grenzwertüberwachung (fest oder gleitend)	Betriebsstundenüberwachung	Ereignisüberwachung (Zählung)	Befehlsausführungsüberwachung	Anlagen-/Gerätestatus	Motorsteuerung	Blockierschutz	Umschaltung (Analogwert)	Folgesteuerung	Frostschutzsteuerung	Sicherheitssteuerung	Prioritätssteuerung	P-/ PI-/ PID-Regler	Sollwertführung /-kennlinie	Stellausgabe stetig	Stellausgabe 2-Punkt	Stellausgabe 3-Punkt	Stellausgabe 3-Punkt mit variabler Impulslän	Stellausgabe Pulsweitenmodulation	Begrenzung Sollwert/Stellwert	Parameterumschaltung	Energieniveau	Energierückgewinnung	h,x-Sollwertführung	Schaltzeitpunktoptimierung	Nachtkühlung	Lichtsteuerung	Treppenlichtschaltung	Tageslichtschaltung	Konstantlichtregelung	Sonnenschutz stellen	Sonnen-/Dämmerungsautomatik	Thermoautomatik	Witterungsschutz	Sonnenstandsberechnung	Sonstige Anwendungsfunktionen	Automationsfunktionen und Parameter	Grafik	Dynamisierung	Handlungsanweisung	Nachricht an externe Stellen	Historisierung in Datenbank	
	Abschnitt	0.	1.1.				1.2.		1.3.					2.1.		2.2.												2.3.									2.4.					2.5.				2.6.					2.7.	3.1.						
	Spalte	1	1	2	3	4	1	2	1	2	3	4	5	1	2	1	2	3	4	5	6	7	8	9	10	11	12	1	2	3	4	5	6	7	8	9	1	2	3	4	5	1	2	3	4	1	2	3	4	5	1	1	2	3	4	5	6	
85	ASP6-RLT8-M?-RW Lüftung Kantine Rückführwert	ModBus RTU	1													1										1																											2		2				
86	ASP6-RLT8-M?-MW Lüftung Kantine Messwert	ModBus RTU	1																																																	1		1				3.1.1) Trendlog
87	ASP6-RLT8-M?-MW Lüftung Kantine Messwert	ModBus RTU	1																																																	1		1				3.1.1) Trendlog
88	ASP6-RLT8-M?-MW Lüftung Kantine Messwert	ModBus RTU	1																																																	1		1				3.1.1) Trendlog
!! 89	ASP6-RLT8-M?-ST Lüftung Kantine Stellsignal	ModBus RTU																																																							
90	ASP6-RLT8-M?-RW Lüftung Kantine Rückführwert	ModBus RTU	1													1										1																											2		2				
91	ASP6-RLT8-M?-MW Lüftung Kantine Messwert	ModBus RTU	1																																																	1		1				3.1.1) Trendlog
92	ASP6-RLT8-M?-MW Lüftung Kantine Messwert	ModBus RTU	1																																																	1		1				3.1.1) Trendlog
93	ASP6-RLT8-M?-MW Lüftung Kantine Messwert	ModBus RTU	1																																																	1		1				3.1.1) Trendlog
94	ASP6-RLT8-B?-MW Lüftung Kantine Abluftfühler Temperatur	ModBus RTU	1																																																	1		1				3.1.1) Trendlog
95	ASP6-RLT8-B?-MW Lüftung Kantine Abluftfühler Messwert	ModBus RTU	1																																																	1		1				3.1.1) Trendlog
96	ASP6-RLT8-B?-MW Lüftung Kantine Abluftfühler Messwert	ModBus RTU	1																																																	1		1				3.1.1) Trendlog
!! 97	ASP6-RLT8-M?-ST Lüftung Kantine Stellsignal	ModBus RTU																																																							
98	ASP6-RLT8-M?-RW Lüftung Kantine Rückführwert	ModBus RTU	1													1										1																											2		2				
99	ASP6-RLT8-M?-MW Lüftung Kantine Messwert	ModBus RTU	1																																																	1		1				3.1.1) Trendlog
100	ASP6-RLT8-M?-MW Lüftung Kantine Messwert	ModBus RTU	1																																																	1		1				3.1.1) Trendlog
101	ASP6-RLT8-M?-MW Lüftung Kantine Messwert	ModBus RTU	1																																																	1		1				3.1.1) Trendlog
!! 102	ASP6-RLT8-M?-ST Lüftung Kantine Stellsignal	ModBus RTU																																																							
103	ASP6-RLT8-M?-RW Lüftung Kantine Rückführwert	ModBus RTU	1													1										1																											2		2				
104	ASP6-RLT8-M?-MW Lüftung Kantine Messwert	ModBus RTU	1																																																	1		1				3.1.1) Trendlog
105	ASP6-RLT8-M?-MW Lüftung Kantine Messwert	ModBus RTU	1																																																	1		1				3.1.1) Trendlog
106	ASP6-RLT8-M?-MW Lüftung Kantine Messwert	ModBus RTU	1																																																	1		1				3.1.1) Trendlog
!! 107	ASP6-RLT8-M?-ST Lüftung Kantine Stellsignal	ModBus RTU																																																							
108	ASP6-RLT8-M?-RW Lüftung Kantine Rückführwert	ModBus RTU	1													1										1																											2		2				
109	ASP6-RLT8-M?-MW Lüftung Kantine Messwert	ModBus RTU	1																																																	1		1				3.1.1) Trendlog
110	ASP6-RLT8-M?-MW Lüftung Kantine Messwert	ModBus RTU	1																																																	1		1				3.1.1) Trendlog
111	ASP6-RLT8-M?-MW Lüftung Kantine Messwert	ModBus RTU	1																																																	1		1				3.1.1) Trendlog
!! 112	ASP6-RLT8-M?-ST Lüftung Kantine Stellsignal	ModBus RTU																																																							

GA-Funktionsliste

ISP/ASP

Technikum / Verwaltung

ASP6

Technikum / Verwaltung Lüftun

ASP6-RLT8

Groups: 0. Integration | 1. Ein -/Ausgabefunktionen (1.1. physikalische, 1.2. Werte, 1.3. komplexe) | 2. Anwendungsfunktionen (2.1. Logic, 2.2. Überwachung und Steuerung, 2.3. Regelung, 2.4. Optimierung, 2.5. Beleuchtung, 2.6. Sonnenschutz, 2.7. *) | 3. BAE + MBE (3.1. Bedienung/Anzeige) | Bemerkung

Nr	Datenpunkt (BAS+Klartext)	0.1 Integrationsart der Datenpunkte oder Grafiktyp	1.1.1 AI - Analoge Eingabe	1.1.2 BI - Binäre Eingabe	1.1.3 AO - Analoge Ausgabe	1.1.4 BO - Binäre Ausgabe	1.2.1 AV - Analogwert	1.2.2 BV/MV - Binärwert(e)	1.3.1 SCH - Zeitplan	1.3.2 CAL - Kalender	1.3.3 NC - Alarm-/Ereignismeldung	1.3.4 LOG - Datenaufzeichnung	1.3.5 KO - Sonstige Komplexe Objekte	2.1.1 Zeiten (TP, TON, TOFF)	2.1.2 Arithmetische Berechnung	2.2.1 Grenzwertüberwachung (fest oder gleitend)	2.2.2 Betriebsstundenüberwachung	2.2.3 Ereignisüberwachung (Zählung)	2.2.4 Befehlsausführungsüberwachung	2.2.5 Anlagen-/Gerätestatus	2.2.6 Motorsteuerung	2.2.7 Blockierschutz	2.2.8 Umschaltung (Analogwert)	2.2.9 Folgesteuerung	2.2.10 Frostschutzsteuerung	2.2.11 Sicherheitssteuerung	2.2.12 Prioritätssteuerung	2.3.1 P-/ PI-/ PID-Regler	2.3.2 Sollwertführung /-kennlinie	2.3.3 Stellausgabe stetig	2.3.4 Stellausgabe 2-Punkt	2.3.5 Stellausgabe 3-Punkt	2.3.6 Stellausgabe 3-Punkt mit variabler Impulslän.	2.3.7 Stellausgabe Pulsweitenmodulation	2.3.8 Begrenzung Sollwert/Stellwert	2.3.9 Parameterumschaltung	2.4.1 Energieniveau	2.4.2 Energierückgewinnung	2.4.3 h,x-Sollwertführung	2.4.4 Schaltzeitpunktoptimierung	2.4.5 Nachtkühlung	2.5.1 Lichtsteuerung	2.5.2 Treppenlichtschaltung	2.5.3 Tageslichtschaltung	2.5.4 Konstantlichtregelung	2.6.1 Sonnenschutz stellen	2.6.2 Sonnen-/Dämmerungsautomatik	2.6.3 Thermoautomatik	2.6.4 Witterungsschutz	2.6.5 Sonnenstandsberechnung	2.7.1 Sonstige Anwendungsfunktionen	3.1.1 Automationsfunktionen und Parameter	3.1.2 Grafik	3.1.3 Dynamisierung	3.1.4 Handlungsanweisung	3.1.5 Nachricht an externe Stellen	3.1.6 Historisierung in Datenbank	Bemerkung
113	ASP6-RLT8-M?-RW Lüftung Kantine Rückführwert	ModBus RTU	1													1										1																										2		2				
114	ASP6-RLT8-M?-MW Lüftung Kantine Messwert	ModBus RTU	1																																																	1		1				3.1.1) Trendlog
115	ASP6-RLT8-M?-MW Lüftung Kantine Messwert	ModBus RTU	1																																																	1		1				3.1.1) Trendlog
116	ASP6-RLT8-M?-MW Lüftung Kantine Messwert	ModBus RTU	1																																																	1		1				3.1.1) Trendlog
!! 117	ASP6-RLT8-M?-ST Lüftung Kantine Stellsignal	ModBus RTU																																																							
118	ASP6-RLT8-M?-RW Lüftung Kantine Rückführwert	ModBus RTU	1													1										1																										2		2				
119	ASP6-RLT8-M?-MW Lüftung Kantine Messwert	ModBus RTU	1																																																	1		1				3.1.1) Trendlog
120	ASP6-RLT8-M?-MW Lüftung Kantine Messwert	ModBus RTU	1																																																	1		1				3.1.1) Trendlog
121	ASP6-RLT8-M?-MW Lüftung Kantine Messwert	ModBus RTU	1																																																	1		1				3.1.1) Trendlog
!! 122	ASP6-RLT8-M?-ST Lüftung Kantine Stellsignal	ModBus RTU																																																							
123	ASP6-RLT8-M?-RW Lüftung Kantine Rückführwert	ModBus RTU	1													1										1																										2		2				
124	ASP6-RLT8-M?-MW Lüftung Kantine Messwert	ModBus RTU	1																																																	1		1				3.1.1) Trendlog
125	ASP6-RLT8-M?-MW Lüftung Kantine Messwert	ModBus RTU	1																																																	1		1				3.1.1) Trendlog
126	ASP6-RLT8-M?-MW Lüftung Kantine Messwert	ModBus RTU	1																																																	1		1				3.1.1) Trendlog
!! 127	ASP6-RLT8-M?-ST Lüftung Kantine Stellsignal	ModBus RTU																																																							
128	ASP6-RLT8-M?-RW Lüftung Kantine Rückführwert	ModBus RTU	1													1										1																										2		2				
129	ASP6-RLT8-M?-MW Lüftung Kantine Messwert	ModBus RTU	1																																																	1		1				3.1.1) Trendlog
130	ASP6-RLT8-M?-MW Lüftung Kantine Messwert	ModBus RTU	1																																																	1		1				3.1.1) Trendlog
131	ASP6-RLT8-M?-MW Lüftung Kantine Messwert	ModBus RTU	1																																																	1		1				3.1.1) Trendlog
132	ASP6-RLT8-BSK?-SB Lüftung Kantine Schaltbefehl	physikalisch				1												1		1																																1		1				
133	ASP6-RLT8-BSK?-RMA Lüftung Kantine Rückmeldung Auf	physikalisch		1																1																																1		1		1		
134	ASP6-RLT8-BSK?-RMZ Lüftung Kantine Rückmeldung Zu	physikalisch		1																	1					1																										1		1				3.1.1) Event Log
135	ASP6-RLT8-BSK?-SB Lüftung Kantine Schaltbefehl	physikalisch				1												1		1																																1		1				
136	ASP6-RLT8-BSK?-RMA Lüftung Kantine Rückmeldung Auf	physikalisch		1																1																																1		1		1		
137	ASP6-RLT8-BSK?-RMZ Lüftung Kantine Rückmeldung Zu	physikalisch		1																	1					1																										1		1				3.1.1) Event Log
!! 138	ASP6-RLT8-M?-ST Lüftung Kantine Stellsignal	ModBus RTU																																																								
139	ASP6-RLT8-M?-RW Lüftung Kantine Rückführwert	ModBus RTU	1													1										1																										2		2				
140	ASP6-RLT8-M?-MW Lüftung Kantine Messwert	ModBus RTU	1																																																	1		1				3.1.1) Trendlog

GA-Funktionsliste

ISP/ASP

Technikum / Verwaltung

ASP6

Technikum / Verwaltung Lüftun

ASP6-RLT8

	Datenpunkt (BAS+Klartext)	0.	1. Ein -/Ausgabefunktionen											2. Anwendungsfunktionen																																							3. BAE + MBE						Bemerkung
		Integration	physikalische				Werte		komplexe					Logic		Überwachung und Steuerung												Regelung									Optimierung					Beleuchtung				Sonnenschutz					*	Bedienung/Anzeige						
		Integrationsart der Datenpunkte oderGrafiktyp	AI - Analoge Eingabe	BI - Binäre Eingabe	AO - Analoge Ausgabe	BO - Binäre Ausgabe	AV - Analogwert	BV/MV - Binärewert(e)	SCH - Zeitplan	CAL - Kalender	NC - Alarm-/Ereignismeldung	LOG - Datenaufzeichnung	KO - Sonstige Komplexe Objekte	Zeiten (TP, TON, TOFF)	Arithmetische Berechnung	Grenzwertüberwachung (fest oder gleitend)	Betriebsstundenüberwachung	Ereignisüberwachung (Zählung)	Befehlsausführungsüberwachung	Anlagen-/Gerätestatus	Motorsteuerung	Blockierschutz	Umschaltung (Analogwert)	Folgesteuerung	Frostschutzsteuerung	Sicherheitssteuerung	Prioritätssteuerung	P-/ PI-/ PID-Regler	Sollwertführung /-kennlinie	Stellausgabe stetig	Stellausgabe 2-Punkt	Stellausgabe 3-Punkt	Stellausgabe 3-Punkt mit variabler Impulslän	Stellausgabe Pulsweitenmodulation	Begrenzung Sollwert/Stellwert	Parameterumschaltung	Energieniveau	Energierückgewinnung	h,x-Sollwertführung	Schaltzeitpunktoptimierung	Nachtkühlung	Lichtsteuerung	Treppenlichtschaltung	Tageslichtschaltung	Konstantlichtregelung	Sonnenschutz stellen	Sonnen-/Dämmerungsautomatik	Thermoautomatik	Witterungsschutz	Sonnenstandsberechnung	Sonstige Anwendungsfunktionen	Automationsfunktionen und Parameter	Grafik	Dynamisierung	Handlungsanweisung	Nachricht an externe Stellen	Historisierung in Datenbank	
	Abschnitt	0.	1.1.				1.2.		1.3.					2.1.		2.2.												2.3.									2.4.					2.5.				2.6.					2.7.	3.1.						
	Spalte	1	1	2	3	4	1	2	1	2	3	4	5	1	2	1	2	3	4	5	6	7	8	9	10	11	12	1	2	3	4	5	6	7	8	9	1	2	3	4	5	1	2	3	4	1	2	3	4	5	1	1	2	3	4	5	6	
141	ASP6-RLT8-M?-MW Lüftung Kantine Messwert	ModBus RTU	1																																																	1		1				3.1.1) Trendlog
142	ASP6-RLT8-M?-MW Lüftung Kantine Messwert	ModBus RTU	1																																																	1		1				3.1.1) Trendlog
!! 143	ASP6-RLT8-M?-ST Lüftung Kantine Stellsignal	ModBus RTU																																																								
144	ASP6-RLT8-M?-RW Lüftung Kantine Rückführwert	ModBus RTU	1													1										1																										2		2				
145	ASP6-RLT8-M?-MW Lüftung Kantine Messwert	ModBus RTU	1																																																	1		1				3.1.1) Trendlog
146	ASP6-RLT8-M?-MW Lüftung Kantine Messwert	ModBus RTU	1																																																	1		1				3.1.1) Trendlog
147	ASP6-RLT8-M?-MW Lüftung Kantine Messwert	ModBus RTU	1																																																	1		1				3.1.1) Trendlog
148	ASP6-RLT8-BSK?-SB Lüftung Kantine Schaltbefehl	physikalisch				1												1		1																																1		1				
149	ASP6-RLT8-BSK?-RMA Lüftung Kantine Rückmeldung Auf	physikalisch		1																1																																1		1		1		
150	ASP6-RLT8-BSK?-RMZ Lüftung Kantine Rückmeldung Zu	physikalisch		1																	1					1																										1		1				3.1.1) Event Log
151	ASP6-RLT8-BSK?-SB Lüftung Kantine Schaltbefehl	physikalisch				1												1		1																																1		1				
152	ASP6-RLT8-BSK?-RMA Lüftung Kantine Rückmeldung Auf	physikalisch		1																1																																1		1		1		
153	ASP6-RLT8-BSK?-RMZ Lüftung Kantine Rückmeldung Zu	physikalisch		1																	1					1																										1		1				3.1.1) Event Log
154	ASP6-RLT8-BSK?-SB Lüftung Kantine Schaltbefehl	physikalisch				1												1		1																																1		1				
155	ASP6-RLT8-BSK?-RMA Lüftung Kantine Rückmeldung Auf	physikalisch		1																1																																1		1		1		
156	ASP6-RLT8-BSK?-RMZ Lüftung Kantine Rückmeldung Zu	physikalisch		1																	1					1																										1		1				3.1.1) Event Log
157	ASP6-RLT8-BSK?-SB Lüftung Kantine Schaltbefehl	physikalisch				1												1		1																																1		1				
158	ASP6-RLT8-BSK?-RMA Lüftung Kantine Rückmeldung Auf	physikalisch		1																1																																1		1		1		
159	ASP6-RLT8-BSK?-RMZ Lüftung Kantine Rückmeldung Zu	physikalisch		1																	1					1																										1		1				3.1.1) Event Log
160	ASP6-RLT8-B?-MW Lüftung Kantine Abluftfühler Temperatur	ModBus RTU	1																																																	1		1				3.1.1) Trendlog
161	ASP6-RLT8-B?-MW Lüftung Kantine Abluftfühler Messwert	ModBus RTU	1																																																	1		1				3.1.1) Trendlog
162	ASP6-RLT8-B?-MW Lüftung Kantine Abluftfühler Messwert	ModBus RTU	1																																																	1		1				3.1.1) Trendlog
	====== ======		90	37	7	13										16		26		26	11					27		7	7	7																						165	2	165	13	26		

Nr.	Revision	Datum	Name
1			
2			
3			

Ersteller: M.Wieland
Datum: 15.02.2026
Geprüft:
Datum:

Ersteller:
RR-Schema GmbH
Johann-Grienwald-Str.7
94137 Bayerbach

Kunde:
Muster Kunde
Muster Straße
Muster Ort

Projekt / Objekt:
Muster Projekt
Muster Straße
Muster Ort

Kommission:
Zeichnungsnummer:
LP3

ASP6
RLT8
Technikum / Verwaltung
Lüftung Kantine

/
RLT8

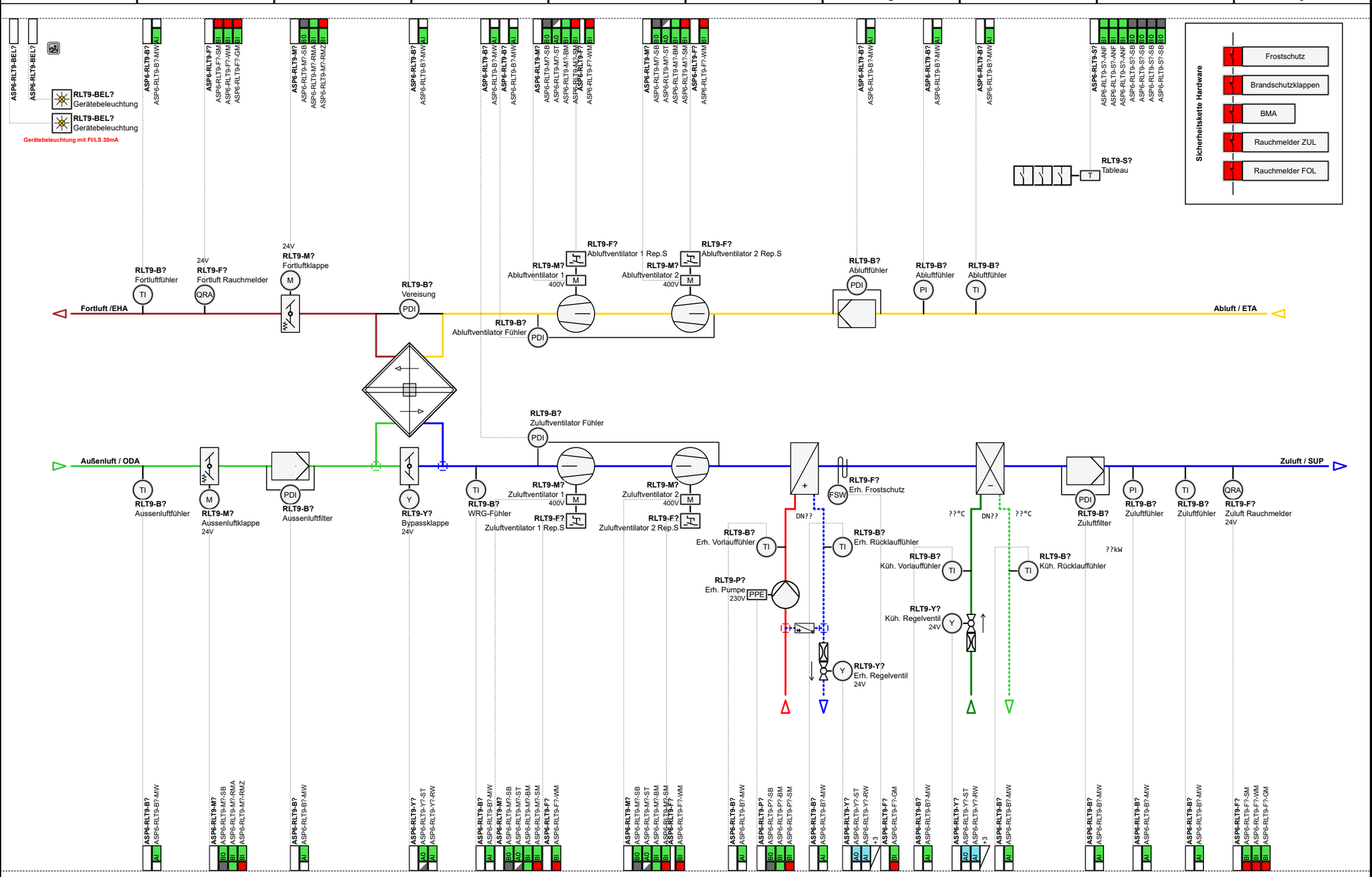

1			
2			
3			
	Revision	Datum	Name

Ersteller:	M.Wieland
Datum:	15.02.2026
Geprüft:	
Datum:	

Ersteller:
RR-Schema GmbH
Johann-Grienwald-Str.7
94137 Bayerbach

Kunde:
Muster Kunde
Muster Straße
Muster Ort

Projekt / Objekt:
Muster Projekt
Muster Straße
Muster Ort

Kommission:

Zeichnungsnummer:

LP3

ASP6
RLT9
Technikum / Verwaltung
Lüftung Küche

1 / 2
RLT9
181 / 219

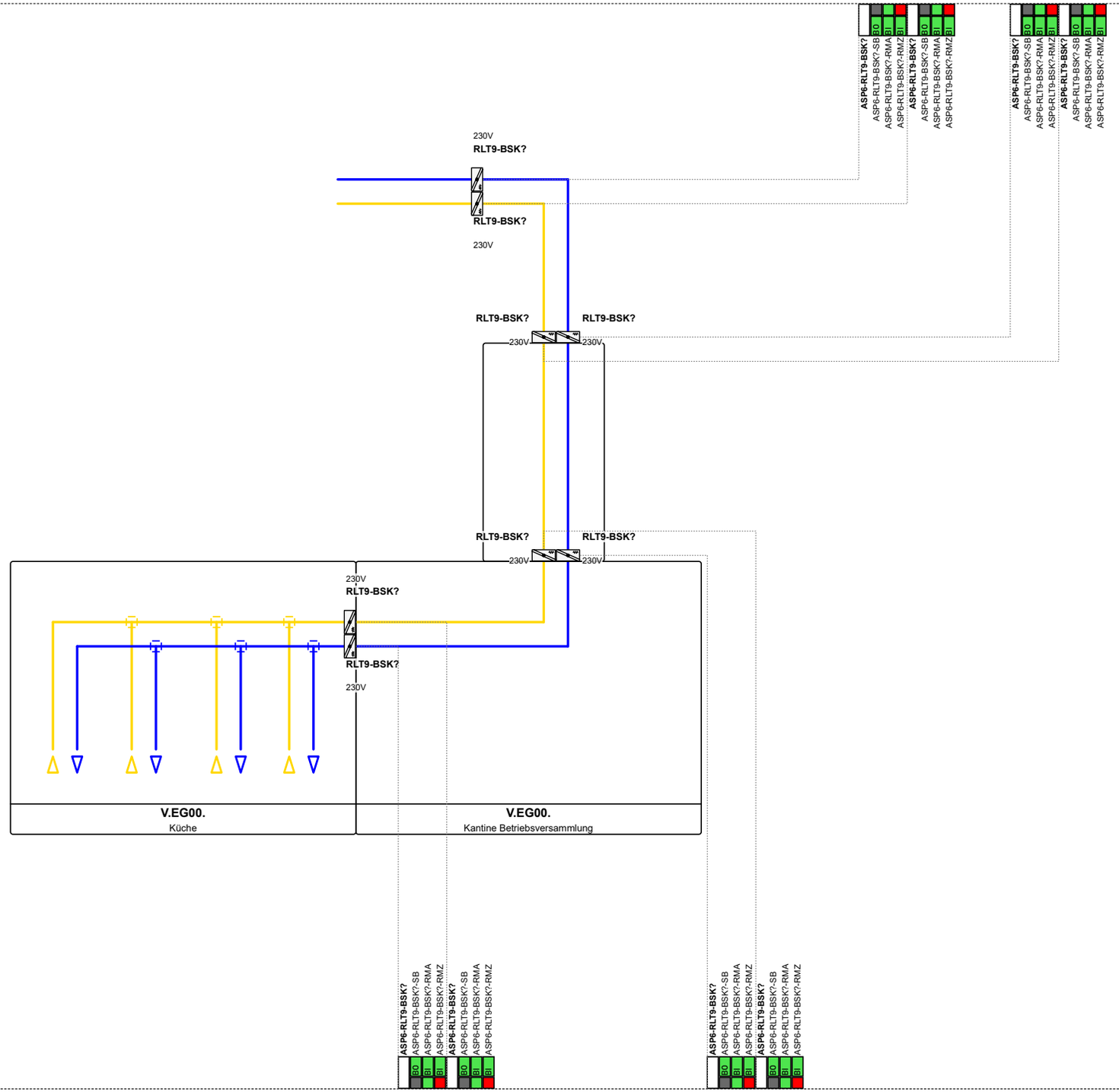

1			
2			
3			
	Revision	Datum	Name

Ersteller:	M.Wieland
Datum:	15.02.2026
Geprüft:	
Datum:	

Ersteller:
RR-Schema GmbH
Johann-Grienwald-Str.7
94137 Bayerbach

Kunde:
Muster Kunde
Muster Straße
Muster Ort

Projekt / Objekt:
Muster Projekt
Muster Straße
Muster Ort

Kommission:

Zeichnungsnummer:

LP3

ASP6
RLT9
Technikum / Verwaltung
Lüftung Küche

2 / 2
RLT9
182 / 219

a	b	c	d	e	f	g	h	i	j

GA-Funktionsliste

ISP/ASP

Technikum / Verwaltung

ASP6

Technikum / Verwaltung Lüftun

ASP6-RLT9

0. Integration | 1. Ein -/Ausgabefunktionen: 1.1. physikalische, 1.2. Werte, 1.3. komplexe | 2. Anwendungsfunktionen: 2.1. Logic, 2.2. Überwachung und Steuerung, 2.3. Regelung, 2.4. Optimierung, 2.5. Beleuchtung, 2.6. Sonnenschutz, 2.7. * | 3. BAE + MBE: 3.1. Bedienung/Anzeige | Bemerkung

Nr.	Datenpunkt (BAS+Klartext)	0.1 Integrationsart der Datenpunkte oderGrafiktyp	1.1.1 AI - Analoge Eingabe	1.1.2 BI - Binäre Eingabe	1.1.3 AO - Analoge Ausgabe	1.1.4 BO - Binäre Ausgabe	1.2.1 AV - Analogwert	1.2.2 BV/MV - Binärwert(e)	1.3.1 SCH - Zeitplan	1.3.2 CAL - Kalender	1.3.3 NC - Alarm-/Ereignismeldung	1.3.4 LOG - Datenaufzeichnung	1.3.5 KO - Sonstige Komplexe Objekte	2.1.1 Zeiten (TP, TON, TOFF)	2.1.2 Arithmetische Berechnung	2.2.1 Grenzwertüberwachung (fest oder gleitend)	2.2.2 Betriebsstundenüberwachung	2.2.3 Ereignisüberwachung (Zählung)	2.2.4 Befehlsausführungsüberwachung	2.2.5 Anlagen-/Gerätestatus	2.2.6 Motorsteuerung	2.2.7 Blockierschutz	2.2.8 Umschaltung (Analogwert)	2.2.9 Folgesteuerung	2.2.10 Frostschutzsteuerung	2.2.11 Sicherheitssteuerung	2.2.12 Prioritätssteuerung	2.3.1 P-/ PI-/ PID-Regler	2.3.2 Sollwertführung /-kennlinie	2.3.3 Stellausgabe stetig	2.3.4 Stellausgabe 2-Punkt	2.3.5 Stellausgabe 3-Punkt	2.3.6 Stellausgabe 3-Punkt mit variabler Impulslän.	2.3.7 Stellausgabe Pulsweitenmodulation	2.3.8 Begrenzung Sollwert/Stellwert	2.3.9 Parameterumschaltung	2.4.1 Energieniveau	2.4.2 Energierückgewinnung	2.4.3 h,x-Sollwertführung	2.4.4 Schaltzeitpunktoptimierung	2.4.5 Nachtkühlung	2.5.1 Lichtsteuerung	2.5.2 Treppenlichtschaltung	2.5.3 Tageslichtschaltung	2.5.4 Konstantlichtregelung	2.6.1 Sonnenschutz stellen	2.6.2 Sonnen-/Dämmerungsautomatik	2.6.3 Thermoautomatik	2.6.4 Witterungsschutz	2.6.5 Sonnenstandsberechnung	2.7.1 Sonstige Anwendungsfunktionen	3.1.1 Automationsfunktionen und Parameter	3.1.2 Grafik	3.1.3 Dynamisierung	3.1.4 Handlungsanweisung	3.1.5 Nachricht an externe Stellen	3.1.6 Historisierung in Datenbank	Bemerkung
1	ASP6-RLT9-?-VDI Lüftung Küche Anlagengrafik																																																		1	1	1				
2	ASP6-RLT9-B?-MW Lüftung Küche Fortluftfühler Temperatur	physikalisch	1																																																	1		1				3.1.1) Trendlog
3	ASP6-RLT9-B?-MW Lüftung Küche Aussenluftfühler Temperatur	physikalisch	1																																																	1		1				3.1.1) Trendlog
4	ASP6-RLT9-F?-SM Lüftung Küche Fortluft Rauchmelder Störmeldung	physikalisch		1														1																																		1		1	1	1		
5	ASP6-RLT9-F?-WM Lüftung Küche Fortluft Rauchmelder Verschmutzung	physikalisch		1														1																																		1		1	1	1		
6	ASP6-RLT9-F?-GM Lüftung Küche Fortluft Rauchmelder Feuer	physikalisch		1																	1					1																										1		1				3.1.1) Event Log
7	ASP6-RLT9-M?-SB Lüftung Küche Aussenluftklappe Schaltbefehl	physikalisch				1												1		1																																1		1				
8	ASP6-RLT9-M?-RMA Lüftung Küche Aussenluftklappe Rückmeldung Auf	physikalisch		1																1																																1		1		1		
9	ASP6-RLT9-M?-RMZ Lüftung Küche Aussenluftklappe Rückmeldung Zu	physikalisch		1																	1					1																										1		1				3.1.1) Event Log
10	ASP6-RLT9-M?-SB Lüftung Küche Fortluftklappe Schaltbefehl	physikalisch				1												1		1																																1		1				
11	ASP6-RLT9-M?-RMA Lüftung Küche Fortluftklappe Rückmeldung Auf	physikalisch		1																1																																1		1		1		
12	ASP6-RLT9-M?-RMZ Lüftung Küche Fortluftklappe Rückmeldung Zu	physikalisch		1																	1					1																										1		1				3.1.1) Event Log
13	ASP6-RLT9-B?-MW Lüftung Küche Aussenluftfilter Messwert	physikalisch	1																																																	1		1				3.1.1) Trendlog
14	ASP6-RLT9-B?-MW Lüftung Küche Vereisung Messwert	physikalisch	1																																																	1		1				3.1.1) Trendlog
15	ASP6-RLT9-Y?-ST Lüftung Küche Bypassklappe Stellsignal	physikalisch			1																						1	1	1																						1		1				
16	ASP6-RLT9-Y?-RW Lüftung Küche Bypassklappe Rückführwert	physikalisch	1													1										1																										2		2				
17	ASP6-RLT9-B?-MW Lüftung Küche WRG-Fühler Temperatur	physikalisch	1																																																	1		1				3.1.1) Trendlog
18	ASP6-RLT9-B?-MW Lüftung Küche Abluftventilator Fühler Messwert	physikalisch	1																																																	1		1				3.1.1) Trendlog
19	ASP6-RLT9-B?-MW Lüftung Küche Zuluftventilator Fühler Messwert	physikalisch	1																																																	1		1				3.1.1) Trendlog
20	ASP6-RLT9-F?-WM Lüftung Küche Abluftventilator 1 Rep.S Wartungsmeldung	physikalisch		1														1																																		1		1	1	1		
21	ASP6-RLT9-M?-SB Lüftung Küche Abluftventilator 1 Schaltbefehl	physikalisch				1												1		1																																1		1				
22	ASP6-RLT9-M?-ST Lüftung Küche Abluftventilator 1 Stellsignal	physikalisch			1																						1	1	1																						1		1				
23	ASP6-RLT9-M?-BM Lüftung Küche Abluftventilator 1 Betriebsmeldung	physikalisch		1																1																																1		1		1		
24	ASP6-RLT9-M?-SM Lüftung Küche Abluftventilator 1 Störmeldung	physikalisch		1														1																																		1		1	1	1		
25	ASP6-RLT9-M?-SB Lüftung Küche Zuluftventilator 1 Schaltbefehl	physikalisch				1												1		1																																1		1				
26	ASP6-RLT9-M?-ST Lüftung Küche Zuluftventilator 1 Stellsignal	physikalisch			1																						1	1	1																						1		1				
27	ASP6-RLT9-M?-BM Lüftung Küche Zuluftventilator 1 Betriebsmeldung	physikalisch		1																1																																1		1		1		
28	ASP6-RLT9-M?-SM Lüftung Küche Zuluftventilator 1 Störmeldung	physikalisch		1														1																																		1		1	1	1		

GA-Funktionsliste

ISP/ASP

Technikum / Verwaltung

ASP6

Technikum / Verwaltung Lüftun

ASP6-RLT9

	Datenpunkt (BAS+Klartext)	Integrationsart der Datenpunkte oderGrafiktyp	0. Integration	1. Ein -/Ausgabefunktionen physikalische				Werte		komplexe					2. Anwendungsfunktionen Logic		Überwachung und Steuerung												Regelung									Optimierung					Beleuchtung				Sonnenschutz					*	3. BAE + MBE Bedienung/Anzeige						Bemerkung
			Abschnitt	0.	1.1.				1.2.		1.3.					2.1.		2.2.											2.3.									2.4.					2.5.				2.6.					2.7.	3.1.						
			Spalte	1	1	2	3	4	1	2	1	2	3	4	5	1	2	1	2	3	4	5	6	7	8	9	10	11	12	1	2	3	4	5	6	7	8	9	1	2	3	4	5	1	2	3	4	1	2	3	4	5	1	1	2	3	4	5	6	
					AI - Analoge Eingabe	BI - Binäre Eingabe	AO - Analoge Ausgabe	BO - Binäre Ausgabe	AV - Analogwert	BV/MV - Binärwert(e)	SCH - Zeitplan	CAL - Kalender	NC - Alarm-/Ereignismeldung	LOG - Datenaufzeichnung	KO - Sonstige Komplexe Objekte	Zeiten (TP, TON, TOFF)	Arithmetische Berechnung	Grenzwertüberwachung (fest oder gleitend)	Betriebsstundenüberwachung	Ereignisüberwachung (Zählung)	Befehlsausführungsüberwachung	Anlagen-/Gerätestatus	Motorsteuerung	Blockierschutz	Umschaltung (Analogwert)	Folgesteuerung	Frostschutzsteuerung	Sicherheitssteuerung	Prioritätssteuerung	P- / PI- / PID-Regler	Sollwertführung /-kennlinie	Stellausgabe stetig	Stellausgabe 2-Punkt	Stellausgabe 3-Punkt	Stellausgabe 3-Punkt mit variabler Impulslän	Stellausgabe Pulsweitenmodulation	Begrenzung Sollwert/Stellwert	Parameterumschaltung	Energieniveau	Energierückgewinnung	h,x-Sollwertführung	Schaltzeitpunktoptimierung	Nachtkühlung	Lichtsteuerung	Treppenlichtschaltung	Tageslichtschaltung	Konstantlichtregelung	Sonnenschutz stellen	Sonnen-/Dämmerungsautomatik	Thermoautomatik	Witterungsschutz	Sonnenstandsberechnung	Sonstige Anwendungsfunktionen	Automationsfunktionen und Parameter	Grafik	Dynamisierung	Handlungsanweisung	Nachricht an externe Stellen	Historisierung in Datenbank	
29	**ASP6-RLT9-F?-WM** Lüftung Küche Zuluftventilator 1 Rep.S Wartungsmeldung	physikalisch			1															1																																		1		1	1	1		
30	**ASP6-RLT9-F?-WM** Lüftung Küche Abluftventilator 2 Rep.S Wartungsmeldung	physikalisch			1															1																																		1		1	1	1		
31	**ASP6-RLT9-M?-SB** Lüftung Küche Abluftventilator 2 Schaltbefehl	physikalisch						1												1		1																																1		1				
32	**ASP6-RLT9-M?-ST** Lüftung Küche Abluftventilator 2 Stellsignal	physikalisch					1																							1		1																						1		1				
33	**ASP6-RLT9-M?-BM** Lüftung Küche Abluftventilator 2 Betriebsmeldung	physikalisch			1																		1																														1		1		1		
34	**ASP6-RLT9-M?-SM** Lüftung Küche Abluftventilator 2 Störmeldung	physikalisch			1															1																																		1		1	1	1		
35	**ASP6-RLT9-M?-SB** Lüftung Küche Zuluftventilator 2 Schaltbefehl	physikalisch						1												1		1																																1		1				
36	**ASP6-RLT9-M?-ST** Lüftung Küche Zuluftventilator 2 Stellsignal	physikalisch					1																							1		1																						1		1				
37	**ASP6-RLT9-M?-BM** Lüftung Küche Zuluftventilator 2 Betriebsmeldung	physikalisch			1																		1																														1		1		1		
38	**ASP6-RLT9-M?-SM** Lüftung Küche Zuluftventilator 2 Störmeldung	physikalisch			1															1																																		1		1	1	1		
39	**ASP6-RLT9-F?-WM** Lüftung Küche Zuluftventilator 2 Rep.S Wartungsmeldung	physikalisch			1															1																																		1		1	1	1		
40	**ASP6-RLT9-P?-SB** Lüftung Küche Erh. Pumpe Schaltbefehl	physikalisch						1												1		1																																1		1				
41	**ASP6-RLT9-P?-BM** Lüftung Küche Erh. Pumpe Betriebsmeldung	physikalisch			1																		1																														1		1		1		
42	**ASP6-RLT9-P?-SM** Lüftung Küche Erh. Pumpe Störmeldung	physikalisch			1															1																																		1		1	1	1		
43	**ASP6-RLT9-B?-MW** Lüftung Küche Erh. Vorlauffühler Temperatur	physikalisch		1																																																		1		1				3.1.1) Trendlog
44	**ASP6-RLT9-F?-GM** Lüftung Küche Erh. Frostschutz Gefahrenmeldung	physikalisch			1																			1					1																										1		1				3.1.1) Event Log
45	**ASP6-RLT9-B?-MW** Lüftung Küche Erh. Rücklauffühler Temperatur	physikalisch		1																																																		1		1				3.1.1) Trendlog
46	**ASP6-RLT9-Y?-ST** Lüftung Küche Erh. Regelventil Stellsignal	ModBus RTU					1																							1		1																						1		1				
47	**ASP6-RLT9-Y?-RW** Lüftung Küche Erh. Regelventil Rückführwert	ModBus RTU		1														1										1																										2		2				
48	**ASP6-RLT9-Y?-MW** Lüftung Küche Erh. Regelventil Vorlauftemperatur	ModBus RTU		1																																																		1		1				3.1.1) Trendlog
49	**ASP6-RLT9-Y?-MW** Lüftung Küche Erh. Regelventil Rücklauftemperatur	ModBus RTU		1																																																		1		1				3.1.1) Trendlog
50	**ASP6-RLT9-Y?-MW** Lüftung Küche Erh. Regelventil Durchfluss	ModBus RTU		1																																																		1		1				3.1.1) Trendlog
51	**ASP6-RLT9-B?-MW** Lüftung Küche Abluftfühler Messwert	physikalisch		1																																																		1		1				3.1.1) Trendlog
52	**ASP6-RLT9-B?-MW** Lüftung Küche Abluftfühler Messwert	physikalisch		1																																																		1		1				3.1.1) Trendlog
53	**ASP6-RLT9-B?-MW** Lüftung Küche Küh. Vorlauffühler Temperatur	physikalisch		1																																																		1		1				3.1.1) Trendlog
54	**ASP6-RLT9-Y?-ST** Lüftung Küche Küh. Regelventil Stellsignal	ModBus RTU					1																							1		1																						1		1				
55	**ASP6-RLT9-Y?-RW** Lüftung Küche Küh. Regelventil Rückführwert	ModBus RTU		1														1										1																										2		2				
56	**ASP6-RLT9-Y?-MW** Lüftung Küche Küh. Regelventil Vorlauftemperatur	ModBus RTU		1																																																		1		1				3.1.1) Trendlog

	Revision	Datum	Name
1			
2			
3			

Ersteller:	M.Wieland
Datum:	15.02.2026
Geprüft:	
Datum:	

Ersteller:
RR-Schema GmbH
Johann-Grienwald-Str.7
94137 Bayerbach

Kunde:
Muster Kunde
Muster Straße
Muster Ort

Projekt / Objekt:
Muster Projekt
Muster Straße
Muster Ort

Kommission:

Zeichnungsnummer:

LP3

ASP6 /
RLT9
Technikum / Verwaltung
Lüftung Küche

/
RLT9
184 / 219

GA-Funktionsliste

ISP/ASP

Technikum / Verwaltung

ASP6

Technikum / Verwaltung Lüftun

ASP6-RLT9

	Datenpunkt (BAS+Klartext)	Integrationsart der Datenpunkte oderGrafiktyp	0. Integration	1. Ein -/Ausgabefunktionen physikalische				Werte		komplexe					2. Anwendungsfunktionen Logic		Überwachung und Steuerung											Regelung										Optimierung					Beleuchtung				Sonnenschutz					*	3. BAE + MBE Bedienung/Anzeige						Bemerkung
			Abschnitt	0.	1.1.				1.2.		1.3.					2.1.		2.2.										2.3.										2.4.					2.5.				2.6.					2.7.	3.1.						
			Spalte	1	1	2	3	4	1	2	1	2	3	4	5	1	2	1	2	3	4	5	6	7	8	9	10	11	12	1	2	3	4	5	6	7	8	9	1	2	3	4	5	1	2	3	4	1	2	3	4	5	1	1	2	3	4	5	6	
				AI - Analoge Eingabe	BI - Binäre Eingabe	AO - Analoge Ausgabe	BO - Binäre Ausgabe	AV - Analogwert	BV/MV - Binärewert(e)	SCH - Zeitplan	CAL - Kalender	NC - Alarm-/Ereignismeldung	LOG - Datenaufzeichnung	KO - Sonstige Komplexe Objekte		Zeiten (TP, TON, TOFF)	Arithmetische Berechnung	Grenzwertüberwachung (fest oder gleitend)	Betriebsstundenüberwachung	Ereignisüberwachung (Zählung)	Befehlsausführungsüberwachung	Anlagen-/Geräteestatus	Motorsteuerung	Blockierschutz	Umschaltung (Analogwert)	Folgesteuerung	Frostschutzsteuerung	Sicherheitssteuerung	Prioritätssteuerung	P- / PI- / PID-Regler	Sollwertführung / -kennlinie	Stellausgabe stetig	Stellausgabe 2-Punkt	Stellausgabe 3-Punkt	Stellausgabe 3-Punkt mit variabler Impulslän	Stellausgabe Pulsweitenmodulation	Begrenzung Sollwert/Stellwert	Parameterumschaltung	Energieniveau	Energierückgewinnung	h,x-Sollwertführung	Schaltzeitpunktoptimierung	Nachtkühlung	Lichtsteuerung	Treppenlichtschaltung	Tageslichtschaltung	Konstantlichtregelung	Sonnenschutz stellen	Sonnen-/Dämmerungsautomatik	Thermoautomatik	Witterungsschutz	Sonnenstandsberechnung	Sonstige Anwendungsfunktionen	Automationsfunktionen und Parameter	Grafik	Dynamisierung	Handlungsanweisung	Nachricht an externe Stellen	Historisierung in Datenbank	
57	**ASP6-RLT9-Y?-MW** Lüftung Küche Küh. Regelventil Rücklauftemperatur	ModBus RTU		1																																																	1		1				3.1.1) Trendlog
58	**ASP6-RLT9-Y?-MW** Lüftung Küche Küh. Regelventil Durchfluss	ModBus RTU		1																																																	1		1				3.1.1) Trendlog
59	**ASP6-RLT9-B?-MW** Lüftung Küche Abluftfühler Temperatur	physikalisch		1																																																	1		1				3.1.1) Trendlog
60	**ASP6-RLT9-B?-MW** Lüftung Küche Küh. Rücklauffühler Temperatur	physikalisch		1																																																	1		1				3.1.1) Trendlog
61	**ASP6-RLT9-B?-MW** Lüftung Küche Zuluftfilter Messwert	physikalisch		1																																																	1		1				3.1.1) Trendlog
62	**ASP6-RLT9-S?-ANF** Lüftung Küche Tableau Stufe 1	physikalisch			1																	1																															1		1		1		
63	**ASP6-RLT9-S?-ANF** Lüftung Küche Tableau Stufe 2	physikalisch			1																	1																															1		1		1		
64	**ASP6-RLT9-S?-ANF** Lüftung Küche Tableau Stufe 3	physikalisch			1																	1																															1		1		1		
65	**ASP6-RLT9-S?-SB** Lüftung Küche Tableau Stufe 1	physikalisch					1													1		1																															1		1				
66	**ASP6-RLT9-S?-SB** Lüftung Küche Tableau Stufe 2	physikalisch					1													1		1																															1		1				
67	**ASP6-RLT9-S?-SB** Lüftung Küche Tableau Stufe 3	physikalisch					1													1		1																															1		1				
68	**ASP6-RLT9-S?-SB** Lüftung Küche Tableau Störung	physikalisch					1													1		1																															1		1				
69	**ASP6-RLT9-B?-MW** Lüftung Küche Zuluftfühler Messwert	physikalisch		1																																																	1		1				3.1.1) Trendlog
70	**ASP6-RLT9-B?-MW** Lüftung Küche Zuluftfühler Temperatur	physikalisch		1																																																	1		1				3.1.1) Trendlog
71	**ASP6-RLT9-F?-SM** Lüftung Küche Zuluft Rauchmelder Störmeldung	physikalisch			1															1																																	1		1	1	1		
72	**ASP6-RLT9-F?-WM** Lüftung Küche Zuluft Rauchmelder Verschmutzung	physikalisch			1															1																																	1		1	1	1		
73	**ASP6-RLT9-F?-GM** Lüftung Küche Zuluft Rauchmelder Feuer	physikalisch			1																			1					1																									1		1				3.1.1) Event Log
74	**ASP6-RLT9-?-VDI** Lüftung Küche Anlagengrafik																																																				1	1	1				
75	**ASP6-RLT9-BSK?-SB** Lüftung Küche Schaltbefehl	physikalisch					1													1		1																															1		1				
76	**ASP6-RLT9-BSK?-RMA** Lüftung Küche Rückmeldung Auf	physikalisch			1																	1																															1		1		1		
77	**ASP6-RLT9-BSK?-RMZ** Lüftung Küche Rückmeldung Zu	physikalisch			1																			1					1																									1		1				3.1.1) Event Log
78	**ASP6-RLT9-BSK?-SB** Lüftung Küche Schaltbefehl	physikalisch					1													1		1																															1		1				
79	**ASP6-RLT9-BSK?-RMA** Lüftung Küche Rückmeldung Auf	physikalisch			1																	1																															1		1		1		
80	**ASP6-RLT9-BSK?-RMZ** Lüftung Küche Rückmeldung Zu	physikalisch			1																			1					1																									1		1				3.1.1) Event Log
81	**ASP6-RLT9-BSK?-SB** Lüftung Küche Schaltbefehl	physikalisch					1													1		1																															1		1				
82	**ASP6-RLT9-BSK?-RMA** Lüftung Küche Rückmeldung Auf	physikalisch			1																	1																															1		1		1		
83	**ASP6-RLT9-BSK?-RMZ** Lüftung Küche Rückmeldung Zu	physikalisch			1																			1					1																									1		1				3.1.1) Event Log
84	**ASP6-RLT9-BSK?-SB** Lüftung Küche Schaltbefehl	physikalisch					1													1		1																															1		1				

1			
2			
3			
	Revision	Datum	Name

Ersteller:	M.Wieland
Datum:	15.02.2026
Geprüft:	
Datum:	

Ersteller:
RR-Schema GmbH
Johann-Grienwald-Str.7
94137 Bayerbach

Kunde:
Muster Kunde
Muster Straße
Muster Ort

Projekt / Objekt:
Muster Projekt
Muster Straße
Muster Ort

Kommission:

Zeichnungsnummer:

LP3

ASP6
RLT9
Technikum / Verwaltung
Lüftung Küche

/
RLT9
185 / 219

GA-Funktionsliste

ISP/ASP

Technikum / Verwaltung

ASP6

Technikum / Verwaltung Lüftun

ASP6-RLT9

Nr.	Datenpunkt (BAS+Klartext)	0.1 Integration: Integrationsart der Datenpunkte oderGrafiktyp	1.1.1 AI - Analoge Eingabe	1.1.2 BI - Binäre Eingabe	1.1.3 AO - Analoge Ausgabe	1.1.4 BO - Binäre Ausgabe	1.2.1 AV - Analogwert	1.2.2 BV/MV - Binärewert(e)	1.3.1 SCH - Zeitplan	1.3.2 CAL - Kalender	1.3.3 NC - Alarm-/Ereignismeldung	1.3.4 LOG - Datenaufzeichnung	1.3.5 KO - Sonstige Komplexe Objekte	2.1.1 Zeiten (TP, TON, TOFF)	2.1.2 Arithmetische Berechnung	2.2.1 Grenzwertüberwachung (fest oder gleitend)	2.2.2 Betriebsstundenüberwachung	2.2.3 Ereignisüberwachung (Zählung)	2.2.4 Befehlsausführungsüberwachung	2.2.5 Anlagen-/Gerätestatus	2.2.6 Motorsteuerung	2.2.7 Blockierschutz	2.2.8 Umschaltung (Analogwert)	2.2.9 Folgesteuerung	2.2.10 Frostschutzsteuerung	2.2.11 Sicherheitssteuerung	2.2.12 Prioritätssteuerung	2.3.1 P-/ PI-/ PID-Regler	2.3.2 Sollwertführung /-kennlinie	2.3.3 Stellausgabe stetig	2.3.4 Stellausgabe 2-Punkt	2.3.5 Stellausgabe 3-Punkt	2.3.6 Stellausgabe 3-Punkt mit variabler Impulslän	2.3.7 Stellausgabe Pulsweitenmodulation	2.3.8 Begrenzung Sollwert/Stellwert	2.3.9 Parameterumschaltung	2.4.1 Energieniveau	2.4.2 Energierückgewinnung	2.4.3 h,x-Sollwertführung	2.4.4 Schaltzeitpunktoptimierung	2.4.5 Nachtkühlung	2.5.1 Lichtsteuerung	2.5.2 Treppenlichtschaltung	2.5.3 Tageslichtschaltung	2.5.4 Konstantlichtregelung	2.6.1 Sonnenschutz stellen	2.6.2 Sonnen-/Dämmerungsautomatik	2.6.3 Thermoautomatik	2.6.4 Witterungsschutz	2.6.5 Sonnenstandsberechnung	2.7.1 Sonstige Anwendungsfunktionen	3.1.1 Automationsfunktionen und Parameter	3.1.2 Grafik	3.1.3 Dynamisierung	3.1.4 Handlungsanweisung	3.1.5 Nachricht an externe Stellen	3.1.6 Historisierung in Datenbank	Bemerkung
85	**ASP6-RLT9-BSK?-RMA** Lüftung Küche Rückmeldung Auf	physikalisch		1																1																																1		1		1		
86	**ASP6-RLT9-BSK?-RMZ** Lüftung Küche Rückmeldung Zu	physikalisch		1																	1					1																										1		1				3.1.1) Event Log
87	**ASP6-RLT9-BSK?-SB** Lüftung Küche Schaltbefehl	physikalisch				1												1		1																																1		1				
88	**ASP6-RLT9-BSK?-RMA** Lüftung Küche Rückmeldung Auf	physikalisch		1																1																																1		1		1		
89	**ASP6-RLT9-BSK?-RMZ** Lüftung Küche Rückmeldung Zu	physikalisch		1																	1					1																										1		1				3.1.1) Event Log
90	**ASP6-RLT9-BSK?-SB** Lüftung Küche Schaltbefehl	physikalisch				1												1		1																																1		1				
91	**ASP6-RLT9-BSK?-RMA** Lüftung Küche Rückmeldung Auf	physikalisch		1																1																																1		1		1		
92	**ASP6-RLT9-BSK?-RMZ** Lüftung Küche Rückmeldung Zu	physikalisch		1																	1					1																										1		1				3.1.1) Event Log
93	**ASP6-RLT9-BSK?-SB** Lüftung Küche Schaltbefehl	physikalisch				1												1		1																																1		1				
94	**ASP6-RLT9-BSK?-RMA** Lüftung Küche Rückmeldung Auf	physikalisch		1																1																																1		1		1		
95	**ASP6-RLT9-BSK?-RMZ** Lüftung Küche Rückmeldung Zu	physikalisch		1																	1					1																										1		1				3.1.1) Event Log
96	**ASP6-RLT9-BSK?-SB** Lüftung Küche Schaltbefehl	physikalisch				1												1		1																																1		1				
97	**ASP6-RLT9-BSK?-RMA** Lüftung Küche Rückmeldung Auf	physikalisch		1																1																																1		1		1		
98	**ASP6-RLT9-BSK?-RMZ** Lüftung Küche Rückmeldung Zu	physikalisch		1																	1					1																										1		1				3.1.1) Event Log
	====== ======		26	44	7	19										3		32		37	13					16		7	7	7																						101	2	101	13	31		

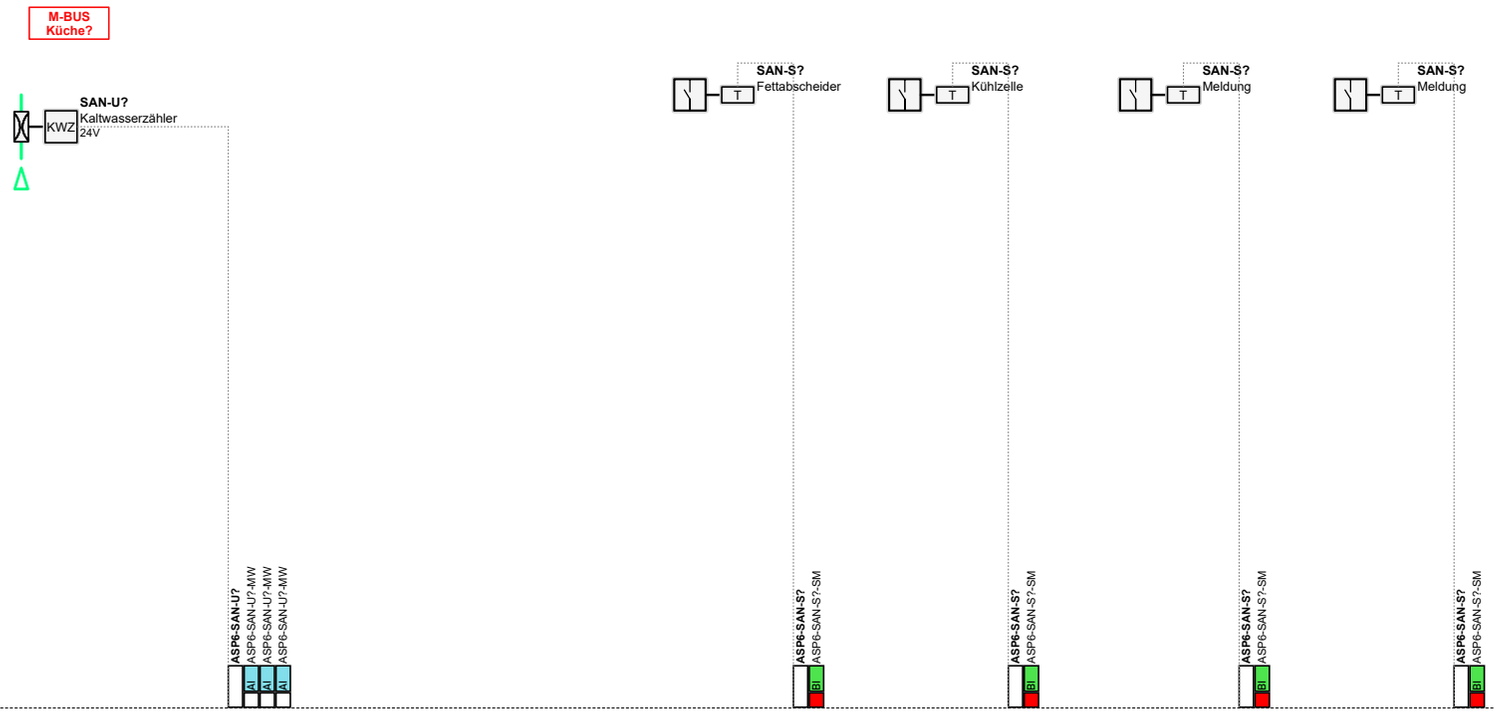

1			
2			
3			
	Revision	Datum	Name

Ersteller:	M.Wieland
Datum:	15.02.2026
Geprüft:	
Datum:	

Ersteller:
RR-Schema GmbH
Johann-Grienwald-Str.7
94137 Bayerbach

Kunde:
Muster Kunde
Muster Straße
Muster Ort

Projekt / Objekt:
Muster Projekt
Muster Straße
Muster Ort

Kommission:

Zeichnungsnummer:

LP3

ASP6
SAN
Technikum / Verwaltung
Sanitär

1 / 1
SAN
187 / 219

GA-Funktionsliste

ISP/ASP

Technikum / Verwaltung

ASP6

Technikum / Verwaltung Sanitär

ASP6-SAN

	Datenpunkt (BAS+Klartext)	Abschnitt	0.	1. Ein -/Ausgabefunktionen												2. Anwendungsfunktionen																																		3. BAE + MBE						Bemerkung
			Integration	physikalische				Werte		komplexe					Logic		Überwachung und Steuerung												Regelung										Optimierung					Beleuchtung				Sonnenschutz					*	Bedienung/Anzeige						
			Integrationsart der Datenpunkte oderGrafiktyp	AI - Analoge Eingabe	BI - Binäre Eingabe	AO - Analoge Ausgabe	BO - Binäre Ausgabe	AV - Analogwert	BV/MV - Binärewert(e)	SCH - Zeitplan	CAL - Kalender	NC - Alarm-/Ereignismeldung	LOG - Datenaufzeichnung	KO - Sonstige Komplexe Objekte	Zeiten (TP, TON, TOFF)	Arithmetische Berechnung	Grenzwertüberwachung (fest oder gleitend)	Betriebsstundenüberwachung	Ereignisüberwachung (Zählung)	Befehlsausführungsüberwachung	Anlagen-/Gerätestatus	Motorsteuerung	Blockierschutz	Umschaltung (Analogwert)	Folgesteuerung	Frostschutzsteuerung	Sicherheitssteuerung	Prioritätssteuerung	P- / PI- / PID-Regler	Sollwertführung / -kennlinie	Stellausgabe stetig	Stellausgabe 2-Punkt	Stellausgabe 3-Punkt	Stellausgabe 3-Punkt mit variabler Impulslän	Stellausgabe Pulsweitenmodulation	Begrenzung Sollwert/Stellwert	Parameterumschaltung	Energieniveau	Energierückgewinnung	h,x-Sollwertführung	Schaltzeitpunktoptimierung	Nachtkühlung	Lichtsteuerung	Treppenlichtschaltung	Tageslichtschaltung	Konstantlichtregelung	Sonnenschutz stellen	Sonnen-/Dämmerungsautomatik	Thermoautomatik	Witterungsschutz	Sonnenstandsberechnung	Sonstige Anwendungsfunktionen	Automationsfunktionen und Parameter	Grafik	Dynamisierung	Handlungsanweisung	Nachricht an externe Stellen	Historisierung in Datenbank	
		Spalte	1	1	2	3	4	1	2	1	2	3	4	5	1	2	1	2	3	4	5	6	7	8	9	10	11	12	1	2	3	4	5	6	7	8	9	1	2	3	4	5	1	2	3	4	1	2	3	4	5	1	1	2	3	4	5	6	
				1.1.				1.2.		1.3.					2.1.		2.2.												2.3.									2.4.					2.5.				2.6.					2.7.	3.1.						
1	**ASP6-SAN-?-VDI** Sanitär Anlagengrafik																																																				1	1	1				
2	**ASP6-SAN-?-VDI** Sanitär Anlagengrafik																																																				1	1	1				
3	**ASP6-SAN-U?-MW** Sanitär Kaltwasserzähler Temperatur		ModBus RTU	1																																																	1		1				3.1.1) Trendlog
4	**ASP6-SAN-U?-MW** Sanitär Kaltwasserzähler Durchfluss		ModBus RTU	1																																																	1		1				3.1.1) Trendlog
5	**ASP6-SAN-U?-MW** Sanitär Kaltwasserzähler Verbrauch		ModBus RTU	1																																																	1		1				3.1.1) Trendlog
6	**ASP6-SAN-S?-SM** Sanitär Fettabscheider Störmeldung		physikalisch		1														1																																		1		1	1	1		
7	**ASP6-SAN-S?-SM** Sanitär Kühlzelle Störmeldung		physikalisch		1														1																																		1		1	1	1		
8	**ASP6-SAN-S?-SM** Sanitär Meldung Störmeldung		physikalisch		1														1																																		1		1	1	1		
9	**ASP6-SAN-S?-SM** Sanitär Meldung Störmeldung		physikalisch		1														1																																		1		1	1	1		
	====== ======			3	4														4																																		9	2	9	4	4		

1			
2			
3			
	Revision	Datum	Name

Ersteller:	M.Wieland
Datum:	15.02.2026
Geprüft:	
Datum:	

Ersteller:
RR-Schema GmbH
Johann-Grienwald-Str.7
94137 Bayerbach

Kunde:
Muster Kunde
Muster Straße
Muster Ort

Projekt / Objekt:
Muster Projekt
Muster Straße
Muster Ort

Kommission:

Zeichnungsnummer:

LP3

ASP6
SAN
Technikum / Verwaltung
Sanitär

/
SAN
188 / 219

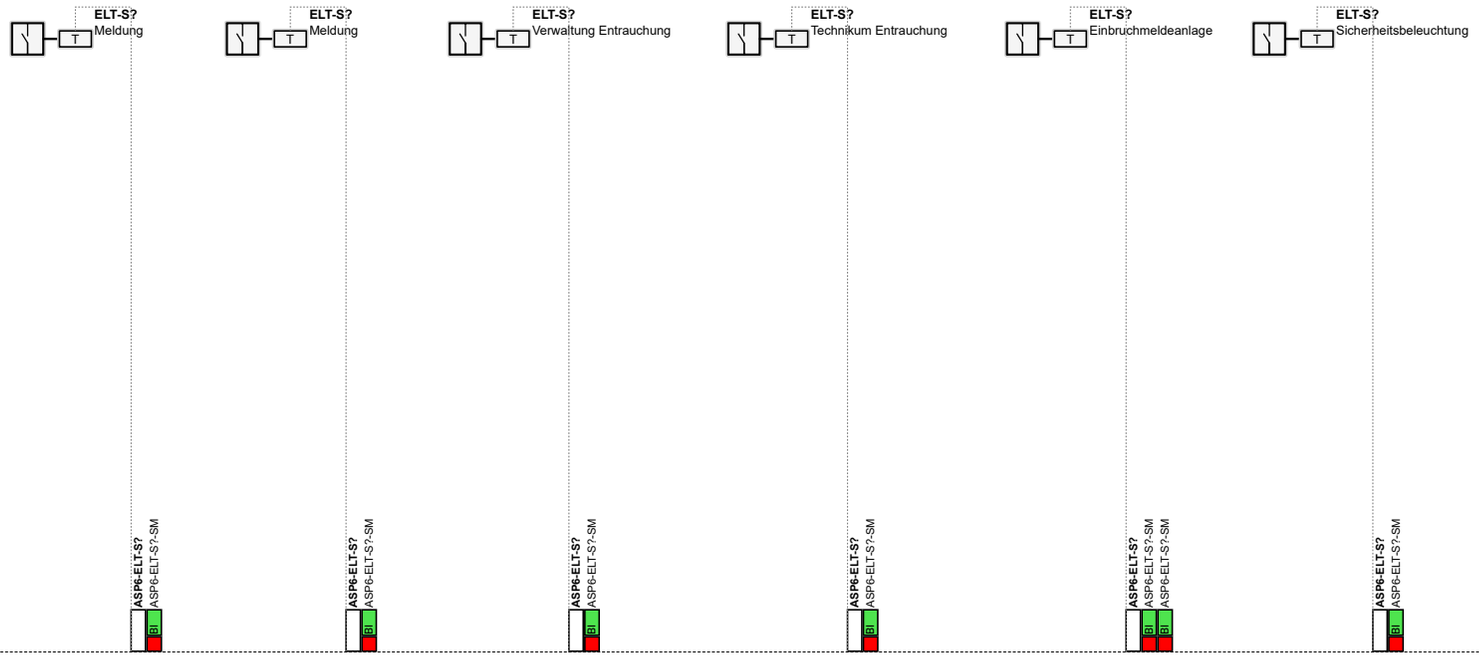

1			
2			
3			
	Revision	Datum	Name

Ersteller:	M.Wieland
Datum:	15.02.2026
Geprüft:	
Datum:	

Ersteller:
RR-Schema GmbH
Johann-Grienwald-Str.7
94137 Bayerbach

Kunde:
Muster Kunde
Muster Straße
Muster Ort

Projekt / Objekt:
Muster Projekt
Muster Straße
Muster Ort

Kommission:

Zeichnungsnummer:

LP3

ASP6
ELT
Technikum / Verwaltung
Elektro

1 / 1
ELT
189 / 219

GA-Funktionsliste

ISP/ASP

Technikum / Verwaltung

ASP6

Technikum / Verwaltung Elektro

ASP6-ELT

	Datenpunkt (BAS+Klartext)	Abschnitt	0.	1. Ein -/Ausgabefunktionen												2. Anwendungsfunktionen																														3. BAE + MBE						Bemerkung
			Integration	physikalische				Werte		komplexe					Logic		Überwachung und Steuerung											Regelung									Optimierung					Beleuchtung				Sonnenschutz					*	Bedienung/Anzeige						
			Integrationsart der Datenpunkte oderGrafiktyp	AI - Analoge Eingabe	BI - Binäre Eingabe	AO - Analoge Ausgabe	BO - Binäre Ausgabe	AV - Analogwert	BV/MV - Binärewert(e)	SCH - Zeitplan	CAL - Kalender	NC - Alarm-/Ereignismeldung	LOG - Datenaufzeichnung	KO - Sonstige Komplexe Objekte	Zeiten (TP, TON, TOFF)	Arithmetische Berechnung	Grenzwertüberwachung (fest oder gleitend)	Betriebsstundenüberwachung	Ereignisüberwachung (Zählung)	Befehlsausführungsüberwachung	Anlagen-/Gerätestatus	Motorsteuerung	Blockierschutz	Umschaltung (Analogwert)	Folgesteuerung	Frostschutzsteuerung	Sicherheitssteuerung	Prioritätssteuerung	P- / PI- / PID-Regler	Sollwertführung / -kennlinie	Stellausgabe stetig	Stellausgabe 2-Punkt	Stellausgabe 3-Punkt	Stellausgabe 3-Punkt mit variabler Impulslän	Stellausgabe Pulsweitenmodulation	Begrenzung Sollwert/Stellwert	Parameterumschaltung	Energieniveau	Energierückgewinnung	h,x-Sollwertführung	Schaltzeitpunktoptimierung	Nachtkühlung	Lichtsteuerung	Treppenlichtschaltung	Tageslichtschaltung	Konstantlichtregelung	Sonnenschutz stellen	Sonnen-/Dämmerungsautomatik	Thermoautomatik	Witterungsschutz	Sonnenstandsberechnung	Sonstige Anwendungsfunktionen	Automationsfunktionen und Parameter	Grafik	Dynamisierung	Handlungsanweisung	Nachricht an externe Stellen	Historisierung in Datenbank	
		Spalte	1	1	2	3	4	1	2	1	2	3	4	5	1	2	1	2	3	4	5	6	7	8	9	10	11	12	1	2	3	4	5	6	7	8	9	1	2	3	4	5	1	2	3	4	1	2	3	4	5	1	1	2	3	4	5	6	
			0.	1.1.				1.2.		1.3.					2.1.		2.2.											2.3.									2.4.					2.5.				2.6.					2.7.	3.1.						
1	**ASP6-ELT-?-VDI** Elektro Anlagengrafik																																																		1	1	1				
2	**ASP6-ELT-S?-SM** Elektro Meldung Störmeldung		physikalisch		1														1																																	1		1	1	1		
3	**ASP6-ELT-S?-SM** Elektro Meldung Störmeldung		physikalisch		1														1																																	1		1	1	1		
4	**ASP6-ELT-S?-SM** Elektro Verwaltung Entrauchung Störmeldung		physikalisch		1														1																																	1		1	1	1		
5	**ASP6-ELT-S?-SM** Elektro Technikum Entrauchung Störmeldung		physikalisch		1														1																																	1		1	1	1		
6	**ASP6-ELT-S?-SM** Elektro Einbruchmeldeanlage Störmeldung		physikalisch		1														1																																	1		1	1	1		
7	**ASP6-ELT-S?-SM** Elektro Einbruchmeldeanlage Störmeldung		physikalisch		1														1																																	1		1	1	1		
8	**ASP6-ELT-S?-SM** Elektro Sicherheitsbeleuchtung Störmeldung		physikalisch		1														1																																	1		1	1	1		
	====== ======				7														7																																	8	1	8	7	7		

1			
2			
3			
	Revision	Datum	Name

Ersteller:	M.Wieland
Datum:	15.02.2026
Geprüft:	
Datum:	

Ersteller:
RR-Schema GmbH
Johann-Grienwald-Str.7
94137 Bayerbach

Kunde:
Muster Kunde
Muster Straße
Muster Ort

Projekt / Objekt:
Muster Projekt
Muster Straße
Muster Ort

Kommission:

Zeichnungsnummer:

LP3

ASP6
ELT
Technikum / Verwaltung
Elektro

/
ELT
190 / 219

Deckblatt

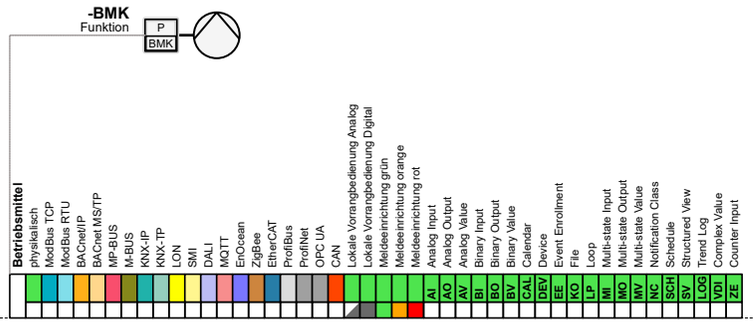

LP3

Projekt:

Muster Projekt
Muster Straße
Muster Ort

Kunde:

Muster Kunde
Muster Straße
Muster Ort

Ersteller:

RR-Schema GmbH
Johann-Grienwald-Str.7
94137 Bayerbach

Versionen:

Ver. 1.0

Ver. 1.1

Kommission:

Zeichnungsnummer:

	Revision	Datum	Name
1			
2			
3			

Ersteller:	M.Wieland
Datum:	15.02.2026
Geprüft:	
Datum:	

Ersteller: RR-Schema GmbH, Johann-Grienwald-Str.7, 94137 Bayerbach

Kunde: Muster Kunde, Muster Straße, Muster Ort

Projekt / Objekt: Muster Projekt, Muster Straße, Muster Ort

Kommission:

Zeichnungsnummer: LP3

ASPX

Energie

/

Inhaltsverzeichnis

Deckblatt				ASPX-	191	>[191]<
Inhaltsverzeichnis				ASPX-	192	>[192]<
Zähler				ASPX-	193	>[193]<
Funktionsliste			ASPX-WEZ	ASPX-	194	>[194]<
Funktionsliste			ASPX-	ASPX-	195	>[195]<
Funktionsliste			ASPX-	ASPX-	196	>[196]<
Funktionsliste			ASPX-	ASPX-	197	>[197]<
Funktionsliste			ASPX-	ASPX-	198	>[198]<
Funktionsliste			ASPX-	ASPX-	199	>[199]<
Funktionsliste			ASPX-	ASPX-	200	>[200]<
Funktionsliste			ASPX-	ASPX-	201	>[201]<
Funktionsliste			ASPX-	ASPX-	202	>[202]<
Funktionsliste			ASPX-	ASPX-	203	>[203]<
Funktionsliste			ASPX-	ASPX-	204	>[204]<
Funktionsliste			ASPX-	ASPX-	205	>[205]<
Funktionsliste			ASPX-	ASPX-	206	>[206]<
Funktionsliste			ASPX-	ASPX-	207	>[207]<
Funktionsliste			ASPX-	ASPX-	208	>[208]<
Funktionsliste			ASPX-	ASPX-	209	>[209]<
Funktionsliste			ASPX-	ASPX-	210	>[210]<
Funktionsliste			ASPX-	ASPX-	211	>[211]<
Funktionsliste			ASPX-	ASPX-	212	>[212]<
Funktionsliste			ASPX-	ASPX-	213	>[213]<
Funktionsliste			ASPX-	ASPX-	214	>[214]<
Funktionsliste			ASPX-	ASPX-	215	>[215]<
Funktionsliste			ASPX-	ASPX-	216	>[216]<
Funktionsliste			ASPX-	ASPX-	217	>[217]<
Funktionsliste			ASPX-	ASPX-	218	>[218]<
Funktionsliste			ASPX-	ASPX-	219	>[219]<

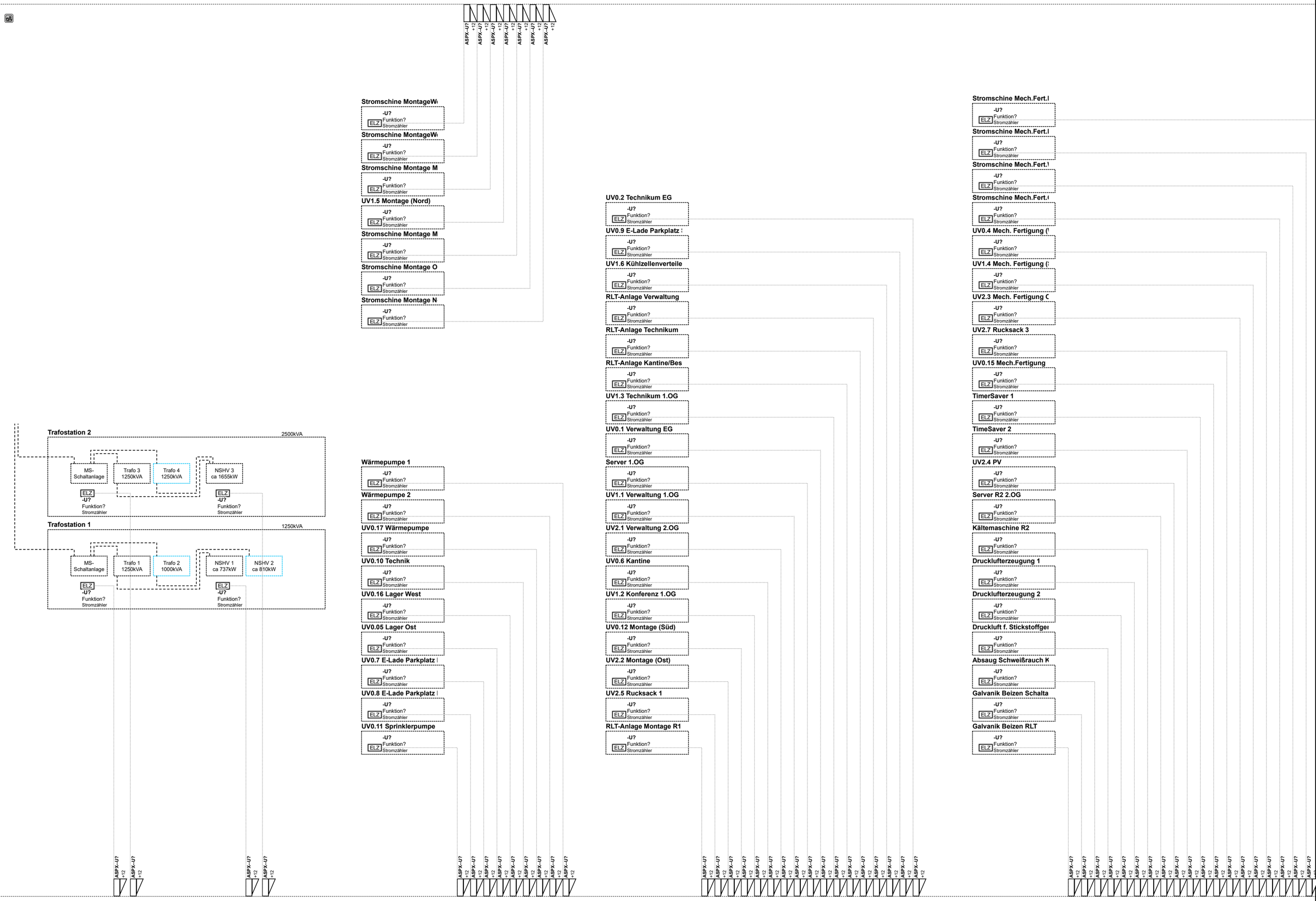

1			
2			
3			
	Revision	Datum	Name

Ersteller:	M.Wieland
Datum:	15.02.2026
Geprüft:	
Datum:	

Ersteller:
RR-Schema GmbH
Johann-Grienwald-Str.7
94137 Bayerbach

Kunde:
Muster Kunde
Muster Straße
Muster Ort

Projekt / Objekt:
Muster Projekt
Muster Straße
Muster Ort

Kommission:

Zeichnungsnummer:
LP3

ASPX

Energie

/

193 / 219

GA-Funktionsliste

ISP/ASP

Energie

ASPX

Energie Wärmeerzeugung

ASPX-WEZ

Nr	Datenpunkt (BAS+Klartext)	0. Integration: Integrationsart der Datenpunkte oderGrafiktyp (0. / 1)	1.1. physikalische: AI - Analoge Eingabe (1)	BI - Binäre Eingabe (2)	AO - Analoge Ausgabe (3)	BO - Binäre Ausgabe (4)	1.2. Werte: AV - Analogwert (1)	BV/MV - Binärewert(e) (2)	1.3. komplexe: SCH - Zeitplan (1)	CAL - Kalender (2)	NC - Alarm-/Ereignismeldung (3)	LOG - Datenaufzeichnung (4)	KO - Sonstige Komplexe Objekte (5)
1	ASPX-WEZ-?-VDI Wärmeerzeugung Anlagengrafik												
	====== ======												

Nr	Datenpunkt	2.1. Logic: Zeiten (TP, TON, TOFF) (1)	Arithmetische Berechnung (2)	2.2. Überwachung und Steuerung: Grenzwertüberwachung (fest oder gleitend) (1)	Betriebsstundenüberwachung (2)	Ereignisüberwachung (Zählung) (3)	Befehlsausführungsüberwachung (4)	Anlagen-/Gerätestatus (5)	Motorsteuerung (6)	Blockierschutz (7)	Umschaltung (Analogwert) (8)	Folgesteuerung (9)	Frostschutzsteuerung (10)	Sicherheitssteuerung (11)	Prioritätssteuerung (12)
1	ASPX-WEZ-?-VDI Wärmeerzeugung Anlagengrafik														
	====== ======														

Nr	Datenpunkt	2.3. Regelung: P-/ PI-/ PID-Regler (1)	Sollwertführung /-kennlinie (2)	Stellausgabe stetig (3)	Stellausgabe 2-Punkt (4)	Stellausgabe 3-Punkt (5)	Stellausgabe 3-Punkt mit variabler Impulslän. (6)	Stellausgabe Pulsweitenmodulation (7)	Begrenzung Sollwert/Stellwert (8)	Parameterumschaltung (9)	2.4. Optimierung: Energieniveau (1)	Energierückgewinnung (2)	h,x-Sollwertführung (3)	Schaltzeitpunktoptimierung (4)	Nachtkühlung (5)
1	ASPX-WEZ-?-VDI Wärmeerzeugung Anlagengrafik														
	====== ======														

Nr	Datenpunkt	2.5. Beleuchtung: Lichtsteuerung (1)	Treppenlichtschaltung (2)	Tageslichtschaltung (3)	Konstantlichtregelung (4)	2.6. Sonnenschutz: Sonnenschutz stellen (1)	Sonnen-/Dämmerungsautomatik (2)	Thermoautomatik (3)	Witterungsschutz (4)	Sonnenstandsberechnung (5)	2.7. *: Sonstige Anwendungsfunktionen (1)	3.1. Bedienung/Anzeige: Automationsfunktionen und Parameter (1)	Grafik (2)	Dynamisierung (3)	Handlungsanweisung (4)	Nachricht an externe Stellen (5)	Historisierung in Datenbank (6)	Bemerkung
1	ASPX-WEZ-?-VDI Wärmeerzeugung Anlagengrafik											1	1	1				
	====== ======											1	1	1				

Column group headers: 0. Integration; 1. Ein -/Ausgabefunktionen (physikalische, Werte, komplexe); 2. Anwendungsfunktionen (Logic, Überwachung und Steuerung, Regelung, Optimierung, Beleuchtung, Sonnenschutz, *); 3. BAE + MBE (Bedienung/Anzeige).

GA-Funktionsliste

ISP/ASP

Energie

ASPX

Energie

ASPX-

Nr.	Datenpunkt (BAS+Klartext)	0. Integration – 1: Integrationsart der Datenpunkte oderGrafiktyp	1.1. physikalische – 1: AI - Analoge Eingabe	1.1. – 2: BI - Binäre Eingabe	1.1. – 3: AO - Analoge Ausgabe	1.1. – 4: BO - Binäre Ausgabe	1.2. Werte – 1: AV - Analogwert	1.2. – 2: BV/MV - Binärewert(e)	1.3. komplexe – 1: SCH - Zeitplan	1.3. – 2: CAL - Kalender	1.3. – 3: NC - Alarm-/Ereignismeldung	1.3. – 4: LOG - Datenaufzeichnung	1.3. – 5: KO - Sonstige Komplexe Objekte	2.1. Logic – 1: Zeiten (TP, TON, TOFF)	2.1. – 2: Arithmetische Berechnung	2.2. Überwachung und Steuerung – 1: Grenzwertüberwachung (fest oder gleitend)	2.2. – 2: Betriebsstundenüberwachung	2.2. – 3: Ereignisüberwachung (Zählung)	2.2. – 4: Befehlsausführungsüberwachung	2.2. – 5: Anlagen-/Gerätestatus	2.2. – 6: Motorsteuerung	2.2. – 7: Blockierschutz	2.2. – 8: Umschaltung (Analogwert)	2.2. – 9: Folgesteuerung	2.2. – 10: Frostschutzsteuerung	2.2. – 11: Sicherheitssteuerung	2.2. – 12: Prioritätssteuerung	2.3. Regelung – 1: P-/ PI-/ PID-Regler	2.3. – 2: Sollwertführung /-kennlinie	2.3. – 3: Stellausgabe stetig	2.3. – 4: Stellausgabe 2-Punkt	2.3. – 5: Stellausgabe 3-Punkt	2.3. – 6: Stellausgabe 3-Punkt mit variabler Impulslän	2.3. – 7: Stellausgabe Pulsweitenmodulation	2.3. – 8: Begrenzung Sollwert/Stellwert	2.3. – 9: Parameterumschaltung	2.4. Optimierung – 1: Energieniveau	2.4. – 2: Energierückgewinnung	2.4. – 3: h,x-Sollwertführung	2.4. – 4: Schaltzeitpunktoptimierung	2.4. – 5: Nachtkühlung	2.5. Beleuchtung – 1: Lichtsteuerung	2.5. – 2: Treppenlichtschaltung	2.5. – 3: Tageslichtschaltung	2.5. – 4: Konstantlichtregelung	2.6. Sonnenschutz – 1: Sonnenschutz stellen	2.6. – 2: Sonnen-/Dämmerungsautomatik	2.6. – 3: Thermoautomatik	2.6. – 4: Witterungsschutz	2.6. – 5: Sonnenstandsberechnung	2.7. * – 1: Sonstige Anwendungsfunktionen	3.1. Bedienung/Anzeige – 1: Automationsfunktionen und Parameter	3.1. – 2: Grafik	3.1. – 3: Dynamisierung	3.1. – 4: Handlungsanweisung	3.1. – 5: Nachricht an externe Stellen	3.1. – 6: Historisierung in Datenbank	Bemerkung
1	ASPX--U?-MW Funktion? L1 Leistung	ModBus RTU	1																																																	1		1				3.1.1) Trendlog
2	ASPX--U?-MW Funktion? L2 Leistung	ModBus RTU	1																																																	1		1				3.1.1) Trendlog
3	ASPX--U?-MW Funktion? L3 Leistung	ModBus RTU	1																																																	1		1				3.1.1) Trendlog
4	ASPX--U?-MW Funktion? Leistung	ModBus RTU	1																																																	1		1				3.1.1) Trendlog
5	ASPX--U?-MW Funktion? Energie	ModBus RTU	1																																																	1		1				3.1.1) Trendlog
6	ASPX--U?-MW Funktion? L1 Strom	ModBus RTU	1																																																	1		1				3.1.1) Trendlog
7	ASPX--U?-MW Funktion? L2 Strom	ModBus RTU	1																																																	1		1				3.1.1) Trendlog
8	ASPX--U?-MW Funktion? L3 Strom	ModBus RTU	1																																																	1		1				3.1.1) Trendlog
9	ASPX--U?-MW Funktion? N Strom	ModBus RTU	1																																																	1		1				3.1.1) Trendlog
10	ASPX--U?-MW Funktion? L1 Spannung	ModBus RTU	1																																																	1		1				3.1.1) Trendlog
11	ASPX--U?-MW Funktion? L2 Spannung	ModBus RTU	1																																																	1		1				3.1.1) Trendlog
12	ASPX--U?-MW Funktion? L3 Spannung	ModBus RTU	1																																																	1		1				3.1.1) Trendlog
13	ASPX--U?-MW Funktion? L1 Leistung	ModBus RTU	1																																																	1		1				3.1.1) Trendlog
14	ASPX--U?-MW Funktion? L2 Leistung	ModBus RTU	1																																																	1		1				3.1.1) Trendlog
15	ASPX--U?-MW Funktion? L3 Leistung	ModBus RTU	1																																																	1		1				3.1.1) Trendlog
16	ASPX--U?-MW Funktion? Leistung	ModBus RTU	1																																																	1		1				3.1.1) Trendlog
17	ASPX--U?-MW Funktion? Energie	ModBus RTU	1																																																	1		1				3.1.1) Trendlog
18	ASPX--U?-MW Funktion? L1 Strom	ModBus RTU	1																																																	1		1				3.1.1) Trendlog
19	ASPX--U?-MW Funktion? L2 Strom	ModBus RTU	1																																																	1		1				3.1.1) Trendlog
20	ASPX--U?-MW Funktion? L3 Strom	ModBus RTU	1																																																	1		1				3.1.1) Trendlog
21	ASPX--U?-MW Funktion? N Strom	ModBus RTU	1																																																	1		1				3.1.1) Trendlog
22	ASPX--U?-MW Funktion? L1 Spannung	ModBus RTU	1																																																	1		1				3.1.1) Trendlog
23	ASPX--U?-MW Funktion? L2 Spannung	ModBus RTU	1																																																	1		1				3.1.1) Trendlog
24	ASPX--U?-MW Funktion? L3 Spannung	ModBus RTU	1																																																	1		1				3.1.1) Trendlog
25	ASPX--U?-MW Funktion? L1 Leistung	ModBus RTU	1																																																	1		1				3.1.1) Trendlog
26	ASPX--U?-MW Funktion? L2 Leistung	ModBus RTU	1																																																	1		1				3.1.1) Trendlog
27	ASPX--U?-MW Funktion? L3 Leistung	ModBus RTU	1																																																	1		1				3.1.1) Trendlog
28	ASPX--U?-MW Funktion? Leistung	ModBus RTU	1																																																	1		1				3.1.1) Trendlog

GA-Funktionsliste

ISP/ASP

Energie

ASPX

Energie

ASPX-

Nr.	Datenpunkt (BAS+Klartext)	0. Integration – Spalte 1: Integrationsart der Datenpunkte oderGrafiktyp	1.1.1 AI - Analoge Eingabe	1.1.2 BI - Binäre Eingabe	1.1.3 AO - Analoge Ausgabe	1.1.4 BO - Binäre Ausgabe	1.2.1 AV - Analogwert	1.2.2 BV/MV - Binärewert(e)	1.3.1 SCH - Zeitplan	1.3.2 CAL - Kalender	1.3.3 NC - Alarm-/Ereignismeldung	1.3.4 LOG - Datenaufzeichnung	1.3.5 KO - Sonstige Komplexe Objekte	2.1.1 Zeiten (TP, TON, TOFF)	2.1.2 Arithmetische Berechnung	2.2.1 Grenzwertüberwachung (fest oder gleitend)	2.2.2 Betriebsstundenüberwachung	2.2.3 Ereignisüberwachung (Zählung)	2.2.4 Befehlsausführungsüberwachung	2.2.5 Anlagen-/Gerätestatus	2.2.6 Motorsteuerung	2.2.7 Blockierschutz	2.2.8 Umschaltung (Analogwert)	2.2.9 Folgesteuerung	2.2.10 Frostschutzsteuerung	2.2.11 Sicherheitssteuerung	2.2.12 Prioritätssteuerung	2.3.1 P-/ PI-/ PID-Regler	2.3.2 Sollwertführung /-kennlinie	2.3.3 Stellausgabe stetig	2.3.4 Stellausgabe 2-Punkt	2.3.5 Stellausgabe 3-Punkt	2.3.6 Stellausgabe 3-Punkt mit variabler Impulslän	2.3.7 Stellausgabe Pulsweitenmodulation	2.3.8 Begrenzung Sollwert/Stellwert	2.3.9 Parameterumschaltung	2.4.1 Energieniveau	2.4.2 Energierückgewinnung	2.4.3 h,x-Sollwertführung	2.4.4 Schaltzeitpunktoptimierung	2.4.5 Nachtkühlung	2.5.1 Lichtsteuerung	2.5.2 Treppenlichtschaltung	2.5.3 Tageslichtschaltung	2.5.4 Konstantlichtregelung	2.6.1 Sonnenschutz stellen	2.6.2 Sonnen-/Dämmerungsautomatik	2.6.3 Thermoautomatik	2.6.4 Witterungsschutz	2.6.5 Sonnenstandsberechnung	2.7.1 Sonstige Anwendungsfunktionen	3.1.1 Automationsfunktionen und Parameter	3.1.2 Grafik	3.1.3 Dynamisierung	3.1.4 Handlungsanweisung	3.1.5 Nachricht an externe Stellen	3.1.6 Historisierung in Datenbank	Bemerkung
29	ASPX--U?-MW Funktion? Energie	ModBus RTU	1																																																1		1				3.1.1) Trendlog
30	ASPX--U?-MW Funktion? L1 Strom	ModBus RTU	1																																																1		1				3.1.1) Trendlog
31	ASPX--U?-MW Funktion? L2 Strom	ModBus RTU	1																																																1		1				3.1.1) Trendlog
32	ASPX--U?-MW Funktion? L3 Strom	ModBus RTU	1																																																1		1				3.1.1) Trendlog
33	ASPX--U?-MW Funktion? N Strom	ModBus RTU	1																																																1		1				3.1.1) Trendlog
34	ASPX--U?-MW Funktion? L1 Spannung	ModBus RTU	1																																																1		1				3.1.1) Trendlog
35	ASPX--U?-MW Funktion? L2 Spannung	ModBus RTU	1																																																1		1				3.1.1) Trendlog
36	ASPX--U?-MW Funktion? L3 Spannung	ModBus RTU	1																																																1		1				3.1.1) Trendlog
37	ASPX--U?-MW Funktion? L1 Leistung	ModBus RTU	1																																																1		1				3.1.1) Trendlog
38	ASPX--U?-MW Funktion? L2 Leistung	ModBus RTU	1																																																1		1				3.1.1) Trendlog
39	ASPX--U?-MW Funktion? L3 Leistung	ModBus RTU	1																																																1		1				3.1.1) Trendlog
40	ASPX--U?-MW Funktion? Leistung	ModBus RTU	1																																																1		1				3.1.1) Trendlog
41	ASPX--U?-MW Funktion? Energie	ModBus RTU	1																																																1		1				3.1.1) Trendlog
42	ASPX--U?-MW Funktion? L1 Strom	ModBus RTU	1																																																1		1				3.1.1) Trendlog
43	ASPX--U?-MW Funktion? L2 Strom	ModBus RTU	1																																																1		1				3.1.1) Trendlog
44	ASPX--U?-MW Funktion? L3 Strom	ModBus RTU	1																																																1		1				3.1.1) Trendlog
45	ASPX--U?-MW Funktion? N Strom	ModBus RTU	1																																																1		1				3.1.1) Trendlog
46	ASPX--U?-MW Funktion? L1 Spannung	ModBus RTU	1																																																1		1				3.1.1) Trendlog
47	ASPX--U?-MW Funktion? L2 Spannung	ModBus RTU	1																																																1		1				3.1.1) Trendlog
48	ASPX--U?-MW Funktion? L3 Spannung	ModBus RTU	1																																																1		1				3.1.1) Trendlog
49	ASPX--U?-MW Funktion? L1 Leistung	ModBus RTU	1																																																1		1				3.1.1) Trendlog
50	ASPX--U?-MW Funktion? L2 Leistung	ModBus RTU	1																																																1		1				3.1.1) Trendlog
51	ASPX--U?-MW Funktion? L3 Leistung	ModBus RTU	1																																																1		1				3.1.1) Trendlog
52	ASPX--U?-MW Funktion? Leistung	ModBus RTU	1																																																1		1				3.1.1) Trendlog
53	ASPX--U?-MW Funktion? Energie	ModBus RTU	1																																																1		1				3.1.1) Trendlog
54	ASPX--U?-MW Funktion? L1 Strom	ModBus RTU	1																																																1		1				3.1.1) Trendlog
55	ASPX--U?-MW Funktion? L2 Strom	ModBus RTU	1																																																1		1				3.1.1) Trendlog
56	ASPX--U?-MW Funktion? L3 Strom	ModBus RTU	1																																																1		1				3.1.1) Trendlog

GA-Funktionsliste

ISP/ASP

Energie

ASPX

Energie

ASPX-

0. Integration — 1. Ein -/Ausgabefunktionen (physikalische, Werte, komplexe) — 2. Anwendungsfunktionen (Logic, Überwachung und Steuerung, Regelung, Optimierung, Beleuchtung, Sonnenschutz, *) — 3. BAE + MBE (Bedienung/Anzeige) — Bemerkung

Nr.	Datenpunkt (BAS+Klartext)	Integrationsart der Datenpunkte oderGrafiktyp	AI - Analoge Eingabe	BI - Binäre Eingabe	AO - Analoge Ausgabe	BO - Binäre Ausgabe	AV - Analogwert	BV/MV - Binärewert(e)	SCH - Zeitplan	CAL - Kalender	NC - Alarm-/Ereignismeldung	LOG - Datenaufzeichnung	KO - Sonstige Komplexe Objekte	Zeiten (TP, TON, TOFF)	Arithmetische Berechnung	Grenzwertüberwachung (fest oder gleitend)	Betriebsstundenüberwachung	Ereignisüberwachung (Zählung)	Befehlsausführungsüberwachung	Anlagen-/Gerätestatus	Motorsteuerung	Blockierschutz	Umschaltung (Analogwert)	Folgesteuerung	Frostschutzsteuerung	Sicherheitssteuerung	Prioritätssteuerung	P-/ PI-/ PID-Regler	Sollwertführung /-kennlinie	Stellausgabe stetig	Stellausgabe 2-Punkt	Stellausgabe 3-Punkt	Stellausgabe 3-Punkt mit variabler Impulslän	Stellausgabe Pulsweitenmodulation	Begrenzung Sollwert/Stellwert	Parameterumschaltung	Energieniveau	Energierückgewinnung	h,x-Sollwertführung	Schaltzeitpunktoptimierung	Nachtkühlung	Lichtsteuerung	Treppenlichtschaltung	Tageslichtschaltung	Konstantlichtregelung	Sonnenschutz stellen	Sonnen-/Dämmerungsautomatik	Thermoautomatik	Witterungsschutz	Sonnenstandsberechnung	Sonstige Anwendungsfunktionen	Automationsfunktionen und Parameter	Grafik	Dynamisierung	Handlungsanweisung	Nachricht an externe Stellen	Historisierung in Datenbank	Bemerkung
	Abschnitt	0.	1.1.				1.2.		1.3.					2.1.		2.2.												2.3.									2.4.					2.5.				2.6.					2.7.	3.1.						
	Spalte	1	1	2	3	4	1	2	1	2	3	4	5	1	2	1	2	3	4	5	6	7	8	9	10	11	12	1	2	3	4	5	6	7	8	9	1	2	3	4	5	1	2	3	4	1	2	3	4	5	1	1	2	3	4	5	6	
57	**ASPX--U?-MW** Funktion? N Strom	ModBus RTU	1																																																	1		1				3.1.1) Trendlog
58	**ASPX--U?-MW** Funktion? L1 Spannung	ModBus RTU	1																																																	1		1				3.1.1) Trendlog
59	**ASPX--U?-MW** Funktion? L2 Spannung	ModBus RTU	1																																																	1		1				3.1.1) Trendlog
60	**ASPX--U?-MW** Funktion? L3 Spannung	ModBus RTU	1																																																	1		1				3.1.1) Trendlog
61	**ASPX--U?-MW** Funktion? L1 Leistung	ModBus RTU	1																																																	1		1				3.1.1) Trendlog
62	**ASPX--U?-MW** Funktion? L2 Leistung	ModBus RTU	1																																																	1		1				3.1.1) Trendlog
63	**ASPX--U?-MW** Funktion? L3 Leistung	ModBus RTU	1																																																	1		1				3.1.1) Trendlog
64	**ASPX--U?-MW** Funktion? Leistung	ModBus RTU	1																																																	1		1				3.1.1) Trendlog
65	**ASPX--U?-MW** Funktion? Energie	ModBus RTU	1																																																	1		1				3.1.1) Trendlog
66	**ASPX--U?-MW** Funktion? L1 Strom	ModBus RTU	1																																																	1		1				3.1.1) Trendlog
67	**ASPX--U?-MW** Funktion? L2 Strom	ModBus RTU	1																																																	1		1				3.1.1) Trendlog
68	**ASPX--U?-MW** Funktion? L3 Strom	ModBus RTU	1																																																	1		1				3.1.1) Trendlog
69	**ASPX--U?-MW** Funktion? N Strom	ModBus RTU	1																																																	1		1				3.1.1) Trendlog
70	**ASPX--U?-MW** Funktion? L1 Spannung	ModBus RTU	1																																																	1		1				3.1.1) Trendlog
71	**ASPX--U?-MW** Funktion? L2 Spannung	ModBus RTU	1																																																	1		1				3.1.1) Trendlog
72	**ASPX--U?-MW** Funktion? L3 Spannung	ModBus RTU	1																																																	1		1				3.1.1) Trendlog
73	**ASPX--U?-MW** Funktion? L1 Leistung	ModBus RTU	1																																																	1		1				3.1.1) Trendlog
74	**ASPX--U?-MW** Funktion? L2 Leistung	ModBus RTU	1																																																	1		1				3.1.1) Trendlog
75	**ASPX--U?-MW** Funktion? L3 Leistung	ModBus RTU	1																																																	1		1				3.1.1) Trendlog
76	**ASPX--U?-MW** Funktion? Leistung	ModBus RTU	1																																																	1		1				3.1.1) Trendlog
77	**ASPX--U?-MW** Funktion? Energie	ModBus RTU	1																																																	1		1				3.1.1) Trendlog
78	**ASPX--U?-MW** Funktion? L1 Strom	ModBus RTU	1																																																	1		1				3.1.1) Trendlog
79	**ASPX--U?-MW** Funktion? L2 Strom	ModBus RTU	1																																																	1		1				3.1.1) Trendlog
80	**ASPX--U?-MW** Funktion? L3 Strom	ModBus RTU	1																																																	1		1				3.1.1) Trendlog
81	**ASPX--U?-MW** Funktion? N Strom	ModBus RTU	1																																																	1		1				3.1.1) Trendlog
82	**ASPX--U?-MW** Funktion? L1 Spannung	ModBus RTU	1																																																	1		1				3.1.1) Trendlog
83	**ASPX--U?-MW** Funktion? L2 Spannung	ModBus RTU	1																																																	1		1				3.1.1) Trendlog
84	**ASPX--U?-MW** Funktion? L3 Spannung	ModBus RTU	1																																																	1		1				3.1.1) Trendlog

GA-Funktionsliste

ISP/ASP

Energie

ASPX

Energie

ASPX-

		0.	1. Ein -/Ausgabefunktionen											2. Anwendungsfunktionen																																							3. BAE + MBE						Bemerkung
		Integration	physikalische				Werte		komplexe					Logic		Überwachung und Steuerung												Regelung									Optimierung					Beleuchtung				Sonnenschutz					*	Bedienung/Anzeige						
	Datenpunkt (BAS+Klartext)	Integrationsart der Datenpunkte oderGrafiktyp	AI - Analoge Eingabe	BI - Binäre Eingabe	AO - Analoge Ausgabe	BO - Binäre Ausgabe	AV - Analogwert	BV/MV - Binärewert(e)	SCH - Zeitplan	CAL - Kalender	NC - Alarm-/Ereignismeldung	LOG - Datenaufzeichnung	KO - Sonstige Komplexe Objekte	Zeiten (TP, TON, TOFF)	Arithmetische Berechnung	Grenzwertüberwachung (fest oder gleitend)	Betriebsstundenüberwachung	Ereignisüberwachung (Zählung)	Befehlsausführungsüberwachung	Anlagen-/Gerätestatus	Motorsteuerung	Blockierschutz	Umschaltung (Analogwert)	Folgesteuerung	Frostschutzsteuerung	Sicherheitssteuerung	Prioritätssteuerung	P-/ PI-/ PID-Regler	Sollwertführung /-kennlinie	Stellausgabe stetig	Stellausgabe 2-Punkt	Stellausgabe 3-Punkt	Stellausgabe 3-Punkt mit variabler Impulslän	Stellausgabe Pulsweitenmodulation	Begrenzung Sollwert/Stellwert	Parameterumschaltung	Energieniveau	Energierückgewinnung	h,x-Sollwertführung	Schaltzeitpunktoptimierung	Nachtkühlung	Lichtsteuerung	Treppenlichtschaltung	Tageslichtschaltung	Konstantlichtregelung	Sonnenschutz stellen	Sonnen-/Dämmerungsautomatik	Thermoautomatik	Witterungsschutz	Sonnenstandsberechnung	Sonstige Anwendungsfunktionen	Automationsfunktionen und Parameter	Grafik	Dynamisierung	Handlungsanweisung	Nachricht an externe Stellen	Historisierung in Datenbank	
	Abschnitt	0.	1.1.				1.2.		1.3.					2.1.		2.2.												2.3.									2.4.					2.5.				2.6.					2.7.	3.1.						
	Spalte	1	1	2	3	4	1	2	1	2	3	4	5	1	2	1	2	3	4	5	6	7	8	9	10	11	12	1	2	3	4	5	6	7	8	9	1	2	3	4	5	1	2	3	4	1	2	3	4	5	1	1	2	3	4	5	6	
85	ASPX--U?-MW Funktion? L1 Leistung	ModBus RTU	1																																																	1		1				3.1.1) Trendlog
86	ASPX--U?-MW Funktion? L2 Leistung	ModBus RTU	1																																																	1		1				3.1.1) Trendlog
87	ASPX--U?-MW Funktion? L3 Leistung	ModBus RTU	1																																																	1		1				3.1.1) Trendlog
88	ASPX--U?-MW Funktion? Leistung	ModBus RTU	1																																																	1		1				3.1.1) Trendlog
89	ASPX--U?-MW Funktion? Energie	ModBus RTU	1																																																	1		1				3.1.1) Trendlog
90	ASPX--U?-MW Funktion? L1 Strom	ModBus RTU	1																																																	1		1				3.1.1) Trendlog
91	ASPX--U?-MW Funktion? L2 Strom	ModBus RTU	1																																																	1		1				3.1.1) Trendlog
92	ASPX--U?-MW Funktion? L3 Strom	ModBus RTU	1																																																	1		1				3.1.1) Trendlog
93	ASPX--U?-MW Funktion? N Strom	ModBus RTU	1																																																	1		1				3.1.1) Trendlog
94	ASPX--U?-MW Funktion? L1 Spannung	ModBus RTU	1																																																	1		1				3.1.1) Trendlog
95	ASPX--U?-MW Funktion? L2 Spannung	ModBus RTU	1																																																	1		1				3.1.1) Trendlog
96	ASPX--U?-MW Funktion? L3 Spannung	ModBus RTU	1																																																	1		1				3.1.1) Trendlog
97	ASPX--U?-MW Funktion? L1 Leistung	ModBus RTU	1																																																	1		1				3.1.1) Trendlog
98	ASPX--U?-MW Funktion? L2 Leistung	ModBus RTU	1																																																	1		1				3.1.1) Trendlog
99	ASPX--U?-MW Funktion? L3 Leistung	ModBus RTU	1																																																	1		1				3.1.1) Trendlog
100	ASPX--U?-MW Funktion? Leistung	ModBus RTU	1																																																	1		1				3.1.1) Trendlog
101	ASPX--U?-MW Funktion? Energie	ModBus RTU	1																																																	1		1				3.1.1) Trendlog
102	ASPX--U?-MW Funktion? L1 Strom	ModBus RTU	1																																																	1		1				3.1.1) Trendlog
103	ASPX--U?-MW Funktion? L2 Strom	ModBus RTU	1																																																	1		1				3.1.1) Trendlog
104	ASPX--U?-MW Funktion? L3 Strom	ModBus RTU	1																																																	1		1				3.1.1) Trendlog
105	ASPX--U?-MW Funktion? N Strom	ModBus RTU	1																																																	1		1				3.1.1) Trendlog
106	ASPX--U?-MW Funktion? L1 Spannung	ModBus RTU	1																																																	1		1				3.1.1) Trendlog
107	ASPX--U?-MW Funktion? L2 Spannung	ModBus RTU	1																																																	1		1				3.1.1) Trendlog
108	ASPX--U?-MW Funktion? L3 Spannung	ModBus RTU	1																																																	1		1				3.1.1) Trendlog
109	ASPX--U?-MW Funktion? L1 Leistung	ModBus RTU	1																																																	1		1				3.1.1) Trendlog
110	ASPX--U?-MW Funktion? L2 Leistung	ModBus RTU	1																																																	1		1				3.1.1) Trendlog
111	ASPX--U?-MW Funktion? L3 Leistung	ModBus RTU	1																																																	1		1				3.1.1) Trendlog
112	ASPX--U?-MW Funktion? Leistung	ModBus RTU	1																																																	1		1				3.1.1) Trendlog

GA-Funktionsliste

ISP/ASP

Energie

ASPX

Energie

ASPX-

0. Integration | 1. Ein -/Ausgabefunktionen (1.1. physikalische, 1.2. Werte, 1.3. komplexe) | 2. Anwendungsfunktionen (2.1. Logic, 2.2. Überwachung und Steuerung, 2.3. Regelung, 2.4. Optimierung, 2.5. Beleuchtung, 2.6. Sonnenschutz, 2.7. *) | 3. BAE + MBE (3.1. Bedienung/Anzeige) | Bemerkung

Nr.	Datenpunkt (BAS+Klartext)	0. / 1 Integrationsart der Datenpunkte oderGrafiktyp	1.1. / 1 AI - Analoge Eingabe	1.1. / 2 BI - Binäre Eingabe	1.1. / 3 AO - Analoge Ausgabe	1.1. / 4 BO - Binäre Ausgabe	1.2. / 1 AV - Analogwert	1.2. / 2 BV/MV - Binärewert(e)	1.3. / 1 SCH - Zeitplan	1.3. / 2 CAL - Kalender	1.3. / 3 NC - Alarm-/Ereignismeldung	1.3. / 4 LOG - Datenaufzeichnung	1.3. / 5 KO - Sonstige Komplexe Objekte	2.1. / 1 Zeiten (TP, TON, TOFF)	2.1. / 2 Arithmetische Berechnung	2.2. / 1 Grenzwertüberwachung (fest oder gleitend)	2.2. / 2 Betriebsstundenüberwachung	2.2. / 3 Ereignisüberwachung (Zählung)	2.2. / 4 Befehlsausführungsüberwachung	2.2. / 5 Anlagen-/Gerätestatus	2.2. / 6 Motorsteuerung	2.2. / 7 Blockierschutz	2.2. / 8 Umschaltung (Analogwert)	2.2. / 9 Folgesteuerung	2.2. / 10 Frostschutzsteuerung	2.2. / 11 Sicherheitssteuerung	2.2. / 12 Prioritätssteuerung	2.3. / 1 P-/ PI-/ PID-Regler	2.3. / 2 Sollwertführung /-kennlinie	2.3. / 3 Stellausgabe stetig	2.3. / 4 Stellausgabe 2-Punkt	2.3. / 5 Stellausgabe 3-Punkt	2.3. / 6 Stellausgabe 3-Punkt mit variabler Impulslän	2.3. / 7 Stellausgabe Pulsweitenmodulation	2.3. / 8 Begrenzung Sollwert/Stellwert	2.3. / 9 Parameterumschaltung	2.4. / 1 Energieniveau	2.4. / 2 Energierückgewinnung	2.4. / 3 h,x-Sollwertführung	2.4. / 4 Schaltzeitpunktoptimierung	2.4. / 5 Nachtkühlung	2.5. / 1 Lichtsteuerung	2.5. / 2 Treppenlichtschaltung	2.5. / 3 Tageslichtschaltung	2.5. / 4 Konstantlichtregelung	2.6. / 1 Sonnenschutz stellen	2.6. / 2 Sonnen-/Dämmerungsautomatik	2.6. / 3 Thermoautomatik	2.6. / 4 Witterungsschutz	2.6. / 5 Sonnenstandsberechnung	2.7. / 1 Sonstige Anwendungsfunktionen	3.1. / 1 Automationsfunktionen und Parameter	3.1. / 2 Grafik	3.1. / 3 Dynamisierung	3.1. / 4 Handlungsanweisung	3.1. / 5 Nachricht an externe Stellen	3.1. / 6 Historisierung in Datenbank	Bemerkung
113	ASPX--U?-MW Funktion? Energie	ModBus RTU	1																																																1		1				3.1.1) Trendlog
114	ASPX--U?-MW Funktion? L1 Strom	ModBus RTU	1																																																1		1				3.1.1) Trendlog
115	ASPX--U?-MW Funktion? L2 Strom	ModBus RTU	1																																																1		1				3.1.1) Trendlog
116	ASPX--U?-MW Funktion? L3 Strom	ModBus RTU	1																																																1		1				3.1.1) Trendlog
117	ASPX--U?-MW Funktion? N Strom	ModBus RTU	1																																																1		1				3.1.1) Trendlog
118	ASPX--U?-MW Funktion? L1 Spannung	ModBus RTU	1																																																1		1				3.1.1) Trendlog
119	ASPX--U?-MW Funktion? L2 Spannung	ModBus RTU	1																																																1		1				3.1.1) Trendlog
120	ASPX--U?-MW Funktion? L3 Spannung	ModBus RTU	1																																																1		1				3.1.1) Trendlog
121	ASPX--U?-MW Funktion? L1 Leistung	ModBus RTU	1																																																1		1				3.1.1) Trendlog
122	ASPX--U?-MW Funktion? L2 Leistung	ModBus RTU	1																																																1		1				3.1.1) Trendlog
123	ASPX--U?-MW Funktion? L3 Leistung	ModBus RTU	1																																																1		1				3.1.1) Trendlog
124	ASPX--U?-MW Funktion? Leistung	ModBus RTU	1																																																1		1				3.1.1) Trendlog
125	ASPX--U?-MW Funktion? Energie	ModBus RTU	1																																																1		1				3.1.1) Trendlog
126	ASPX--U?-MW Funktion? L1 Strom	ModBus RTU	1																																																1		1				3.1.1) Trendlog
127	ASPX--U?-MW Funktion? L2 Strom	ModBus RTU	1																																																1		1				3.1.1) Trendlog
128	ASPX--U?-MW Funktion? L3 Strom	ModBus RTU	1																																																1		1				3.1.1) Trendlog
129	ASPX--U?-MW Funktion? N Strom	ModBus RTU	1																																																1		1				3.1.1) Trendlog
130	ASPX--U?-MW Funktion? L1 Spannung	ModBus RTU	1																																																1		1				3.1.1) Trendlog
131	ASPX--U?-MW Funktion? L2 Spannung	ModBus RTU	1																																																1		1				3.1.1) Trendlog
132	ASPX--U?-MW Funktion? L3 Spannung	ModBus RTU	1																																																1		1				3.1.1) Trendlog
133	ASPX--U?-MW Funktion? L1 Leistung	ModBus RTU	1																																																1		1				3.1.1) Trendlog
134	ASPX--U?-MW Funktion? L2 Leistung	ModBus RTU	1																																																1		1				3.1.1) Trendlog
135	ASPX--U?-MW Funktion? L3 Leistung	ModBus RTU	1																																																1		1				3.1.1) Trendlog
136	ASPX--U?-MW Funktion? Leistung	ModBus RTU	1																																																1		1				3.1.1) Trendlog
137	ASPX--U?-MW Funktion? Energie	ModBus RTU	1																																																1		1				3.1.1) Trendlog
138	ASPX--U?-MW Funktion? L1 Strom	ModBus RTU	1																																																1		1				3.1.1) Trendlog
139	ASPX--U?-MW Funktion? L2 Strom	ModBus RTU	1																																																1		1				3.1.1) Trendlog
140	ASPX--U?-MW Funktion? L3 Strom	ModBus RTU	1																																																1		1				3.1.1) Trendlog

GA-Funktionsliste

ISP/ASP

Energie

ASPX

Energie

ASPX-

Nr	Datenpunkt (BAS+Klartext)	Integrationsart der Datenpunkte oderGrafiktyp	AI - Analoge Eingabe	BI - Binäre Eingabe	AO - Analoge Ausgabe	BO - Binäre Ausgabe	AV - Analogwert	BV/MV - Binärewert(e)	SCH - Zeitplan	CAL - Kalender	NC - Alarm-/Ereignismeldung	LOG - Datenaufzeichnung	KO - Sonstige Komplexe Objekte	Zeiten (TP, TON, TOFF)	Arithmetische Berechnung	Grenzwertüberwachung (fest oder gleitend)	Betriebsstundenüberwachung	Ereignisüberwachung (Zählung)	Befehlsausführungsüberwachung	Anlagen-/Gerätestatus	Motorsteuerung	Blockierschutz	Umschaltung (Analogwert)	Folgesteuerung	Frostschutzsteuerung	Sicherheitssteuerung	Prioritätssteuerung	P-/ PI-/ PID-Regler	Sollwertführung /-kennlinie	Stellausgabe stetig	Stellausgabe 2-Punkt	Stellausgabe 3-Punkt	Stellausgabe 3-Punkt mit variabler Impulslän.	Stellausgabe Pulsweitenmodulation	Begrenzung Sollwert/Stellwert	Parameterumschaltung	Energieniveau	Energierückgewinnung	h,x-Sollwertführung	Schaltzeitpunktoptimierung	Nachtkühlung	Lichtsteuerung	Treppenlichtschaltung	Tageslichtschaltung	Konstantlichtregelung	Sonnenschutz stellen	Sonnen-/Dämmerungsautomatik	Thermoautomatik	Witterungsschutz	Sonnenstandsberechnung	Sonstige Anwendungsfunktionen	Automationsfunktionen und Parameter	Grafik	Dynamisierung	Handlungsanweisung	Nachricht an externe Stellen	Historisierung in Datenbank	Bemerkung
		0.	1. Ein -/Ausgabefunktionen											2. Anwendungsfunktionen																																						3. BAE + MBE						
		Integration	physikalische				Werte		komplexe					Logic		Überwachung und Steuerung												Regelung									Optimierung					Beleuchtung				Sonnenschutz					*	Bedienung/Anzeige						
	Abschnitt	0.	1.1.				1.2.		1.3.					2.1.		2.2.												2.3.									2.4.					2.5.				2.6.					2.7.	3.1.						
	Spalte	1	1	2	3	4	1	2	1	2	3	4	5	1	2	1	2	3	4	5	6	7	8	9	10	11	12	1	2	3	4	5	6	7	8	9	1	2	3	4	5	1	2	3	4	1	2	3	4	5	1	1	2	3	4	5	6	
141	ASPX--U?-MW Funktion? N Strom	ModBus RTU	1																																																	1		1				3.1.1) Trendlog
142	ASPX--U?-MW Funktion? L1 Spannung	ModBus RTU	1																																																	1		1				3.1.1) Trendlog
143	ASPX--U?-MW Funktion? L2 Spannung	ModBus RTU	1																																																	1		1				3.1.1) Trendlog
144	ASPX--U?-MW Funktion? L3 Spannung	ModBus RTU	1																																																	1		1				3.1.1) Trendlog
145	ASPX--U?-MW Funktion? L1 Leistung	ModBus RTU	1																																																	1		1				3.1.1) Trendlog
146	ASPX--U?-MW Funktion? L2 Leistung	ModBus RTU	1																																																	1		1				3.1.1) Trendlog
147	ASPX--U?-MW Funktion? L3 Leistung	ModBus RTU	1																																																	1		1				3.1.1) Trendlog
148	ASPX--U?-MW Funktion? Leistung	ModBus RTU	1																																																	1		1				3.1.1) Trendlog
149	ASPX--U?-MW Funktion? Energie	ModBus RTU	1																																																	1		1				3.1.1) Trendlog
150	ASPX--U?-MW Funktion? L1 Strom	ModBus RTU	1																																																	1		1				3.1.1) Trendlog
151	ASPX--U?-MW Funktion? L2 Strom	ModBus RTU	1																																																	1		1				3.1.1) Trendlog
152	ASPX--U?-MW Funktion? L3 Strom	ModBus RTU	1																																																	1		1				3.1.1) Trendlog
153	ASPX--U?-MW Funktion? N Strom	ModBus RTU	1																																																	1		1				3.1.1) Trendlog
154	ASPX--U?-MW Funktion? L1 Spannung	ModBus RTU	1																																																	1		1				3.1.1) Trendlog
155	ASPX--U?-MW Funktion? L2 Spannung	ModBus RTU	1																																																	1		1				3.1.1) Trendlog
156	ASPX--U?-MW Funktion? L3 Spannung	ModBus RTU	1																																																	1		1				3.1.1) Trendlog
157	ASPX--U?-MW Funktion? L1 Leistung	ModBus RTU	1																																																	1		1				3.1.1) Trendlog
158	ASPX--U?-MW Funktion? L2 Leistung	ModBus RTU	1																																																	1		1				3.1.1) Trendlog
159	ASPX--U?-MW Funktion? L3 Leistung	ModBus RTU	1																																																	1		1				3.1.1) Trendlog
160	ASPX--U?-MW Funktion? Leistung	ModBus RTU	1																																																	1		1				3.1.1) Trendlog
161	ASPX--U?-MW Funktion? Energie	ModBus RTU	1																																																	1		1				3.1.1) Trendlog
162	ASPX--U?-MW Funktion? L1 Strom	ModBus RTU	1																																																	1		1				3.1.1) Trendlog
163	ASPX--U?-MW Funktion? L2 Strom	ModBus RTU	1																																																	1		1				3.1.1) Trendlog
164	ASPX--U?-MW Funktion? L3 Strom	ModBus RTU	1																																																	1		1				3.1.1) Trendlog
165	ASPX--U?-MW Funktion? N Strom	ModBus RTU	1																																																	1		1				3.1.1) Trendlog
166	ASPX--U?-MW Funktion? L1 Spannung	ModBus RTU	1																																																	1		1				3.1.1) Trendlog
167	ASPX--U?-MW Funktion? L2 Spannung	ModBus RTU	1																																																	1		1				3.1.1) Trendlog
168	ASPX--U?-MW Funktion? L3 Spannung	ModBus RTU	1																																																	1		1				3.1.1) Trendlog

GA-Funktionsliste

ISP/ASP

Energie

ASPX

Energie

ASPX-

0. Integration | 1. Ein -/Ausgabefunktionen (physikalische, Werte, komplexe) | 2. Anwendungsfunktionen (Logic, Überwachung und Steuerung, Regelung, Optimierung, Beleuchtung, Sonnenschutz, *) | 3. BAE + MBE (Bedienung/Anzeige) | Bemerkung

Nr.	Datenpunkt (BAS+Klartext)	0.1 Integrationsart der Datenpunkte oderGrafiktyp	1.1.1 AI - Analoge Eingabe	1.1.2 BI - Binäre Eingabe	1.1.3 AO - Analoge Ausgabe	1.1.4 BO - Binäre Ausgabe	1.2.1 AV - Analogwert	1.2.2 BV/MV - Binärewert(e)	1.3.1 SCH - Zeitplan	1.3.2 CAL - Kalender	1.3.3 NC - Alarm-/Ereignismeldung	1.3.4 LOG - Datenaufzeichnung	1.3.5 KO - Sonstige Komplexe Objekte	2.1.1 Zeiten (TP, TON, TOFF)	2.1.2 Arithmetische Berechnung	2.2.1 Grenzwertüberwachung (fest oder gleitend)	2.2.2 Betriebsstundenüberwachung	2.2.3 Ereignisüberwachung (Zählung)	2.2.4 Befehlsausführungsüberwachung	2.2.5 Anlagen-/Gerätestatus	2.2.6 Motorsteuerung	2.2.7 Blockierschutz	2.2.8 Umschaltung (Analogwert)	2.2.9 Folgesteuerung	2.2.10 Frostschutzsteuerung	2.2.11 Sicherheitssteuerung	2.2.12 Prioritätssteuerung	2.3.1 P-/ PI-/ PID-Regler	2.3.2 Sollwertführung /-kennlinie	2.3.3 Stellausgabe stetig	2.3.4 Stellausgabe 2-Punkt	2.3.5 Stellausgabe 3-Punkt	2.3.6 Stellausgabe 3-Punkt mit variabler Impulslän	2.3.7 Stellausgabe Pulsweitenmodulation	2.3.8 Begrenzung Sollwert/Stellwert	2.3.9 Parameterumschaltung	2.4.1 Energieniveau	2.4.2 Energierückgewinnung	2.4.3 h,x-Sollwertführung	2.4.4 Schaltzeitpunktoptimierung	2.4.5 Nachtkühlung	2.5.1 Lichtsteuerung	2.5.2 Treppenlichtschaltung	2.5.3 Tageslichtschaltung	2.5.4 Konstantlichtregelung	2.6.1 Sonnenschutz stellen	2.6.2 Sonnen-/Dämmerungsautomatik	2.6.3 Thermoautomatik	2.6.4 Witterungsschutz	2.6.5 Sonnenstandsberechnung	2.7.1 Sonstige Anwendungsfunktionen	3.1.1 Automationsfunktionen und Parameter	3.1.2 Grafik	3.1.3 Dynamisierung	3.1.4 Handlungsanweisung	3.1.5 Nachricht an externe Stellen	3.1.6 Historisierung in Datenbank	Bemerkung
169	ASPX--U?-MW Funktion? L1 Leistung	ModBus RTU	1																																																1		1				3.1.1) Trendlog
170	ASPX--U?-MW Funktion? L2 Leistung	ModBus RTU	1																																																1		1				3.1.1) Trendlog
171	ASPX--U?-MW Funktion? L3 Leistung	ModBus RTU	1																																																1		1				3.1.1) Trendlog
172	ASPX--U?-MW Funktion? Leistung	ModBus RTU	1																																																1		1				3.1.1) Trendlog
173	ASPX--U?-MW Funktion? Energie	ModBus RTU	1																																																1		1				3.1.1) Trendlog
174	ASPX--U?-MW Funktion? L1 Strom	ModBus RTU	1																																																1		1				3.1.1) Trendlog
175	ASPX--U?-MW Funktion? L2 Strom	ModBus RTU	1																																																1		1				3.1.1) Trendlog
176	ASPX--U?-MW Funktion? L3 Strom	ModBus RTU	1																																																1		1				3.1.1) Trendlog
177	ASPX--U?-MW Funktion? N Strom	ModBus RTU	1																																																1		1				3.1.1) Trendlog
178	ASPX--U?-MW Funktion? L1 Spannung	ModBus RTU	1																																																1		1				3.1.1) Trendlog
179	ASPX--U?-MW Funktion? L2 Spannung	ModBus RTU	1																																																1		1				3.1.1) Trendlog
180	ASPX--U?-MW Funktion? L3 Spannung	ModBus RTU	1																																																1		1				3.1.1) Trendlog
181	ASPX--U?-MW Funktion? L1 Leistung	ModBus RTU	1																																																1		1				3.1.1) Trendlog
182	ASPX--U?-MW Funktion? L2 Leistung	ModBus RTU	1																																																1		1				3.1.1) Trendlog
183	ASPX--U?-MW Funktion? L3 Leistung	ModBus RTU	1																																																1		1				3.1.1) Trendlog
184	ASPX--U?-MW Funktion? Leistung	ModBus RTU	1																																																1		1				3.1.1) Trendlog
185	ASPX--U?-MW Funktion? Energie	ModBus RTU	1																																																1		1				3.1.1) Trendlog
186	ASPX--U?-MW Funktion? L1 Strom	ModBus RTU	1																																																1		1				3.1.1) Trendlog
187	ASPX--U?-MW Funktion? L2 Strom	ModBus RTU	1																																																1		1				3.1.1) Trendlog
188	ASPX--U?-MW Funktion? L3 Strom	ModBus RTU	1																																																1		1				3.1.1) Trendlog
189	ASPX--U?-MW Funktion? N Strom	ModBus RTU	1																																																1		1				3.1.1) Trendlog
190	ASPX--U?-MW Funktion? L1 Spannung	ModBus RTU	1																																																1		1				3.1.1) Trendlog
191	ASPX--U?-MW Funktion? L2 Spannung	ModBus RTU	1																																																1		1				3.1.1) Trendlog
192	ASPX--U?-MW Funktion? L3 Spannung	ModBus RTU	1																																																1		1				3.1.1) Trendlog
193	ASPX--U?-MW Funktion? L1 Leistung	ModBus RTU	1																																																1		1				3.1.1) Trendlog
194	ASPX--U?-MW Funktion? L2 Leistung	ModBus RTU	1																																																1		1				3.1.1) Trendlog
195	ASPX--U?-MW Funktion? L3 Leistung	ModBus RTU	1																																																1		1				3.1.1) Trendlog
196	ASPX--U?-MW Funktion? Leistung	ModBus RTU	1																																																1		1				3.1.1) Trendlog

GA-Funktionsliste

ISP/ASP

Energie

ASPX

Energie

ASPX-

0. Integration | 1. Ein -/Ausgabefunktionen (1.1. physikalische, 1.2. Werte, 1.3. komplexe) | 2. Anwendungsfunktionen (2.1. Logic, 2.2. Überwachung und Steuerung, 2.3. Regelung, 2.4. Optimierung, 2.5. Beleuchtung, 2.6. Sonnenschutz, 2.7. *) | 3. BAE + MBE (3.1. Bedienung/Anzeige) | Bemerkung

Nr.	Datenpunkt (BAS+Klartext)	0.1 Integrationsart der Datenpunkte oderGrafiktyp	1.1.1 AI - Analoge Eingabe	1.1.2 BI - Binäre Eingabe	1.1.3 AO - Analoge Ausgabe	1.1.4 BO - Binäre Ausgabe	1.2.1 AV - Analogwert	1.2.2 BV/MV - Binärewert(e)	1.3.1 SCH - Zeitplan	1.3.2 CAL - Kalender	1.3.3 NC - Alarm-/Ereignismeldung	1.3.4 LOG - Datenaufzeichnung	1.3.5 KO - Sonstige Komplexe Objekte	2.1.1 Zeiten (TP, TON, TOFF)	2.1.2 Arithmetische Berechnung	2.2.1 Grenzwertüberwachung (fest oder gleitend)	2.2.2 Betriebsstundenüberwachung	2.2.3 Ereignisüberwachung (Zählung)	2.2.4 Befehlsausführungsüberwachung	2.2.5 Anlagen-/Gerätestatus	2.2.6 Motorsteuerung	2.2.7 Blockierschutz	2.2.8 Umschaltung (Analogwert)	2.2.9 Folgesteuerung	2.2.10 Frostschutzsteuerung	2.2.11 Sicherheitssteuerung	2.2.12 Prioritätssteuerung	2.3.1 P-/ PI-/ PID-Regler	2.3.2 Sollwertführung /-kennlinie	2.3.3 Stellausgabe stetig	2.3.4 Stellausgabe 2-Punkt	2.3.5 Stellausgabe 3-Punkt	2.3.6 Stellausgabe 3-Punkt mit variabler Impulslän	2.3.7 Stellausgabe Pulsweitenmodulation	2.3.8 Begrenzung Sollwert/Stellwert	2.3.9 Parameterumschaltung	2.4.1 Energieniveau	2.4.2 Energierückgewinnung	2.4.3 h,x-Sollwertführung	2.4.4 Schaltzeitpunktoptimierung	2.4.5 Nachtkühlung	2.5.1 Lichtsteuerung	2.5.2 Treppenlichtschaltung	2.5.3 Tageslichtschaltung	2.5.4 Konstantlichtregelung	2.6.1 Sonnenschutz stellen	2.6.2 Sonnen-/Dämmerungsautomatik	2.6.3 Thermoautomatik	2.6.4 Witterungsschutz	2.6.5 Sonnenstandsberechnung	2.7.1 Sonstige Anwendungsfunktionen	3.1.1 Automationsfunktionen und Parameter	3.1.2 Grafik	3.1.3 Dynamisierung	3.1.4 Handlungsanweisung	3.1.5 Nachricht an externe Stellen	3.1.6 Historisierung in Datenbank	Bemerkung
197	ASPX--U?-MW Funktion? Energie	ModBus RTU	1																																																1		1				3.1.1) Trendlog
198	ASPX--U?-MW Funktion? L1 Strom	ModBus RTU	1																																																1		1				3.1.1) Trendlog
199	ASPX--U?-MW Funktion? L2 Strom	ModBus RTU	1																																																1		1				3.1.1) Trendlog
200	ASPX--U?-MW Funktion? L3 Strom	ModBus RTU	1																																																1		1				3.1.1) Trendlog
201	ASPX--U?-MW Funktion? N Strom	ModBus RTU	1																																																1		1				3.1.1) Trendlog
202	ASPX--U?-MW Funktion? L1 Spannung	ModBus RTU	1																																																1		1				3.1.1) Trendlog
203	ASPX--U?-MW Funktion? L2 Spannung	ModBus RTU	1																																																1		1				3.1.1) Trendlog
204	ASPX--U?-MW Funktion? L3 Spannung	ModBus RTU	1																																																1		1				3.1.1) Trendlog
205	ASPX--U?-MW Funktion? L1 Leistung	ModBus RTU	1																																																1		1				3.1.1) Trendlog
206	ASPX--U?-MW Funktion? L2 Leistung	ModBus RTU	1																																																1		1				3.1.1) Trendlog
207	ASPX--U?-MW Funktion? L3 Leistung	ModBus RTU	1																																																1		1				3.1.1) Trendlog
208	ASPX--U?-MW Funktion? Leistung	ModBus RTU	1																																																1		1				3.1.1) Trendlog
209	ASPX--U?-MW Funktion? Energie	ModBus RTU	1																																																1		1				3.1.1) Trendlog
210	ASPX--U?-MW Funktion? L1 Strom	ModBus RTU	1																																																1		1				3.1.1) Trendlog
211	ASPX--U?-MW Funktion? L2 Strom	ModBus RTU	1																																																1		1				3.1.1) Trendlog
212	ASPX--U?-MW Funktion? L3 Strom	ModBus RTU	1																																																1		1				3.1.1) Trendlog
213	ASPX--U?-MW Funktion? N Strom	ModBus RTU	1																																																1		1				3.1.1) Trendlog
214	ASPX--U?-MW Funktion? L1 Spannung	ModBus RTU	1																																																1		1				3.1.1) Trendlog
215	ASPX--U?-MW Funktion? L2 Spannung	ModBus RTU	1																																																1		1				3.1.1) Trendlog
216	ASPX--U?-MW Funktion? L3 Spannung	ModBus RTU	1																																																1		1				3.1.1) Trendlog
217	ASPX--U?-MW Funktion? L1 Leistung	ModBus RTU	1																																																1		1				3.1.1) Trendlog
218	ASPX--U?-MW Funktion? L2 Leistung	ModBus RTU	1																																																1		1				3.1.1) Trendlog
219	ASPX--U?-MW Funktion? L3 Leistung	ModBus RTU	1																																																1		1				3.1.1) Trendlog
220	ASPX--U?-MW Funktion? Leistung	ModBus RTU	1																																																1		1				3.1.1) Trendlog
221	ASPX--U?-MW Funktion? Energie	ModBus RTU	1																																																1		1				3.1.1) Trendlog
222	ASPX--U?-MW Funktion? L1 Strom	ModBus RTU	1																																																1		1				3.1.1) Trendlog
223	ASPX--U?-MW Funktion? L2 Strom	ModBus RTU	1																																																1		1				3.1.1) Trendlog
224	ASPX--U?-MW Funktion? L3 Strom	ModBus RTU	1																																																1		1				3.1.1) Trendlog

GA-Funktionsliste

ISP/ASP

Energie

ASPX

Energie

ASPX-

Nr.	Datenpunkt (BAS+Klartext)	Integrationsart der Datenpunkte oderGrafiktyp	AI - Analoge Eingabe	BI - Binäre Eingabe	AO - Analoge Ausgabe	BO - Binäre Ausgabe	AV - Analogwert	BV/MV - Binärewert(e)	SCH - Zeitplan	CAL - Kalender	NC - Alarm-/Ereignismeldung	LOG - Datenaufzeichnung	KO - Sonstige Komplexe Objekte	Zeiten (TP, TON, TOFF)	Arithmetische Berechnung	Grenzwertüberwachung (fest oder gleitend)	Betriebsstundenüberwachung	Ereignisüberwachung (Zählung)	Befehlsausführungsüberwachung	Anlagen-/Gerätestatus	Motorsteuerung	Blockierschutz	Umschaltung (Analogwert)	Folgesteuerung	Frostschutzsteuerung	Sicherheitssteuerung	Prioritätssteuerung	P-/ PI-/ PID-Regler	Sollwertführung /-kennlinie	Stellausgabe stetig	Stellausgabe 2-Punkt	Stellausgabe 3-Punkt	Stellausgabe 3-Punkt mit variabler Impulslän	Stellausgabe Pulsweitenmodulation	Begrenzung Sollwert/Stellwert	Parameterumschaltung	Energieniveau	Energierückgewinnung	h,x-Sollwertführung	Schaltzeitpunktoptimierung	Nachtkühlung	Lichtsteuerung	Treppenlichtschaltung	Tageslichtschaltung	Konstantlichtregelung	Sonnenschutz stellen	Sonnen-/Dämmerungsautomatik	Thermoautomatik	Witterungsschutz	Sonnenstandsberechnung	Sonstige Anwendungsfunktionen	Automationsfunktionen und Parameter	Grafik	Dynamisierung	Handlungsanweisung	Nachricht an externe Stellen	Historisierung in Datenbank	Bemerkung
		0.	1. Ein -/Ausgabefunktionen											2. Anwendungsfunktionen																																				3. BAE + MBE						
		Integration	physikalische				Werte		komplexe					Logic		Überwachung und Steuerung												Regelung									Optimierung					Beleuchtung				Sonnenschutz					*	Bedienung/Anzeige						
	Abschnitt	0.	1.1.				1.2.		1.3.					2.1.		2.2.												2.3.									2.4.					2.5.				2.6.					2.7.	3.1.						
	Spalte	1	1	2	3	4	1	2	1	2	3	4	5	1	2	1	2	3	4	5	6	7	8	9	10	11	12	1	2	3	4	5	6	7	8	9	1	2	3	4	5	1	2	3	4	1	2	3	4	5	1	1	2	3	4	5	6	
225	ASPX--U?-MW Funktion? N Strom	ModBus RTU	1																																																	1		1				3.1.1) Trendlog
226	ASPX--U?-MW Funktion? L1 Spannung	ModBus RTU	1																																																	1		1				3.1.1) Trendlog
227	ASPX--U?-MW Funktion? L2 Spannung	ModBus RTU	1																																																	1		1				3.1.1) Trendlog
228	ASPX--U?-MW Funktion? L3 Spannung	ModBus RTU	1																																																	1		1				3.1.1) Trendlog
229	ASPX--U?-MW Funktion? L1 Leistung	ModBus RTU	1																																																	1		1				3.1.1) Trendlog
230	ASPX--U?-MW Funktion? L2 Leistung	ModBus RTU	1																																																	1		1				3.1.1) Trendlog
231	ASPX--U?-MW Funktion? L3 Leistung	ModBus RTU	1																																																	1		1				3.1.1) Trendlog
232	ASPX--U?-MW Funktion? Leistung	ModBus RTU	1																																																	1		1				3.1.1) Trendlog
233	ASPX--U?-MW Funktion? Energie	ModBus RTU	1																																																	1		1				3.1.1) Trendlog
234	ASPX--U?-MW Funktion? L1 Strom	ModBus RTU	1																																																	1		1				3.1.1) Trendlog
235	ASPX--U?-MW Funktion? L2 Strom	ModBus RTU	1																																																	1		1				3.1.1) Trendlog
236	ASPX--U?-MW Funktion? L3 Strom	ModBus RTU	1																																																	1		1				3.1.1) Trendlog
237	ASPX--U?-MW Funktion? N Strom	ModBus RTU	1																																																	1		1				3.1.1) Trendlog
238	ASPX--U?-MW Funktion? L1 Spannung	ModBus RTU	1																																																	1		1				3.1.1) Trendlog
239	ASPX--U?-MW Funktion? L2 Spannung	ModBus RTU	1																																																	1		1				3.1.1) Trendlog
240	ASPX--U?-MW Funktion? L3 Spannung	ModBus RTU	1																																																	1		1				3.1.1) Trendlog
241	ASPX--U?-MW Funktion? L1 Leistung	ModBus RTU	1																																																	1		1				3.1.1) Trendlog
242	ASPX--U?-MW Funktion? L2 Leistung	ModBus RTU	1																																																	1		1				3.1.1) Trendlog
243	ASPX--U?-MW Funktion? L3 Leistung	ModBus RTU	1																																																	1		1				3.1.1) Trendlog
244	ASPX--U?-MW Funktion? Leistung	ModBus RTU	1																																																	1		1				3.1.1) Trendlog
245	ASPX--U?-MW Funktion? Energie	ModBus RTU	1																																																	1		1				3.1.1) Trendlog
246	ASPX--U?-MW Funktion? L1 Strom	ModBus RTU	1																																																	1		1				3.1.1) Trendlog
247	ASPX--U?-MW Funktion? L2 Strom	ModBus RTU	1																																																	1		1				3.1.1) Trendlog
248	ASPX--U?-MW Funktion? L3 Strom	ModBus RTU	1																																																	1		1				3.1.1) Trendlog
249	ASPX--U?-MW Funktion? N Strom	ModBus RTU	1																																																	1		1				3.1.1) Trendlog
250	ASPX--U?-MW Funktion? L1 Spannung	ModBus RTU	1																																																	1		1				3.1.1) Trendlog
251	ASPX--U?-MW Funktion? L2 Spannung	ModBus RTU	1																																																	1		1				3.1.1) Trendlog
252	ASPX--U?-MW Funktion? L3 Spannung	ModBus RTU	1																																																	1		1				3.1.1) Trendlog

a	b	c	d	e	f	g	h	i	j

GA-Funktionsliste

ISP/ASP

Energie

ASPX

Energie

ASPX-

0. Integration — 1. Ein -/Ausgabefunktionen (physikalische 1.1., Werte 1.2., komplexe 1.3.) — 2. Anwendungsfunktionen (Logic 2.1., Überwachung und Steuerung 2.2., Regelung 2.3., Optimierung 2.4., Beleuchtung 2.5., Sonnenschutz 2.6., * 2.7.) — 3. BAE + MBE (Bedienung/Anzeige 3.1.) — Bemerkung

Nr.	Datenpunkt (BAS+Klartext)	Integrationsart der Datenpunkte oderGrafiktyp	AI - Analoge Eingabe	BI - Binäre Eingabe	AO - Analoge Ausgabe	BO - Binäre Ausgabe	AV - Analogwert	BV/MV - Binärewert(e)	SCH - Zeitplan	CAL - Kalender	NC - Alarm-/Ereignismeldung	LOG - Datenaufzeichnung	KO - Sonstige Komplexe Objekte	Zeiten (TP, TON, TOFF)	Arithmetische Berechnung	Grenzwertüberwachung (fest oder gleitend)	Betriebsstundenüberwachung	Ereignisüberwachung (Zählung)	Befehlsausführungsüberwachung	Anlagen-/Gerätestatus	Motorsteuerung	Blockierschutz	Umschaltung (Analogwert)	Folgesteuerung	Frostschutzsteuerung	Sicherheitssteuerung	Prioritätssteuerung	P-/ PI-/ PID-Regler	Sollwertführung /-kennlinie	Stellausgabe stetig	Stellausgabe 2-Punkt	Stellausgabe 3-Punkt	Stellausgabe 3-Punkt mit variabler Impulslän	Stellausgabe Pulsweitenmodulation	Begrenzung Sollwert/Stellwert	Parameterumschaltung	Energieniveau	Energierückgewinnung	h,x-Sollwertführung	Schaltzeitpunktoptimierung	Nachtkühlung	Lichtsteuerung	Treppenlichtschaltung	Tageslichtschaltung	Konstantlichtregelung	Sonnenschutz stellen	Sonnen-/Dämmerungsautomatik	Thermoautomatik	Witterungsschutz	Sonnenstandsberechnung	Sonstige Anwendungsfunktionen	Automationsfunktionen und Parameter	Grafik	Dynamisierung	Handlungsanweisung	Nachricht an externe Stellen	Historisierung in Datenbank	Bemerkung
	Abschnitt	0.	1.1.				1.2.		1.3.					2.1.		2.2.												2.3.									2.4.					2.5.				2.6.					2.7.	3.1.						
	Spalte	1	1	2	3	4	1	2	1	2	3	4	5	1	2	1	2	3	4	5	6	7	8	9	10	11	12	1	2	3	4	5	6	7	8	9	1	2	3	4	5	1	2	3	4	1	2	3	4	5	1	1	2	3	4	5	6	
253	ASPX--U?-MW Funktion? L1 Leistung	ModBus RTU	1																																																1		1				3.1.1) Trendlog
254	ASPX--U?-MW Funktion? L2 Leistung	ModBus RTU	1																																																1		1				3.1.1) Trendlog
255	ASPX--U?-MW Funktion? L3 Leistung	ModBus RTU	1																																																1		1				3.1.1) Trendlog
256	ASPX--U?-MW Funktion? Leistung	ModBus RTU	1																																																1		1				3.1.1) Trendlog
257	ASPX--U?-MW Funktion? Energie	ModBus RTU	1																																																1		1				3.1.1) Trendlog
258	ASPX--U?-MW Funktion? L1 Strom	ModBus RTU	1																																																1		1				3.1.1) Trendlog
259	ASPX--U?-MW Funktion? L2 Strom	ModBus RTU	1																																																1		1				3.1.1) Trendlog
260	ASPX--U?-MW Funktion? L3 Strom	ModBus RTU	1																																																1		1				3.1.1) Trendlog
261	ASPX--U?-MW Funktion? N Strom	ModBus RTU	1																																																1		1				3.1.1) Trendlog
262	ASPX--U?-MW Funktion? L1 Spannung	ModBus RTU	1																																																1		1				3.1.1) Trendlog
263	ASPX--U?-MW Funktion? L2 Spannung	ModBus RTU	1																																																1		1				3.1.1) Trendlog
264	ASPX--U?-MW Funktion? L3 Spannung	ModBus RTU	1																																																1		1				3.1.1) Trendlog
265	ASPX--U?-MW Funktion? L1 Leistung	ModBus RTU	1																																																1		1				3.1.1) Trendlog
266	ASPX--U?-MW Funktion? L2 Leistung	ModBus RTU	1																																																1		1				3.1.1) Trendlog
267	ASPX--U?-MW Funktion? L3 Leistung	ModBus RTU	1																																																1		1				3.1.1) Trendlog
268	ASPX--U?-MW Funktion? Leistung	ModBus RTU	1																																																1		1				3.1.1) Trendlog
269	ASPX--U?-MW Funktion? Energie	ModBus RTU	1																																																1		1				3.1.1) Trendlog
270	ASPX--U?-MW Funktion? L1 Strom	ModBus RTU	1																																																1		1				3.1.1) Trendlog
271	ASPX--U?-MW Funktion? L2 Strom	ModBus RTU	1																																																1		1				3.1.1) Trendlog
272	ASPX--U?-MW Funktion? L3 Strom	ModBus RTU	1																																																1		1				3.1.1) Trendlog
273	ASPX--U?-MW Funktion? N Strom	ModBus RTU	1																																																1		1				3.1.1) Trendlog
274	ASPX--U?-MW Funktion? L1 Spannung	ModBus RTU	1																																																1		1				3.1.1) Trendlog
275	ASPX--U?-MW Funktion? L2 Spannung	ModBus RTU	1																																																1		1				3.1.1) Trendlog
276	ASPX--U?-MW Funktion? L3 Spannung	ModBus RTU	1																																																1		1				3.1.1) Trendlog
277	ASPX--U?-MW Funktion? L1 Leistung	ModBus RTU	1																																																1		1				3.1.1) Trendlog
278	ASPX--U?-MW Funktion? L2 Leistung	ModBus RTU	1																																																1		1				3.1.1) Trendlog
279	ASPX--U?-MW Funktion? L3 Leistung	ModBus RTU	1																																																1		1				3.1.1) Trendlog
280	ASPX--U?-MW Funktion? Leistung	ModBus RTU	1																																																1		1				3.1.1) Trendlog

GA-Funktionsliste

ISP/ASP

Energie

ASPX

Energie

ASPX-

0. Integration | 1. Ein -/Ausgabefunktionen: physikalische, Werte, komplexe | 2. Anwendungsfunktionen: Logic, Überwachung und Steuerung, Regelung, Optimierung, Beleuchtung, Sonnenschutz, * | 3. BAE + MBE: Bedienung/Anzeige | Bemerkung

Nr	Datenpunkt (BAS+Klartext)	Integrationsart der Datenpunkte oderGrafiktyp	AI - Analoge Eingabe	BI - Binäre Eingabe	AO - Analoge Ausgabe	BO - Binäre Ausgabe	AV - Analogwert	BV/MV - Binärewert(e)	SCH - Zeitplan	CAL - Kalender	NC - Alarm-/Ereignismeldung	LOG - Datenaufzeichnung	KO - Sonstige Komplexe Objekte	Zeiten (TP, TON, TOFF)	Arithmetische Berechnung	Grenzwertüberwachung (fest oder gleitend)	Betriebsstundenüberwachung	Ereignisüberwachung (Zählung)	Befehlsausführungsüberwachung	Anlagen-/Gerätestatus	Motorsteuerung	Blockierschutz	Umschaltung (Analogwert)	Folgesteuerung	Frostschutzsteuerung	Sicherheitssteuerung	Prioritätssteuerung	P-/ PI-/ PID-Regler	Sollwertführung /-kennlinie	Stellausgabe stetig	Stellausgabe 2-Punkt	Stellausgabe 3-Punkt	Stellausgabe 3-Punkt mit variabler Impulslän	Stellausgabe Pulsweitenmodulation	Begrenzung Sollwert/Stellwert	Parameterumschaltung	Energieniveau	Energierückgewinnung	h,x-Sollwertführung	Schaltzeitpunktoptimierung	Nachtkühlung	Lichtsteuerung	Treppenlichtschaltung	Tageslichtschaltung	Konstantlichtregelung	Sonnenschutz stellen	Sonnen-/Dämmerungsautomatik	Thermoautomatik	Witterungsschutz	Sonnenstandsberechnung	Sonstige Anwendungsfunktionen	Automationsfunktionen und Parameter	Grafik	Dynamisierung	Handlungsanweisung	Nachricht an externe Stellen	Historisierung in Datenbank	Bemerkung
	Abschnitt	0.	1.1.				1.2.		1.3.					2.1.		2.2.												2.3.									2.4.					2.5.				2.6.					2.7.	3.1.						
	Spalte	1	1	2	3	4	1	2	1	2	3	4	5	1	2	1	2	3	4	5	6	7	8	9	10	11	12	1	2	3	4	5	6	7	8	9	1	2	3	4	5	1	2	3	4	1	2	3	4	5	1	1	2	3	4	5	6	
281	ASPX--U?-MW Funktion? Energie	ModBus RTU	1																																																	1		1				3.1.1) Trendlog
282	ASPX--U?-MW Funktion? L1 Strom	ModBus RTU	1																																																	1		1				3.1.1) Trendlog
283	ASPX--U?-MW Funktion? L2 Strom	ModBus RTU	1																																																	1		1				3.1.1) Trendlog
284	ASPX--U?-MW Funktion? L3 Strom	ModBus RTU	1																																																	1		1				3.1.1) Trendlog
285	ASPX--U?-MW Funktion? N Strom	ModBus RTU	1																																																	1		1				3.1.1) Trendlog
286	ASPX--U?-MW Funktion? L1 Spannung	ModBus RTU	1																																																	1		1				3.1.1) Trendlog
287	ASPX--U?-MW Funktion? L2 Spannung	ModBus RTU	1																																																	1		1				3.1.1) Trendlog
288	ASPX--U?-MW Funktion? L3 Spannung	ModBus RTU	1																																																	1		1				3.1.1) Trendlog
289	ASPX--U?-MW Funktion? L1 Leistung	ModBus RTU	1																																																	1		1				3.1.1) Trendlog
290	ASPX--U?-MW Funktion? L2 Leistung	ModBus RTU	1																																																	1		1				3.1.1) Trendlog
291	ASPX--U?-MW Funktion? L3 Leistung	ModBus RTU	1																																																	1		1				3.1.1) Trendlog
292	ASPX--U?-MW Funktion? Leistung	ModBus RTU	1																																																	1		1				3.1.1) Trendlog
293	ASPX--U?-MW Funktion? Energie	ModBus RTU	1																																																	1		1				3.1.1) Trendlog
294	ASPX--U?-MW Funktion? L1 Strom	ModBus RTU	1																																																	1		1				3.1.1) Trendlog
295	ASPX--U?-MW Funktion? L2 Strom	ModBus RTU	1																																																	1		1				3.1.1) Trendlog
296	ASPX--U?-MW Funktion? L3 Strom	ModBus RTU	1																																																	1		1				3.1.1) Trendlog
297	ASPX--U?-MW Funktion? N Strom	ModBus RTU	1																																																	1		1				3.1.1) Trendlog
298	ASPX--U?-MW Funktion? L1 Spannung	ModBus RTU	1																																																	1		1				3.1.1) Trendlog
299	ASPX--U?-MW Funktion? L2 Spannung	ModBus RTU	1																																																	1		1				3.1.1) Trendlog
300	ASPX--U?-MW Funktion? L3 Spannung	ModBus RTU	1																																																	1		1				3.1.1) Trendlog
301	ASPX--U?-MW Funktion? L1 Leistung	ModBus RTU	1																																																	1		1				3.1.1) Trendlog
302	ASPX--U?-MW Funktion? L2 Leistung	ModBus RTU	1																																																	1		1				3.1.1) Trendlog
303	ASPX--U?-MW Funktion? L3 Leistung	ModBus RTU	1																																																	1		1				3.1.1) Trendlog
304	ASPX--U?-MW Funktion? Leistung	ModBus RTU	1																																																	1		1				3.1.1) Trendlog
305	ASPX--U?-MW Funktion? Energie	ModBus RTU	1																																																	1		1				3.1.1) Trendlog
306	ASPX--U?-MW Funktion? L1 Strom	ModBus RTU	1																																																	1		1				3.1.1) Trendlog
307	ASPX--U?-MW Funktion? L2 Strom	ModBus RTU	1																																																	1		1				3.1.1) Trendlog
308	ASPX--U?-MW Funktion? L3 Strom	ModBus RTU	1																																																	1		1				3.1.1) Trendlog

GA-Funktionsliste

ISP/ASP

Energie

ASPX

Energie

ASPX-

0. Integration | 1. Ein -/Ausgabefunktionen (physikalische, Werte, komplexe) | 2. Anwendungsfunktionen (Logic, Überwachung und Steuerung, Regelung, Optimierung, Beleuchtung, Sonnenschutz, *) | 3. BAE + MBE (Bedienung/Anzeige) | Bemerkung

Nr.	Datenpunkt (BAS+Klartext)	0.1 Integrationsart der Datenpunkte oderGrafiktyp	1.1.1 AI - Analoge Eingabe	1.1.2 BI - Binäre Eingabe	1.1.3 AO - Analoge Ausgabe	1.1.4 BO - Binäre Ausgabe	1.2.1 AV - Analogwert	1.2.2 BV/MV - Binärewert(e)	1.3.1 SCH - Zeitplan	1.3.2 CAL - Kalender	1.3.3 NC - Alarm-/Ereignismeldung	1.3.4 LOG - Datenaufzeichnung	1.3.5 KO - Sonstige Komplexe Objekte	2.1.1 Zeiten (TP, TON, TOFF)	2.1.2 Arithmetische Berechnung	2.2.1 Grenzwertüberwachung (fest oder gleitend)	2.2.2 Betriebsstundenüberwachung	2.2.3 Ereignisüberwachung (Zählung)	2.2.4 Befehlsausführungsüberwachung	2.2.5 Anlagen-/Gerätestatus	2.2.6 Motorsteuerung	2.2.7 Blockierschutz	2.2.8 Umschaltung (Analogwert)	2.2.9 Folgesteuerung	2.2.10 Frostschutzsteuerung	2.2.11 Sicherheitssteuerung	2.2.12 Prioritätssteuerung	2.3.1 P-/ PI-/ PID-Regler	2.3.2 Sollwertführung /-kennlinie	2.3.3 Stellausgabe stetig	2.3.4 Stellausgabe 2-Punkt	2.3.5 Stellausgabe 3-Punkt	2.3.6 Stellausgabe 3-Punkt mit variabler Impulslän	2.3.7 Stellausgabe Pulsweitenmodulation	2.3.8 Begrenzung Sollwert/Stellwert	2.3.9 Parameterumschaltung	2.4.1 Energieniveau	2.4.2 Energierückgewinnung	2.4.3 h,x-Sollwertführung	2.4.4 Schaltzeitpunktoptimierung	2.4.5 Nachtkühlung	2.5.1 Lichtsteuerung	2.5.2 Treppenlichtschaltung	2.5.3 Tageslichtschaltung	2.5.4 Konstantlichtregelung	2.6.1 Sonnenschutz stellen	2.6.2 Sonnen-/Dämmerungsautomatik	2.6.3 Thermoautomatik	2.6.4 Witterungsschutz	2.6.5 Sonnenstandsberechnung	2.7.1 Sonstige Anwendungsfunktionen	3.1.1 Automationsfunktionen und Parameter	3.1.2 Grafik	3.1.3 Dynamisierung	3.1.4 Handlungsanweisung	3.1.5 Nachricht an externe Stellen	3.1.6 Historisierung in Datenbank	Bemerkung
309	ASPX--U?-MW Funktion? N Strom	ModBus RTU	1																																																1		1				3.1.1) Trendlog
310	ASPX--U?-MW Funktion? L1 Spannung	ModBus RTU	1																																																1		1				3.1.1) Trendlog
311	ASPX--U?-MW Funktion? L2 Spannung	ModBus RTU	1																																																1		1				3.1.1) Trendlog
312	ASPX--U?-MW Funktion? L3 Spannung	ModBus RTU	1																																																1		1				3.1.1) Trendlog
313	ASPX--U?-MW Funktion? L1 Leistung	ModBus RTU	1																																																1		1				3.1.1) Trendlog
314	ASPX--U?-MW Funktion? L2 Leistung	ModBus RTU	1																																																1		1				3.1.1) Trendlog
315	ASPX--U?-MW Funktion? L3 Leistung	ModBus RTU	1																																																1		1				3.1.1) Trendlog
316	ASPX--U?-MW Funktion? Leistung	ModBus RTU	1																																																1		1				3.1.1) Trendlog
317	ASPX--U?-MW Funktion? Energie	ModBus RTU	1																																																1		1				3.1.1) Trendlog
318	ASPX--U?-MW Funktion? L1 Strom	ModBus RTU	1																																																1		1				3.1.1) Trendlog
319	ASPX--U?-MW Funktion? L2 Strom	ModBus RTU	1																																																1		1				3.1.1) Trendlog
320	ASPX--U?-MW Funktion? L3 Strom	ModBus RTU	1																																																1		1				3.1.1) Trendlog
321	ASPX--U?-MW Funktion? N Strom	ModBus RTU	1																																																1		1				3.1.1) Trendlog
322	ASPX--U?-MW Funktion? L1 Spannung	ModBus RTU	1																																																1		1				3.1.1) Trendlog
323	ASPX--U?-MW Funktion? L2 Spannung	ModBus RTU	1																																																1		1				3.1.1) Trendlog
324	ASPX--U?-MW Funktion? L3 Spannung	ModBus RTU	1																																																1		1				3.1.1) Trendlog
325	ASPX--U?-MW Funktion? L1 Leistung	ModBus RTU	1																																																1		1				3.1.1) Trendlog
326	ASPX--U?-MW Funktion? L2 Leistung	ModBus RTU	1																																																1		1				3.1.1) Trendlog
327	ASPX--U?-MW Funktion? L3 Leistung	ModBus RTU	1																																																1		1				3.1.1) Trendlog
328	ASPX--U?-MW Funktion? Leistung	ModBus RTU	1																																																1		1				3.1.1) Trendlog
329	ASPX--U?-MW Funktion? Energie	ModBus RTU	1																																																1		1				3.1.1) Trendlog
330	ASPX--U?-MW Funktion? L1 Strom	ModBus RTU	1																																																1		1				3.1.1) Trendlog
331	ASPX--U?-MW Funktion? L2 Strom	ModBus RTU	1																																																1		1				3.1.1) Trendlog
332	ASPX--U?-MW Funktion? L3 Strom	ModBus RTU	1																																																1		1				3.1.1) Trendlog
333	ASPX--U?-MW Funktion? N Strom	ModBus RTU	1																																																1		1				3.1.1) Trendlog
334	ASPX--U?-MW Funktion? L1 Spannung	ModBus RTU	1																																																1		1				3.1.1) Trendlog
335	ASPX--U?-MW Funktion? L2 Spannung	ModBus RTU	1																																																1		1				3.1.1) Trendlog
336	ASPX--U?-MW Funktion? L3 Spannung	ModBus RTU	1																																																1		1				3.1.1) Trendlog

GA-Funktionsliste

ISP/ASP

Energie

ASPX

Energie

ASPX-

Nr.	Datenpunkt (BAS+Klartext)	0.1 Integration: Integrationsart der Datenpunkte oderGrafiktyp	1.1.1 AI - Analoge Eingabe	1.1.2 BI - Binäre Eingabe	1.1.3 AO - Analoge Ausgabe	1.1.4 BO - Binäre Ausgabe	1.2.1 AV - Analogwert	1.2.2 BV/MV - Binärewert(e)	1.3.1 SCH - Zeitplan	1.3.2 CAL - Kalender	1.3.3 NC - Alarm-/Ereignismeldung	1.3.4 LOG - Datenaufzeichnung	1.3.5 KO - Sonstige Komplexe Objekte	2.1.1 Zeiten (TP, TON, TOFF)	2.1.2 Arithmetische Berechnung	2.2.1 Grenzwertüberwachung (fest oder gleitend)	2.2.2 Betriebsstundenüberwachung	2.2.3 Ereignisüberwachung (Zählung)	2.2.4 Befehlsausführungsüberwachung	2.2.5 Anlagen-/Gerätestatus	2.2.6 Motorsteuerung	2.2.7 Blockierschutz	2.2.8 Umschaltung (Analogwert)	2.2.9 Folgesteuerung	2.2.10 Frostschutzsteuerung	2.2.11 Sicherheitssteuerung	2.2.12 Prioritätssteuerung	2.3.1 P-/ PI-/ PID-Regler	2.3.2 Sollwertführung /-kennlinie	2.3.3 Stellausgabe stetig	2.3.4 Stellausgabe 2-Punkt	2.3.5 Stellausgabe 3-Punkt	2.3.6 Stellausgabe 3-Punkt mit variabler Impulslän	2.3.7 Stellausgabe Pulsweitenmodulation	2.3.8 Begrenzung Sollwert/Stellwert	2.3.9 Parameterumschaltung	2.4.1 Energieniveau	2.4.2 Energierückgewinnung	2.4.3 h,x-Sollwertführung	2.4.4 Schaltzeitpunktoptimierung	2.4.5 Nachtkühlung	2.5.1 Lichtsteuerung	2.5.2 Treppenlichtschaltung	2.5.3 Tageslichtschaltung	2.5.4 Konstantlichtregelung	2.6.1 Sonnenschutz stellen	2.6.2 Sonnen-/Dämmerungsautomatik	2.6.3 Thermoautomatik	2.6.4 Witterungsschutz	2.6.5 Sonnenstandsberechnung	2.7.1 Sonstige Anwendungsfunktionen	3.1.1 Automationsfunktionen und Parameter	3.1.2 Grafik	3.1.3 Dynamisierung	3.1.4 Handlungsanweisung	3.1.5 Nachricht an externe Stellen	3.1.6 Historisierung in Datenbank	Bemerkung
337	ASPX--U?-MW Funktion? L1 Leistung	ModBus RTU	1																																																	1		1				3.1.1) Trendlog
338	ASPX--U?-MW Funktion? L2 Leistung	ModBus RTU	1																																																	1		1				3.1.1) Trendlog
339	ASPX--U?-MW Funktion? L3 Leistung	ModBus RTU	1																																																	1		1				3.1.1) Trendlog
340	ASPX--U?-MW Funktion? Leistung	ModBus RTU	1																																																	1		1				3.1.1) Trendlog
341	ASPX--U?-MW Funktion? Energie	ModBus RTU	1																																																	1		1				3.1.1) Trendlog
342	ASPX--U?-MW Funktion? L1 Strom	ModBus RTU	1																																																	1		1				3.1.1) Trendlog
343	ASPX--U?-MW Funktion? L2 Strom	ModBus RTU	1																																																	1		1				3.1.1) Trendlog
344	ASPX--U?-MW Funktion? L3 Strom	ModBus RTU	1																																																	1		1				3.1.1) Trendlog
345	ASPX--U?-MW Funktion? N Strom	ModBus RTU	1																																																	1		1				3.1.1) Trendlog
346	ASPX--U?-MW Funktion? L1 Spannung	ModBus RTU	1																																																	1		1				3.1.1) Trendlog
347	ASPX--U?-MW Funktion? L2 Spannung	ModBus RTU	1																																																	1		1				3.1.1) Trendlog
348	ASPX--U?-MW Funktion? L3 Spannung	ModBus RTU	1																																																	1		1				3.1.1) Trendlog
349	ASPX--U?-MW Funktion? L1 Leistung	ModBus RTU	1																																																	1		1				3.1.1) Trendlog
350	ASPX--U?-MW Funktion? L2 Leistung	ModBus RTU	1																																																	1		1				3.1.1) Trendlog
351	ASPX--U?-MW Funktion? L3 Leistung	ModBus RTU	1																																																	1		1				3.1.1) Trendlog
352	ASPX--U?-MW Funktion? Leistung	ModBus RTU	1																																																	1		1				3.1.1) Trendlog
353	ASPX--U?-MW Funktion? Energie	ModBus RTU	1																																																	1		1				3.1.1) Trendlog
354	ASPX--U?-MW Funktion? L1 Strom	ModBus RTU	1																																																	1		1				3.1.1) Trendlog
355	ASPX--U?-MW Funktion? L2 Strom	ModBus RTU	1																																																	1		1				3.1.1) Trendlog
356	ASPX--U?-MW Funktion? L3 Strom	ModBus RTU	1																																																	1		1				3.1.1) Trendlog
357	ASPX--U?-MW Funktion? N Strom	ModBus RTU	1																																																	1		1				3.1.1) Trendlog
358	ASPX--U?-MW Funktion? L1 Spannung	ModBus RTU	1																																																	1		1				3.1.1) Trendlog
359	ASPX--U?-MW Funktion? L2 Spannung	ModBus RTU	1																																																	1		1				3.1.1) Trendlog
360	ASPX--U?-MW Funktion? L3 Spannung	ModBus RTU	1																																																	1		1				3.1.1) Trendlog
361	ASPX--U?-MW Funktion? L1 Leistung	ModBus RTU	1																																																	1		1				3.1.1) Trendlog
362	ASPX--U?-MW Funktion? L2 Leistung	ModBus RTU	1																																																	1		1				3.1.1) Trendlog
363	ASPX--U?-MW Funktion? L3 Leistung	ModBus RTU	1																																																	1		1				3.1.1) Trendlog
364	ASPX--U?-MW Funktion? Leistung	ModBus RTU	1																																																	1		1				3.1.1) Trendlog

GA-Funktionsliste

ISP/ASP

Energie

ASPX

Energie

ASPX-

Nr	Datenpunkt (BAS+Klartext)	0. Integration 1: Integrationsart der Datenpunkte oderGrafiktyp	1.1.1 AI - Analoge Eingabe	1.1.2 BI - Binäre Eingabe	1.1.3 AO - Analoge Ausgabe	1.1.4 BO - Binäre Ausgabe	1.2.1 AV - Analogwert	1.2.2 BV/MV - Binärewert(e)	1.3.1 SCH - Zeitplan	1.3.2 CAL - Kalender	1.3.3 NC - Alarm-/Ereignismeldung	1.3.4 LOG - Datenaufzeichnung	1.3.5 KO - Sonstige Komplexe Objekte	2.1.1 Zeiten (TP, TON, TOFF)	2.1.2 Arithmetische Berechnung	2.2.1 Grenzwertüberwachung (fest oder gleitend)	2.2.2 Betriebsstundenüberwachung	2.2.3 Ereignisüberwachung (Zählung)	2.2.4 Befehlsausführungsüberwachung	2.2.5 Anlagen-/Gerätestatus	2.2.6 Motorsteuerung	2.2.7 Blockierschutz	2.2.8 Umschaltung (Analogwert)	2.2.9 Folgesteuerung	2.2.10 Frostschutzsteuerung	2.2.11 Sicherheitssteuerung	2.2.12 Prioritätssteuerung	2.3.1 P-/ PI-/ PID-Regler	2.3.2 Sollwertführung /-kennlinie	2.3.3 Stellausgabe stetig	2.3.4 Stellausgabe 2-Punkt	2.3.5 Stellausgabe 3-Punkt	2.3.6 Stellausgabe 3-Punkt mit variabler Impulslän	2.3.7 Stellausgabe Pulsweitenmodulation	2.3.8 Begrenzung Sollwert/Stellwert	2.3.9 Parameterumschaltung	2.4.1 Energieniveau	2.4.2 Energierückgewinnung	2.4.3 h,x-Sollwertführung	2.4.4 Schaltzeitpunktoptimierung	2.4.5 Nachtkühlung	2.5.1 Lichtsteuerung	2.5.2 Treppenlichtschaltung	2.5.3 Tageslichtschaltung	2.5.4 Konstantlichtregelung	2.6.1 Sonnenschutz stellen	2.6.2 Sonnen-/Dämmerungsautomatik	2.6.3 Thermoautomatik	2.6.4 Witterungsschutz	2.6.5 Sonnenstandsberechnung	2.7.1 Sonstige Anwendungsfunktionen	3.1.1 Automationsfunktionen und Parameter	3.1.2 Grafik	3.1.3 Dynamisierung	3.1.4 Handlungsanweisung	3.1.5 Nachricht an externe Stellen	3.1.6 Historisierung in Datenbank	Bemerkung
365	ASPX--U?-MW Funktion? Energie	ModBus RTU	⌐																																																⌐		⌐				3.1.1) Trendlog
366	ASPX--U?-MW Funktion? L1 Strom	ModBus RTU	⌐																																																⌐		⌐				3.1.1) Trendlog
367	ASPX--U?-MW Funktion? L2 Strom	ModBus RTU	⌐																																																⌐		⌐				3.1.1) Trendlog
368	ASPX--U?-MW Funktion? L3 Strom	ModBus RTU	⌐																																																⌐		⌐				3.1.1) Trendlog
369	ASPX--U?-MW Funktion? N Strom	ModBus RTU	⌐																																																⌐		⌐				3.1.1) Trendlog
370	ASPX--U?-MW Funktion? L1 Spannung	ModBus RTU	⌐																																																⌐		⌐				3.1.1) Trendlog
371	ASPX--U?-MW Funktion? L2 Spannung	ModBus RTU	⌐																																																⌐		⌐				3.1.1) Trendlog
372	ASPX--U?-MW Funktion? L3 Spannung	ModBus RTU	⌐																																																⌐		⌐				3.1.1) Trendlog
373	ASPX--U?-MW Funktion? L1 Leistung	ModBus RTU	⌐																																																⌐		⌐				3.1.1) Trendlog
374	ASPX--U?-MW Funktion? L2 Leistung	ModBus RTU	⌐																																																⌐		⌐				3.1.1) Trendlog
375	ASPX--U?-MW Funktion? L3 Leistung	ModBus RTU	⌐																																																⌐		⌐				3.1.1) Trendlog
376	ASPX--U?-MW Funktion? Leistung	ModBus RTU	⌐																																																⌐		⌐				3.1.1) Trendlog
377	ASPX--U?-MW Funktion? Energie	ModBus RTU	⌐																																																⌐		⌐				3.1.1) Trendlog
378	ASPX--U?-MW Funktion? L1 Strom	ModBus RTU	⌐																																																⌐		⌐				3.1.1) Trendlog
379	ASPX--U?-MW Funktion? L2 Strom	ModBus RTU	⌐																																																⌐		⌐				3.1.1) Trendlog
380	ASPX--U?-MW Funktion? L3 Strom	ModBus RTU	⌐																																																⌐		⌐				3.1.1) Trendlog
381	ASPX--U?-MW Funktion? N Strom	ModBus RTU	⌐																																																⌐		⌐				3.1.1) Trendlog
382	ASPX--U?-MW Funktion? L1 Spannung	ModBus RTU	⌐																																																⌐		⌐				3.1.1) Trendlog
383	ASPX--U?-MW Funktion? L2 Spannung	ModBus RTU	⌐																																																⌐		⌐				3.1.1) Trendlog
384	ASPX--U?-MW Funktion? L3 Spannung	ModBus RTU	⌐																																																⌐		⌐				3.1.1) Trendlog
385	ASPX--U?-MW Funktion? L1 Leistung	ModBus RTU	⌐																																																⌐		⌐				3.1.1) Trendlog
386	ASPX--U?-MW Funktion? L2 Leistung	ModBus RTU	⌐																																																⌐		⌐				3.1.1) Trendlog
387	ASPX--U?-MW Funktion? L3 Leistung	ModBus RTU	⌐																																																⌐		⌐				3.1.1) Trendlog
388	ASPX--U?-MW Funktion? Leistung	ModBus RTU	⌐																																																⌐		⌐				3.1.1) Trendlog
389	ASPX--U?-MW Funktion? Energie	ModBus RTU	⌐																																																⌐		⌐				3.1.1) Trendlog
390	ASPX--U?-MW Funktion? L1 Strom	ModBus RTU	⌐																																																⌐		⌐				3.1.1) Trendlog
391	ASPX--U?-MW Funktion? L2 Strom	ModBus RTU	⌐																																																⌐		⌐				3.1.1) Trendlog
392	ASPX--U?-MW Funktion? L3 Strom	ModBus RTU	⌐																																																⌐		⌐				3.1.1) Trendlog

GA-Funktionsliste

ISP/ASP

Energie

ASPX

Energie

ASPX-

0. Integration | 1. Ein -/Ausgabefunktionen: 1.1. physikalische, 1.2. Werte, 1.3. komplexe | 2. Anwendungsfunktionen: 2.1. Logic, 2.2. Überwachung und Steuerung, 2.3. Regelung, 2.4. Optimierung, 2.5. Beleuchtung, 2.6. Sonnenschutz, 2.7. * | 3. BAE + MBE: 3.1. Bedienung/Anzeige | Bemerkung

Nr.	Datenpunkt (BAS+Klartext)	0.1 Integrationsart der Datenpunkte oderGrafiktyp	1.1.1 AI - Analoge Eingabe	1.1.2 BI - Binäre Eingabe	1.1.3 AO - Analoge Ausgabe	1.1.4 BO - Binäre Ausgabe	1.2.1 AV - Analogwert	1.2.2 BV/MV - Binärwert(e)	1.3.1 SCH - Zeitplan	1.3.2 CAL - Kalender	1.3.3 NC - Alarm-/Ereignismeldung	1.3.4 LOG - Datenaufzeichnung	1.3.5 KO - Sonstige Komplexe Objekte	2.1.1 Zeiten (TP, TON, TOFF)	2.1.2 Arithmetische Berechnung	2.2.1 Grenzwertüberwachung (fest oder gleitend)	2.2.2 Betriebsstundenüberwachung	2.2.3 Ereignisüberwachung (Zählung)	2.2.4 Befehlsausführungsüberwachung	2.2.5 Anlagen-/Gerätestatus	2.2.6 Motorsteuerung	2.2.7 Blockierschutz	2.2.8 Umschaltung (Analogwert)	2.2.9 Folgesteuerung	2.2.10 Frostschutzsteuerung	2.2.11 Sicherheitssteuerung	2.2.12 Prioritätssteuerung	2.3.1 P-/ PI-/ PID-Regler	2.3.2 Sollwertführung /-kennlinie	2.3.3 Stellausgabe stetig	2.3.4 Stellausgabe 2-Punkt	2.3.5 Stellausgabe 3-Punkt	2.3.6 Stellausgabe 3-Punkt mit variabler Impulslän	2.3.7 Stellausgabe Pulsweitenmodulation	2.3.8 Begrenzung Sollwert/Stellwert	2.3.9 Parameterumschaltung	2.4.1 Energieniveau	2.4.2 Energierückgewinnung	2.4.3 h,x-Sollwertführung	2.4.4 Schaltzeitpunktoptimierung	2.4.5 Nachtkühlung	2.5.1 Lichtsteuerung	2.5.2 Treppenlichtschaltung	2.5.3 Tageslichtschaltung	2.5.4 Konstantlichtregelung	2.6.1 Sonnenschutz stellen	2.6.2 Sonnen-/Dämmerungsautomatik	2.6.3 Thermoautomatik	2.6.4 Witterungsschutz	2.6.5 Sonnenstandsberechnung	2.7.1 Sonstige Anwendungsfunktionen	3.1.1 Automationsfunktionen und Parameter	3.1.2 Grafik	3.1.3 Dynamisierung	3.1.4 Handlungsanweisung	3.1.5 Nachricht an externe Stellen	3.1.6 Historisierung in Datenbank	Bemerkung
393	ASPX--U?-MW Funktion? N Strom	ModBus RTU	1																																															1		1				3.1.1) Trendlog
394	ASPX--U?-MW Funktion? L1 Spannung	ModBus RTU	1																																															1		1				3.1.1) Trendlog
395	ASPX--U?-MW Funktion? L2 Spannung	ModBus RTU	1																																															1		1				3.1.1) Trendlog
396	ASPX--U?-MW Funktion? L3 Spannung	ModBus RTU	1																																															1		1				3.1.1) Trendlog
397	ASPX--U?-MW Funktion? L1 Leistung	ModBus RTU	1																																															1		1				3.1.1) Trendlog
398	ASPX--U?-MW Funktion? L2 Leistung	ModBus RTU	1																																															1		1				3.1.1) Trendlog
399	ASPX--U?-MW Funktion? L3 Leistung	ModBus RTU	1																																															1		1				3.1.1) Trendlog
400	ASPX--U?-MW Funktion? Leistung	ModBus RTU	1																																															1		1				3.1.1) Trendlog
401	ASPX--U?-MW Funktion? Energie	ModBus RTU	1																																															1		1				3.1.1) Trendlog
402	ASPX--U?-MW Funktion? L1 Strom	ModBus RTU	1																																															1		1				3.1.1) Trendlog
403	ASPX--U?-MW Funktion? L2 Strom	ModBus RTU	1																																															1		1				3.1.1) Trendlog
404	ASPX--U?-MW Funktion? L3 Strom	ModBus RTU	1																																															1		1				3.1.1) Trendlog
405	ASPX--U?-MW Funktion? N Strom	ModBus RTU	1																																															1		1				3.1.1) Trendlog
406	ASPX--U?-MW Funktion? L1 Spannung	ModBus RTU	1																																															1		1				3.1.1) Trendlog
407	ASPX--U?-MW Funktion? L2 Spannung	ModBus RTU	1																																															1		1				3.1.1) Trendlog
408	ASPX--U?-MW Funktion? L3 Spannung	ModBus RTU	1																																															1		1				3.1.1) Trendlog
409	ASPX--U?-MW Funktion? L1 Leistung	ModBus RTU	1																																															1		1				3.1.1) Trendlog
410	ASPX--U?-MW Funktion? L2 Leistung	ModBus RTU	1																																															1		1				3.1.1) Trendlog
411	ASPX--U?-MW Funktion? L3 Leistung	ModBus RTU	1																																															1		1				3.1.1) Trendlog
412	ASPX--U?-MW Funktion? Leistung	ModBus RTU	1																																															1		1				3.1.1) Trendlog
413	ASPX--U?-MW Funktion? Energie	ModBus RTU	1																																															1		1				3.1.1) Trendlog
414	ASPX--U?-MW Funktion? L1 Strom	ModBus RTU	1																																															1		1				3.1.1) Trendlog
415	ASPX--U?-MW Funktion? L2 Strom	ModBus RTU	1																																															1		1				3.1.1) Trendlog
416	ASPX--U?-MW Funktion? L3 Strom	ModBus RTU	1																																															1		1				3.1.1) Trendlog
417	ASPX--U?-MW Funktion? N Strom	ModBus RTU	1																																															1		1				3.1.1) Trendlog
418	ASPX--U?-MW Funktion? L1 Spannung	ModBus RTU	1																																															1		1				3.1.1) Trendlog
419	ASPX--U?-MW Funktion? L2 Spannung	ModBus RTU	1																																															1		1				3.1.1) Trendlog
420	ASPX--U?-MW Funktion? L3 Spannung	ModBus RTU	1																																															1		1				3.1.1) Trendlog

GA-Funktionsliste

ISP/ASP

Energie

ASPX

Energie

ASPX-

0. Integration | 1. Ein -/Ausgabefunktionen (1.1. physikalische, 1.2. Werte, 1.3. komplexe) | 2. Anwendungsfunktionen (2.1. Logic, 2.2. Überwachung und Steuerung, 2.3. Regelung, 2.4. Optimierung, 2.5. Beleuchtung, 2.6. Sonnenschutz, 2.7. *) | 3. BAE + MBE (3.1. Bedienung/Anzeige) | Bemerkung

Nr.	Datenpunkt (BAS+Klartext)	0. Spalte 1: Integrationsart der Datenpunkte oderGrafiktyp	1.1. 1: AI - Analoge Eingabe	1.1. 2: BI - Binäre Eingabe	1.1. 3: AO - Analoge Ausgabe	1.1. 4: BO - Binäre Ausgabe	1.2. 1: AV - Analogwert	1.2. 2: BV/MV - Binärewert(e)	1.3. 1: SCH - Zeitplan	1.3. 2: CAL - Kalender	1.3. 3: NC - Alarm-/Ereignismeldung	1.3. 4: LOG - Datenaufzeichnung	1.3. 5: KO - Sonstige Komplexe Objekte	2.1. 1: Zeiten (TP, TON, TOFF)	2.1. 2: Arithmetische Berechnung	2.2. 1: Grenzwertüberwachung (fest oder gleitend)	2.2. 2: Betriebsstundenüberwachung	2.2. 3: Ereignisüberwachung (Zählung)	2.2. 4: Befehlsausführungsüberwachung	2.2. 5: Anlagen-/Gerätestatus	2.2. 6: Motorsteuerung	2.2. 7: Blockierschutz	2.2. 8: Umschaltung (Analogwert)	2.2. 9: Folgesteuerung	2.2. 10: Frostschutzsteuerung	2.2. 11: Sicherheitssteuerung	2.2. 12: Prioritätssteuerung	2.3. 1: P-/ PI-/ PID-Regler	2.3. 2: Sollwertführung /-kennlinie	2.3. 3: Stellausgabe stetig	2.3. 4: Stellausgabe 2-Punkt	2.3. 5: Stellausgabe 3-Punkt	2.3. 6: Stellausgabe 3-Punkt mit variabler Impulslän.	2.3. 7: Stellausgabe Pulsweitenmodulation	2.3. 8: Begrenzung Sollwert/Stellwert	2.3. 9: Parameterumschaltung	2.4. 1: Energieniveau	2.4. 2: Energierückgewinnung	2.4. 3: h,x-Sollwertführung	2.4. 4: Schaltzeitpunktoptimierung	2.4. 5: Nachtkühlung	2.5. 1: Lichtsteuerung	2.5. 2: Treppenlichtschaltung	2.5. 3: Tageslichtschaltung	2.5. 4: Konstantlichtregelung	2.6. 1: Sonnenschutz stellen	2.6. 2: Sonnen-/Dämmerungsautomatik	2.6. 3: Thermoautomatik	2.6. 4: Witterungsschutz	2.6. 5: Sonnenstandsberechnung	2.7. 1: Sonstige Anwendungsfunktionen	3.1. 1: Automationsfunktionen und Parameter	3.1. 2: Grafik	3.1. 3: Dynamisierung	3.1. 4: Handlungsanweisung	3.1. 5: Nachricht an externe Stellen	3.1. 6: Historisierung in Datenbank	Bemerkung
421	ASPX--U?-MW Funktion? L1 Leistung	ModBus RTU	1																																															1		1				3.1.1) Trendlog
422	ASPX--U?-MW Funktion? L2 Leistung	ModBus RTU	1																																															1		1				3.1.1) Trendlog
423	ASPX--U?-MW Funktion? L3 Leistung	ModBus RTU	1																																															1		1				3.1.1) Trendlog
424	ASPX--U?-MW Funktion? Leistung	ModBus RTU	1																																															1		1				3.1.1) Trendlog
425	ASPX--U?-MW Funktion? Energie	ModBus RTU	1																																															1		1				3.1.1) Trendlog
426	ASPX--U?-MW Funktion? L1 Strom	ModBus RTU	1																																															1		1				3.1.1) Trendlog
427	ASPX--U?-MW Funktion? L2 Strom	ModBus RTU	1																																															1		1				3.1.1) Trendlog
428	ASPX--U?-MW Funktion? L3 Strom	ModBus RTU	1																																															1		1				3.1.1) Trendlog
429	ASPX--U?-MW Funktion? N Strom	ModBus RTU	1																																															1		1				3.1.1) Trendlog
430	ASPX--U?-MW Funktion? L1 Spannung	ModBus RTU	1																																															1		1				3.1.1) Trendlog
431	ASPX--U?-MW Funktion? L2 Spannung	ModBus RTU	1																																															1		1				3.1.1) Trendlog
432	ASPX--U?-MW Funktion? L3 Spannung	ModBus RTU	1																																															1		1				3.1.1) Trendlog
433	ASPX--U?-MW Funktion? L1 Leistung	ModBus RTU	1																																															1		1				3.1.1) Trendlog
434	ASPX--U?-MW Funktion? L2 Leistung	ModBus RTU	1																																															1		1				3.1.1) Trendlog
435	ASPX--U?-MW Funktion? L3 Leistung	ModBus RTU	1																																															1		1				3.1.1) Trendlog
436	ASPX--U?-MW Funktion? Leistung	ModBus RTU	1																																															1		1				3.1.1) Trendlog
437	ASPX--U?-MW Funktion? Energie	ModBus RTU	1																																															1		1				3.1.1) Trendlog
438	ASPX--U?-MW Funktion? L1 Strom	ModBus RTU	1																																															1		1				3.1.1) Trendlog
439	ASPX--U?-MW Funktion? L2 Strom	ModBus RTU	1																																															1		1				3.1.1) Trendlog
440	ASPX--U?-MW Funktion? L3 Strom	ModBus RTU	1																																															1		1				3.1.1) Trendlog
441	ASPX--U?-MW Funktion? N Strom	ModBus RTU	1																																															1		1				3.1.1) Trendlog
442	ASPX--U?-MW Funktion? L1 Spannung	ModBus RTU	1																																															1		1				3.1.1) Trendlog
443	ASPX--U?-MW Funktion? L2 Spannung	ModBus RTU	1																																															1		1				3.1.1) Trendlog
444	ASPX--U?-MW Funktion? L3 Spannung	ModBus RTU	1																																															1		1				3.1.1) Trendlog
445	ASPX--U?-MW Funktion? L1 Leistung	ModBus RTU	1																																															1		1				3.1.1) Trendlog
446	ASPX--U?-MW Funktion? L2 Leistung	ModBus RTU	1																																															1		1				3.1.1) Trendlog
447	ASPX--U?-MW Funktion? L3 Leistung	ModBus RTU	1																																															1		1				3.1.1) Trendlog
448	ASPX--U?-MW Funktion? Leistung	ModBus RTU	1																																															1		1				3.1.1) Trendlog

	Revision	Datum	Name
1			
2			
3			

Erstellter: M.Wieland
Datum: 15.02.2026
Geprüft:
Datum:

Ersteller:
RR-Schema GmbH
Johann-Grienwald-Str.7
94137 Bayerbach

Kunde:
Muster Kunde
Muster Straße
Muster Ort

Projekt / Objekt:
Muster Projekt
Muster Straße
Muster Ort

Kommission:
Zeichnungsnummer:
LP3

ASPX
Energie

/

GA-Funktionsliste

ISP/ASP

Energie

ASPX

Energie

ASPX-

0. Integration | 1. Ein -/Ausgabefunktionen: physikalische, Werte, komplexe | 2. Anwendungsfunktionen: Logic, Überwachung und Steuerung, Regelung, Optimierung, Beleuchtung, Sonnenschutz, * | 3. BAE + MBE: Bedienung/Anzeige | Bemerkung

Nr.	Datenpunkt (BAS+Klartext)	Integrationsart der Datenpunkte oderGrafiktyp	AI - Analoge Eingabe	BI - Binäre Eingabe	AO - Analoge Ausgabe	BO - Binäre Ausgabe	AV - Analogwert	BV/MV - Binärewert(e)	SCH - Zeitplan	CAL - Kalender	NC - Alarm-/Ereignismeldung	LOG - Datenaufzeichnung	KO - Sonstige Komplexe Objekte	Zeiten (TP, TON, TOFF)	Arithmetische Berechnung	Grenzwertüberwachung (fest oder gleitend)	Betriebsstundenüberwachung	Ereignisüberwachung (Zählung)	Befehlsausführungsüberwachung	Anlagen-/Gerätestatus	Motorsteuerung	Blockierschutz	Umschaltung (Analogwert)	Folgesteuerung	Frostschutzsteuerung	Sicherheitssteuerung	Prioritätssteuerung	P-/ PI-/ PID-Regler	Sollwertführung /-kennlinie	Stellausgabe stetig	Stellausgabe 2-Punkt	Stellausgabe 3-Punkt	Stellausgabe 3-Punkt mit variabler Impulslän	Stellausgabe Pulsweitenmodulation	Begrenzung Sollwert/Stellwert	Parameterumschaltung	Energieniveau	Energierückgewinnung	h,x-Sollwertführung	Schaltzeitpunktoptimierung	Nachtkühlung	Lichtsteuerung	Treppenlichtschaltung	Tageslichtschaltung	Konstantlichtregelung	Sonnenschutz stellen	Sonnen-/Dämmerungsautomatik	Thermoautomatik	Witterungsschutz	Sonnenstandsberechnung	Sonstige Anwendungsfunktionen	Automationsfunktionen und Parameter	Grafik	Dynamisierung	Handlungsanweisung	Nachricht an externe Stellen	Historisierung in Datenbank	Bemerkung
	Abschnitt	0.	1.1.				1.2.		1.3.					2.1.		2.2.												2.3.									2.4.					2.5.				2.6.					2.7.	3.1.						
	Spalte	1	1	2	3	4	1	2	1	2	3	4	5	1	2	1	2	3	4	5	6	7	8	9	10	11	12	1	2	3	4	5	6	7	8	9	1	2	3	4	5	1	2	3	4	1	2	3	4	5	1	1	2	3	4	5	6	
449	ASPX--U?-MW Funktion? Energie	ModBus RTU	1																																																	1		1				3.1.1) Trendlog
450	ASPX--U?-MW Funktion? L1 Strom	ModBus RTU	1																																																	1		1				3.1.1) Trendlog
451	ASPX--U?-MW Funktion? L2 Strom	ModBus RTU	1																																																	1		1				3.1.1) Trendlog
452	ASPX--U?-MW Funktion? L3 Strom	ModBus RTU	1																																																	1		1				3.1.1) Trendlog
453	ASPX--U?-MW Funktion? N Strom	ModBus RTU	1																																																	1		1				3.1.1) Trendlog
454	ASPX--U?-MW Funktion? L1 Spannung	ModBus RTU	1																																																	1		1				3.1.1) Trendlog
455	ASPX--U?-MW Funktion? L2 Spannung	ModBus RTU	1																																																	1		1				3.1.1) Trendlog
456	ASPX--U?-MW Funktion? L3 Spannung	ModBus RTU	1																																																	1		1				3.1.1) Trendlog
457	ASPX--U?-MW Funktion? L1 Leistung	ModBus RTU	1																																																	1		1				3.1.1) Trendlog
458	ASPX--U?-MW Funktion? L2 Leistung	ModBus RTU	1																																																	1		1				3.1.1) Trendlog
459	ASPX--U?-MW Funktion? L3 Leistung	ModBus RTU	1																																																	1		1				3.1.1) Trendlog
460	ASPX--U?-MW Funktion? Leistung	ModBus RTU	1																																																	1		1				3.1.1) Trendlog
461	ASPX--U?-MW Funktion? Energie	ModBus RTU	1																																																	1		1				3.1.1) Trendlog
462	ASPX--U?-MW Funktion? L1 Strom	ModBus RTU	1																																																	1		1				3.1.1) Trendlog
463	ASPX--U?-MW Funktion? L2 Strom	ModBus RTU	1																																																	1		1				3.1.1) Trendlog
464	ASPX--U?-MW Funktion? L3 Strom	ModBus RTU	1																																																	1		1				3.1.1) Trendlog
465	ASPX--U?-MW Funktion? N Strom	ModBus RTU	1																																																	1		1				3.1.1) Trendlog
466	ASPX--U?-MW Funktion? L1 Spannung	ModBus RTU	1																																																	1		1				3.1.1) Trendlog
467	ASPX--U?-MW Funktion? L2 Spannung	ModBus RTU	1																																																	1		1				3.1.1) Trendlog
468	ASPX--U?-MW Funktion? L3 Spannung	ModBus RTU	1																																																	1		1				3.1.1) Trendlog
469	ASPX--U?-MW Funktion? L1 Leistung	ModBus RTU	1																																																	1		1				3.1.1) Trendlog
470	ASPX--U?-MW Funktion? L2 Leistung	ModBus RTU	1																																																	1		1				3.1.1) Trendlog
471	ASPX--U?-MW Funktion? L3 Leistung	ModBus RTU	1																																																	1		1				3.1.1) Trendlog
472	ASPX--U?-MW Funktion? Leistung	ModBus RTU	1																																																	1		1				3.1.1) Trendlog
473	ASPX--U?-MW Funktion? Energie	ModBus RTU	1																																																	1		1				3.1.1) Trendlog
474	ASPX--U?-MW Funktion? L1 Strom	ModBus RTU	1																																																	1		1				3.1.1) Trendlog
475	ASPX--U?-MW Funktion? L2 Strom	ModBus RTU	1																																																	1		1				3.1.1) Trendlog
476	ASPX--U?-MW Funktion? L3 Strom	ModBus RTU	1																																																	1		1				3.1.1) Trendlog

GA-Funktionsliste

ISP/ASP

Energie

ASPX

Energie

ASPX-

1. Ein -/Ausgabefunktionen (physikalische, Werte, komplexe) · 2. Anwendungsfunktionen (Logic, Überwachung und Steuerung, Regelung, Optimierung, Beleuchtung, Sonnenschutz, *) · 3. BAE + MBE (Bedienung/Anzeige)

Nr.	Datenpunkt (BAS+Klartext)	0. Integration 1: Integrationsart der Datenpunkte oderGrafiktyp	1.1.1 AI - Analoge Eingabe	1.1.2 BI - Binäre Eingabe	1.1.3 AO - Analoge Ausgabe	1.1.4 BO - Binäre Ausgabe	1.2.1 AV - Analogwert	1.2.2 BV/MV - Binärewert(e)	1.3.1 SCH - Zeitplan	1.3.2 CAL - Kalender	1.3.3 NC - Alarm-/Ereignismeldung	1.3.4 LOG - Datenaufzeichnung	1.3.5 KO - Sonstige Komplexe Objekte	2.1.1 Zeiten (TP, TON, TOFF)	2.1.2 Arithmetische Berechnung	2.2.1 Grenzwertüberwachung (fest oder gleitend)	2.2.2 Betriebsstundenüberwachung	2.2.3 Ereignisüberwachung (Zählung)	2.2.4 Befehlsausführungsüberwachung	2.2.5 Anlagen-/Gerätestatus	2.2.6 Motorsteuerung	2.2.7 Blockierschutz	2.2.8 Umschaltung (Analogwert)	2.2.9 Folgesteuerung	2.2.10 Frostschutzsteuerung	2.2.11 Sicherheitssteuerung	2.2.12 Prioritätssteuerung	2.3.1 P-/ PI-/ PID-Regler	2.3.2 Sollwertführung /-kennlinie	2.3.3 Stellausgabe stetig	2.3.4 Stellausgabe 2-Punkt	2.3.5 Stellausgabe 3-Punkt	2.3.6 Stellausgabe 3-Punkt mit variabler Impulslän	2.3.7 Stellausgabe Pulsweitenmodulation	2.3.8 Begrenzung Sollwert/Stellwert	2.3.9 Parameterumschaltung	2.4.1 Energieniveau	2.4.2 Energierückgewinnung	2.4.3 h,x-Sollwertführung	2.4.4 Schaltzeitpunktoptimierung	2.4.5 Nachtkühlung	2.5.1 Lichtsteuerung	2.5.2 Treppenlichtschaltung	2.5.3 Tageslichtschaltung	2.5.4 Konstantlichtregelung	2.6.1 Sonnenschutz stellen	2.6.2 Sonnen-/Dämmerungsautomatik	2.6.3 Thermoautomatik	2.6.4 Witterungsschutz	2.6.5 Sonnenstandsberechnung	2.7.1 Sonstige Anwendungsfunktionen	3.1.1 Automationsfunktionen und Parameter	3.1.2 Grafik	3.1.3 Dynamisierung	3.1.4 Handlungsanweisung	3.1.5 Nachricht an externe Stellen	3.1.6 Historisierung in Datenbank	Bemerkung
477	ASPX--U?-MW Funktion? N Strom	ModBus RTU	1																																																1		1				3.1.1) Trendlog
478	ASPX--U?-MW Funktion? L1 Spannung	ModBus RTU	1																																																1		1				3.1.1) Trendlog
479	ASPX--U?-MW Funktion? L2 Spannung	ModBus RTU	1																																																1		1				3.1.1) Trendlog
480	ASPX--U?-MW Funktion? L3 Spannung	ModBus RTU	1																																																1		1				3.1.1) Trendlog
481	ASPX--U?-MW Funktion? L1 Leistung	ModBus RTU	1																																																1		1				3.1.1) Trendlog
482	ASPX--U?-MW Funktion? L2 Leistung	ModBus RTU	1																																																1		1				3.1.1) Trendlog
483	ASPX--U?-MW Funktion? L3 Leistung	ModBus RTU	1																																																1		1				3.1.1) Trendlog
484	ASPX--U?-MW Funktion? Leistung	ModBus RTU	1																																																1		1				3.1.1) Trendlog
485	ASPX--U?-MW Funktion? Energie	ModBus RTU	1																																																1		1				3.1.1) Trendlog
486	ASPX--U?-MW Funktion? L1 Strom	ModBus RTU	1																																																1		1				3.1.1) Trendlog
487	ASPX--U?-MW Funktion? L2 Strom	ModBus RTU	1																																																1		1				3.1.1) Trendlog
488	ASPX--U?-MW Funktion? L3 Strom	ModBus RTU	1																																																1		1				3.1.1) Trendlog
489	ASPX--U?-MW Funktion? N Strom	ModBus RTU	1																																																1		1				3.1.1) Trendlog
490	ASPX--U?-MW Funktion? L1 Spannung	ModBus RTU	1																																																1		1				3.1.1) Trendlog
491	ASPX--U?-MW Funktion? L2 Spannung	ModBus RTU	1																																																1		1				3.1.1) Trendlog
492	ASPX--U?-MW Funktion? L3 Spannung	ModBus RTU	1																																																1		1				3.1.1) Trendlog
493	ASPX--U?-MW Funktion? L1 Leistung	ModBus RTU	1																																																1		1				3.1.1) Trendlog
494	ASPX--U?-MW Funktion? L2 Leistung	ModBus RTU	1																																																1		1				3.1.1) Trendlog
495	ASPX--U?-MW Funktion? L3 Leistung	ModBus RTU	1																																																1		1				3.1.1) Trendlog
496	ASPX--U?-MW Funktion? Leistung	ModBus RTU	1																																																1		1				3.1.1) Trendlog
497	ASPX--U?-MW Funktion? Energie	ModBus RTU	1																																																1		1				3.1.1) Trendlog
498	ASPX--U?-MW Funktion? L1 Strom	ModBus RTU	1																																																1		1				3.1.1) Trendlog
499	ASPX--U?-MW Funktion? L2 Strom	ModBus RTU	1																																																1		1				3.1.1) Trendlog
500	ASPX--U?-MW Funktion? L3 Strom	ModBus RTU	1																																																1		1				3.1.1) Trendlog
501	ASPX--U?-MW Funktion? N Strom	ModBus RTU	1																																																1		1				3.1.1) Trendlog
502	ASPX--U?-MW Funktion? L1 Spannung	ModBus RTU	1																																																1		1				3.1.1) Trendlog
503	ASPX--U?-MW Funktion? L2 Spannung	ModBus RTU	1																																																1		1				3.1.1) Trendlog
504	ASPX--U?-MW Funktion? L3 Spannung	ModBus RTU	1																																																1		1				3.1.1) Trendlog

GA-Funktionsliste

ISP/ASP

Energie

ASPX

Energie

ASPX-

1. Ein -/Ausgabefunktionen (1.1. physikalische, 1.2. Werte, 1.3. komplexe) — 2. Anwendungsfunktionen (2.1. Logic, 2.2. Überwachung und Steuerung, 2.3. Regelung, 2.4. Optimierung, 2.5. Beleuchtung, 2.6. Sonnenschutz, 2.7. *) — 3. BAE + MBE (3.1. Bedienung/Anzeige)

Nr.	Datenpunkt (BAS+Klartext)	0. Integration: Integrationsart der Datenpunkte oderGrafiktyp (0. / 1)	1.1. 1 AI - Analoge Eingabe	1.1. 2 BI - Binäre Eingabe	1.1. 3 AO - Analoge Ausgabe	1.1. 4 BO - Binäre Ausgabe	1.2. 1 AV - Analogwert	1.2. 2 BV/MV - Binärewert(e)	1.3. 1 SCH - Zeitplan	1.3. 2 CAL - Kalender	1.3. 3 NC - Alarm-/Ereignismeldung	1.3. 4 LOG - Datenaufzeichnung	1.3. 5 KO - Sonstige Komplexe Objekte	2.1. 1 Zeiten (TP, TON, TOFF)	2.1. 2 Arithmetische Berechnung	2.2. 1 Grenzwertüberwachung (fest oder gleitend)	2.2. 2 Betriebsstundenüberwachung	2.2. 3 Ereignisüberwachung (Zählung)	2.2. 4 Befehlsausführungsüberwachung	2.2. 5 Anlagen-/Gerätestatus	2.2. 6 Motorsteuerung	2.2. 7 Blockierschutz	2.2. 8 Umschaltung (Analogwert)	2.2. 9 Folgesteuerung	2.2. 10 Frostschutzsteuerung	2.2. 11 Sicherheitssteuerung	2.2. 12 Prioritätssteuerung	2.3. 1 P-/ PI-/ PID-Regler	2.3. 2 Sollwertführung /-kennlinie	2.3. 3 Stellausgabe stetig	2.3. 4 Stellausgabe 2-Punkt	2.3. 5 Stellausgabe 3-Punkt	2.3. 6 Stellausgabe 3-Punkt mit variabler Impulslän	2.3. 7 Stellausgabe Pulsweitenmodulation	2.3. 8 Begrenzung Sollwert/Stellwert	2.3. 9 Parameterumschaltung	2.4. 1 Energieniveau	2.4. 2 Energierückgewinnung	2.4. 3 h,x-Sollwertführung	2.4. 4 Schaltzeitpunktoptimierung	2.4. 5 Nachtkühlung	2.5. 1 Lichtsteuerung	2.5. 2 Treppenlichtschaltung	2.5. 3 Tageslichtschaltung	2.5. 4 Konstantlichtregelung	2.6. 1 Sonnenschutz stellen	2.6. 2 Sonnen-/Dämmerungsautomatik	2.6. 3 Thermoautomatik	2.6. 4 Witterungsschutz	2.6. 5 Sonnenstandsberechnung	2.7. 1 Sonstige Anwendungsfunktionen	3.1. 1 Automationsfunktionen und Parameter	3.1. 2 Grafik	3.1. 3 Dynamisierung	3.1. 4 Handlungsanweisung	3.1. 5 Nachricht an externe Stellen	3.1. 6 Historisierung in Datenbank	Bemerkung
505	ASPX--U?-MW Funktion? L1 Leistung	ModBus RTU	1																																																	1		1				3.1.1) Trendlog
506	ASPX--U?-MW Funktion? L2 Leistung	ModBus RTU	1																																																	1		1				3.1.1) Trendlog
507	ASPX--U?-MW Funktion? L3 Leistung	ModBus RTU	1																																																	1		1				3.1.1) Trendlog
508	ASPX--U?-MW Funktion? Leistung	ModBus RTU	1																																																	1		1				3.1.1) Trendlog
509	ASPX--U?-MW Funktion? Energie	ModBus RTU	1																																																	1		1				3.1.1) Trendlog
510	ASPX--U?-MW Funktion? L1 Strom	ModBus RTU	1																																																	1		1				3.1.1) Trendlog
511	ASPX--U?-MW Funktion? L2 Strom	ModBus RTU	1																																																	1		1				3.1.1) Trendlog
512	ASPX--U?-MW Funktion? L3 Strom	ModBus RTU	1																																																	1		1				3.1.1) Trendlog
513	ASPX--U?-MW Funktion? N Strom	ModBus RTU	1																																																	1		1				3.1.1) Trendlog
514	ASPX--U?-MW Funktion? L1 Spannung	ModBus RTU	1																																																	1		1				3.1.1) Trendlog
515	ASPX--U?-MW Funktion? L2 Spannung	ModBus RTU	1																																																	1		1				3.1.1) Trendlog
516	ASPX--U?-MW Funktion? L3 Spannung	ModBus RTU	1																																																	1		1				3.1.1) Trendlog
517	ASPX--U?-MW Funktion? L1 Leistung	ModBus RTU	1																																																	1		1				3.1.1) Trendlog
518	ASPX--U?-MW Funktion? L2 Leistung	ModBus RTU	1																																																	1		1				3.1.1) Trendlog
519	ASPX--U?-MW Funktion? L3 Leistung	ModBus RTU	1																																																	1		1				3.1.1) Trendlog
520	ASPX--U?-MW Funktion? Leistung	ModBus RTU	1																																																	1		1				3.1.1) Trendlog
521	ASPX--U?-MW Funktion? Energie	ModBus RTU	1																																																	1		1				3.1.1) Trendlog
522	ASPX--U?-MW Funktion? L1 Strom	ModBus RTU	1																																																	1		1				3.1.1) Trendlog
523	ASPX--U?-MW Funktion? L2 Strom	ModBus RTU	1																																																	1		1				3.1.1) Trendlog
524	ASPX--U?-MW Funktion? L3 Strom	ModBus RTU	1																																																	1		1				3.1.1) Trendlog
525	ASPX--U?-MW Funktion? N Strom	ModBus RTU	1																																																	1		1				3.1.1) Trendlog
526	ASPX--U?-MW Funktion? L1 Spannung	ModBus RTU	1																																																	1		1				3.1.1) Trendlog
527	ASPX--U?-MW Funktion? L2 Spannung	ModBus RTU	1																																																	1		1				3.1.1) Trendlog
528	ASPX--U?-MW Funktion? L3 Spannung	ModBus RTU	1																																																	1		1				3.1.1) Trendlog
529	ASPX--U?-MW Funktion? L1 Leistung	ModBus RTU	1																																																	1		1				3.1.1) Trendlog
530	ASPX--U?-MW Funktion? L2 Leistung	ModBus RTU	1																																																	1		1				3.1.1) Trendlog
531	ASPX--U?-MW Funktion? L3 Leistung	ModBus RTU	1																																																	1		1				3.1.1) Trendlog
532	ASPX--U?-MW Funktion? Leistung	ModBus RTU	1																																																	1		1				3.1.1) Trendlog

GA-Funktionsliste

ISP/ASP

Energie

ASPX

Energie

ASPX-

0. Integration · 1. Ein -/Ausgabefunktionen (1.1. physikalische, 1.2. Werte, 1.3. komplexe) · 2. Anwendungsfunktionen (2.1. Logic, 2.2. Überwachung und Steuerung, 2.3. Regelung, 2.4. Optimierung, 2.5. Beleuchtung, 2.6. Sonnenschutz, 2.7. *) · 3. BAE + MBE (3.1. Bedienung/Anzeige) · Bemerkung

Nr.	Datenpunkt (BAS+Klartext)	0.1 Integrationsart der Datenpunkte oderGrafiktyp	1.1.1 AI - Analoge Eingabe	1.1.2 BI - Binäre Eingabe	1.1.3 AO - Analoge Ausgabe	1.1.4 BO - Binäre Ausgabe	1.2.1 AV - Analogwert	1.2.2 BV/MV - Binärewert(e)	1.3.1 SCH - Zeitplan	1.3.2 CAL - Kalender	1.3.3 NC - Alarm-/Ereignismeldung	1.3.4 LOG - Datenaufzeichnung	1.3.5 KO - Sonstige Komplexe Objekte	2.1.1 Zeiten (TP, TON, TOFF)	2.1.2 Arithmetische Berechnung	2.2.1 Grenzwertüberwachung (fest oder gleitend)	2.2.2 Betriebsstundenüberwachung	2.2.3 Ereignisüberwachung (Zählung)	2.2.4 Befehlsausführungsüberwachung	2.2.5 Anlagen-/Gerätestatus	2.2.6 Motorsteuerung	2.2.7 Blockierschutz	2.2.8 Umschaltung (Analogwert)	2.2.9 Folgesteuerung	2.2.10 Frostschutzsteuerung	2.2.11 Sicherheitssteuerung	2.2.12 Prioritätssteuerung	2.3.1 P-/ PI-/ PID-Regler	2.3.2 Sollwertführung /-kennlinie	2.3.3 Stellausgabe stetig	2.3.4 Stellausgabe 2-Punkt	2.3.5 Stellausgabe 3-Punkt	2.3.6 Stellausgabe 3-Punkt mit variabler Impulslän	2.3.7 Stellausgabe Pulsweitenmodulation	2.3.8 Begrenzung Sollwert/Stellwert	2.3.9 Parameterumschaltung	2.4.1 Energieniveau	2.4.2 Energierückgewinnung	2.4.3 h,x-Sollwertführung	2.4.4 Schaltzeitpunktoptimierung	2.4.5 Nachtkühlung	2.5.1 Lichtsteuerung	2.5.2 Treppenlichtschaltung	2.5.3 Tageslichtschaltung	2.5.4 Konstantlichtregelung	2.6.1 Sonnenschutz stellen	2.6.2 Sonnen-/Dämmerungsautomatik	2.6.3 Thermoautomatik	2.6.4 Witterungsschutz	2.6.5 Sonnenstandsberechnung	2.7.1 Sonstige Anwendungsfunktionen	3.1.1 Automationsfunktionen und Parameter	3.1.2 Grafik	3.1.3 Dynamisierung	3.1.4 Handlungsanweisung	3.1.5 Nachricht an externe Stellen	3.1.6 Historisierung in Datenbank	Bemerkung
533	ASPX--U?-MW Funktion? Energie	ModBus RTU	1																																															1		1				3.1.1) Trendlog
534	ASPX--U?-MW Funktion? L1 Strom	ModBus RTU	1																																															1		1				3.1.1) Trendlog
535	ASPX--U?-MW Funktion? L2 Strom	ModBus RTU	1																																															1		1				3.1.1) Trendlog
536	ASPX--U?-MW Funktion? L3 Strom	ModBus RTU	1																																															1		1				3.1.1) Trendlog
537	ASPX--U?-MW Funktion? N Strom	ModBus RTU	1																																															1		1				3.1.1) Trendlog
538	ASPX--U?-MW Funktion? L1 Spannung	ModBus RTU	1																																															1		1				3.1.1) Trendlog
539	ASPX--U?-MW Funktion? L2 Spannung	ModBus RTU	1																																															1		1				3.1.1) Trendlog
540	ASPX--U?-MW Funktion? L3 Spannung	ModBus RTU	1																																															1		1				3.1.1) Trendlog
541	ASPX--U?-MW Funktion? L1 Leistung	ModBus RTU	1																																															1		1				3.1.1) Trendlog
542	ASPX--U?-MW Funktion? L2 Leistung	ModBus RTU	1																																															1		1				3.1.1) Trendlog
543	ASPX--U?-MW Funktion? L3 Leistung	ModBus RTU	1																																															1		1				3.1.1) Trendlog
544	ASPX--U?-MW Funktion? Leistung	ModBus RTU	1																																															1		1				3.1.1) Trendlog
545	ASPX--U?-MW Funktion? Energie	ModBus RTU	1																																															1		1				3.1.1) Trendlog
546	ASPX--U?-MW Funktion? L1 Strom	ModBus RTU	1																																															1		1				3.1.1) Trendlog
547	ASPX--U?-MW Funktion? L2 Strom	ModBus RTU	1																																															1		1				3.1.1) Trendlog
548	ASPX--U?-MW Funktion? L3 Strom	ModBus RTU	1																																															1		1				3.1.1) Trendlog
549	ASPX--U?-MW Funktion? N Strom	ModBus RTU	1																																															1		1				3.1.1) Trendlog
550	ASPX--U?-MW Funktion? L1 Spannung	ModBus RTU	1																																															1		1				3.1.1) Trendlog
551	ASPX--U?-MW Funktion? L2 Spannung	ModBus RTU	1																																															1		1				3.1.1) Trendlog
552	ASPX--U?-MW Funktion? L3 Spannung	ModBus RTU	1																																															1		1				3.1.1) Trendlog
553	ASPX--U?-MW Funktion? L1 Leistung	ModBus RTU	1																																															1		1				3.1.1) Trendlog
554	ASPX--U?-MW Funktion? L2 Leistung	ModBus RTU	1																																															1		1				3.1.1) Trendlog
555	ASPX--U?-MW Funktion? L3 Leistung	ModBus RTU	1																																															1		1				3.1.1) Trendlog
556	ASPX--U?-MW Funktion? Leistung	ModBus RTU	1																																															1		1				3.1.1) Trendlog
557	ASPX--U?-MW Funktion? Energie	ModBus RTU	1																																															1		1				3.1.1) Trendlog
558	ASPX--U?-MW Funktion? L1 Strom	ModBus RTU	1																																															1		1				3.1.1) Trendlog
559	ASPX--U?-MW Funktion? L2 Strom	ModBus RTU	1																																															1		1				3.1.1) Trendlog
560	ASPX--U?-MW Funktion? L3 Strom	ModBus RTU	1																																															1		1				3.1.1) Trendlog

a b c d e f g h i j

GA-Funktionsliste

ISP/ASP

Energie

ASPX

Energie

ASPX-

		0.	1. Ein -/Ausgabefunktionen											2. Anwendungsfunktionen																																						3. BAE + MBE						Bemerkung
		Integration	physikalische				Werte		komplexe					Logic		Überwachung und Steuerung												Regelung									Optimierung					Beleuchtung				Sonnenschutz					*	Bedienung/Anzeige						
		Integrationsart der Datenpunkte oderGrafiktyp	AI - Analoge Eingabe	BI - Binäre Eingabe	AO - Analoge Ausgabe	BO - Binäre Ausgabe	AV - Analogwert	BV/MV - Binärewert(e)	SCH - Zeitplan	CAL - Kalender	NC - Alarm-/Ereignismeldung	LOG - Datenaufzeichnung	KO - Sonstige Komplexe Objekte	Zeiten (TP, TON, TOFF)	Arithmetische Berechnung	Grenzwertüberwachung (fest oder gleitend)	Betriebsstundenüberwachung	Ereignisüberwachung (Zählung)	Befehlsausführungsüberwachung	Anlagen-/Gerätestatus	Motorsteuerung	Blockierschutz	Umschaltung (Analogwert)	Folgesteuerung	Frostschutzsteuerung	Sicherheitssteuerung	Prioritätssteuerung	P-/ PI-/ PID-Regler	Sollwertführung /-kennlinie	Stellausgabe stetig	Stellausgabe 2-Punkt	Stellausgabe 3-Punkt	Stellausgabe 3-Punkt mit variabler Impulslän	Stellausgabe Pulsweitenmodulation	Begrenzung Sollwert/Stellwert	Parameterumschaltung	Energieniveau	Energierückgewinnung	h,x-Sollwertführung	Schaltzeitpunktoptimierung	Nachtkühlung	Lichtsteuerung	Treppenlichtschaltung	Tageslichtschaltung	Konstantlichtregelung	Sonnenschutz stellen	Sonnen-/Dämmerungsautomatik	Thermoautomatik	Witterungsschutz	Sonnenstandsberechnung	Sonstige Anwendungsfunktionen	Automationsfunktionen und Parameter	Grafik	Dynamisierung	Handlungsanweisung	Nachricht an externe Stellen	Historisierung in Datenbank	
Abschnitt	Datenpunkt (BAS+Klartext)	0.	1.1.				1.2.		1.3.					2.1.		2.2.												2.3.									2.4.					2.5.				2.6.					2.7.	3.1.						
Spalte		1	1	2	3	4	1	2	1	2	3	4	5	1	2	1	2	3	4	5	6	7	8	9	10	11	12	1	2	3	4	5	6	7	8	9	1	2	3	4	5	1	2	3	4	1	2	3	4	5	1	1	2	3	4	5	6	
561	ASPX--U?-MW Funktion? N Strom	ModBus RTU	1																																																	1		1				3.1.1) Trendlog
562	ASPX--U?-MW Funktion? L1 Spannung	ModBus RTU	1																																																	1		1				3.1.1) Trendlog
563	ASPX--U?-MW Funktion? L2 Spannung	ModBus RTU	1																																																	1		1				3.1.1) Trendlog
564	ASPX--U?-MW Funktion? L3 Spannung	ModBus RTU	1																																																	1		1				3.1.1) Trendlog
565	ASPX--U?-MW Funktion? L1 Leistung	ModBus RTU	1																																																	1		1				3.1.1) Trendlog
566	ASPX--U?-MW Funktion? L2 Leistung	ModBus RTU	1																																																	1		1				3.1.1) Trendlog
567	ASPX--U?-MW Funktion? L3 Leistung	ModBus RTU	1																																																	1		1				3.1.1) Trendlog
568	ASPX--U?-MW Funktion? Leistung	ModBus RTU	1																																																	1		1				3.1.1) Trendlog
569	ASPX--U?-MW Funktion? Energie	ModBus RTU	1																																																	1		1				3.1.1) Trendlog
570	ASPX--U?-MW Funktion? L1 Strom	ModBus RTU	1																																																	1		1				3.1.1) Trendlog
571	ASPX--U?-MW Funktion? L2 Strom	ModBus RTU	1																																																	1		1				3.1.1) Trendlog
572	ASPX--U?-MW Funktion? L3 Strom	ModBus RTU	1																																																	1		1				3.1.1) Trendlog
573	ASPX--U?-MW Funktion? N Strom	ModBus RTU	1																																																	1		1				3.1.1) Trendlog
574	ASPX--U?-MW Funktion? L1 Spannung	ModBus RTU	1																																																	1		1				3.1.1) Trendlog
575	ASPX--U?-MW Funktion? L2 Spannung	ModBus RTU	1																																																	1		1				3.1.1) Trendlog
576	ASPX--U?-MW Funktion? L3 Spannung	ModBus RTU	1																																																	1		1				3.1.1) Trendlog
577	ASPX--U?-MW Funktion? L1 Leistung	ModBus RTU	1																																																	1		1				3.1.1) Trendlog
578	ASPX--U?-MW Funktion? L2 Leistung	ModBus RTU	1																																																	1		1				3.1.1) Trendlog
579	ASPX--U?-MW Funktion? L3 Leistung	ModBus RTU	1																																																	1		1				3.1.1) Trendlog
580	ASPX--U?-MW Funktion? Leistung	ModBus RTU	1																																																	1		1				3.1.1) Trendlog
581	ASPX--U?-MW Funktion? Energie	ModBus RTU	1																																																	1		1				3.1.1) Trendlog
582	ASPX--U?-MW Funktion? L1 Strom	ModBus RTU	1																																																	1		1				3.1.1) Trendlog
583	ASPX--U?-MW Funktion? L2 Strom	ModBus RTU	1																																																	1		1				3.1.1) Trendlog
584	ASPX--U?-MW Funktion? L3 Strom	ModBus RTU	1																																																	1		1				3.1.1) Trendlog
585	ASPX--U?-MW Funktion? N Strom	ModBus RTU	1																																																	1		1				3.1.1) Trendlog
586	ASPX--U?-MW Funktion? L1 Spannung	ModBus RTU	1																																																	1		1				3.1.1) Trendlog
587	ASPX--U?-MW Funktion? L2 Spannung	ModBus RTU	1																																																	1		1				3.1.1) Trendlog
588	ASPX--U?-MW Funktion? L3 Spannung	ModBus RTU	1																																																	1		1				3.1.1) Trendlog

	Revision	Datum	Name
1			
2			
3			

Ersteller: M.Wieland
Datum: 15.02.2026
Geprüft:
Datum:

Ersteller:
RR-Schema GmbH
Johann-Grienwald-Str.7
94137 Bayerbach

Kunde:
Muster Kunde
Muster Straße
Muster Ort

Projekt / Objekt:
Muster Projekt
Muster Straße
Muster Ort

Kommission:
Zeichnungsnummer:
LP3

ASPX
Energie

/

GA-Funktionsliste

ISP/ASP
Energie
ASPX

Energie
ASPX-

Nr	Datenpunkt (BAS+Klartext)	0. Integration: Integrationsart der Datenpunkte oder Grafiktyp	1.1.1 AI - Analoge Eingabe	1.1.2 BI - Binäre Eingabe	1.1.3 AO - Analoge Ausgabe	1.1.4 BO - Binäre Ausgabe	1.2.1 AV - Analogwert	1.2.2 BV/MV - Binärewert(e)	1.3.1 SCH - Zeitplan	1.3.2 CAL - Kalender	1.3.3 NC - Alarm-/Ereignismeldung	1.3.4 LOG - Datenaufzeichnung	1.3.5 KO - Sonstige Komplexe Objekte	2.1.1 Zeiten (TP, TON, TOFF)	2.1.2 Arithmetische Berechnung	2.2.1 Grenzwertüberwachung (fest oder gleitend)	2.2.2 Betriebsstundenüberwachung	2.2.3 Ereignisüberwachung (Zählung)	2.2.4 Befehlsausführungsüberwachung	2.2.5 Anlagen-/Gerätestatus	2.2.6 Motorsteuerung	2.2.7 Blockierschutz	2.2.8 Umschaltung (Analogwert)	2.2.9 Folgesteuerung	2.2.10 Frostschutzsteuerung	2.2.11 Sicherheitssteuerung	2.2.12 Prioritätssteuerung	2.3.1 P-/ PI-/ PID-Regler	2.3.2 Sollwertführung /-kennlinie	2.3.3 Stellausgabe stetig	2.3.4 Stellausgabe 2-Punkt	2.3.5 Stellausgabe 3-Punkt	2.3.6 Stellausgabe 3-Punkt mit variabler Impulslän	2.3.7 Stellausgabe Pulsweitenmodulation	2.3.8 Begrenzung Sollwert/Stellwert	2.3.9 Parameterumschaltung	2.4.1 Energieniveau	2.4.2 Energierückgewinnung	2.4.3 h,x-Sollwertführung	2.4.4 Schaltzeitpunktoptimierung	2.4.5 Nachtkühlung	2.5.1 Lichtsteuerung	2.5.2 Treppenlichtschaltung	2.5.3 Tageslichtschaltung	2.5.4 Konstantlichtregelung	2.6.1 Sonnenschutz stellen	2.6.2 Sonnen-/Dämmerungsautomatik	2.6.3 Thermoautomatik	2.6.4 Witterungsschutz	2.6.5 Sonnenstandsberechnung	2.7.1 Sonstige Anwendungsfunktionen	3.1.1 Automationsfunktionen und Parameter	3.1.2 Grafik	3.1.3 Dynamisierung	3.1.4 Handlungsanweisung	3.1.5 Nachricht an externe Stellen	3.1.6 Historisierung in Datenbank	Bemerkung
589	ASPX--U?-MW Funktion? L1 Leistung	ModBus RTU	1																																															1		1				3.1.1) Trendlog
590	ASPX--U?-MW Funktion? L2 Leistung	ModBus RTU	1																																															1		1				3.1.1) Trendlog
591	ASPX--U?-MW Funktion? L3 Leistung	ModBus RTU	1																																															1		1				3.1.1) Trendlog
592	ASPX--U?-MW Funktion? Leistung	ModBus RTU	1																																															1		1				3.1.1) Trendlog
593	ASPX--U?-MW Funktion? Energie	ModBus RTU	1																																															1		1				3.1.1) Trendlog
594	ASPX--U?-MW Funktion? L1 Strom	ModBus RTU	1																																															1		1				3.1.1) Trendlog
595	ASPX--U?-MW Funktion? L2 Strom	ModBus RTU	1																																															1		1				3.1.1) Trendlog
596	ASPX--U?-MW Funktion? L3 Strom	ModBus RTU	1																																															1		1				3.1.1) Trendlog
597	ASPX--U?-MW Funktion? N Strom	ModBus RTU	1																																															1		1				3.1.1) Trendlog
598	ASPX--U?-MW Funktion? L1 Spannung	ModBus RTU	1																																															1		1				3.1.1) Trendlog
599	ASPX--U?-MW Funktion? L2 Spannung	ModBus RTU	1																																															1		1				3.1.1) Trendlog
600	ASPX--U?-MW Funktion? L3 Spannung	ModBus RTU	1																																															1		1				3.1.1) Trendlog
601	ASPX--U?-MW Funktion? L1 Leistung	ModBus RTU	1																																															1		1				3.1.1) Trendlog
602	ASPX--U?-MW Funktion? L2 Leistung	ModBus RTU	1																																															1		1				3.1.1) Trendlog
603	ASPX--U?-MW Funktion? L3 Leistung	ModBus RTU	1																																															1		1				3.1.1) Trendlog
604	ASPX--U?-MW Funktion? Leistung	ModBus RTU	1																																															1		1				3.1.1) Trendlog
605	ASPX--U?-MW Funktion? Energie	ModBus RTU	1																																															1		1				3.1.1) Trendlog
606	ASPX--U?-MW Funktion? L1 Strom	ModBus RTU	1																																															1		1				3.1.1) Trendlog
607	ASPX--U?-MW Funktion? L2 Strom	ModBus RTU	1																																															1		1				3.1.1) Trendlog
608	ASPX--U?-MW Funktion? L3 Strom	ModBus RTU	1																																															1		1				3.1.1) Trendlog
609	ASPX--U?-MW Funktion? N Strom	ModBus RTU	1																																															1		1				3.1.1) Trendlog
610	ASPX--U?-MW Funktion? L1 Spannung	ModBus RTU	1																																															1		1				3.1.1) Trendlog
611	ASPX--U?-MW Funktion? L2 Spannung	ModBus RTU	1																																															1		1				3.1.1) Trendlog
612	ASPX--U?-MW Funktion? L3 Spannung	ModBus RTU	1																																															1		1				3.1.1) Trendlog
613	ASPX--U?-MW Funktion? L1 Leistung	ModBus RTU	1																																															1		1				3.1.1) Trendlog
614	ASPX--U?-MW Funktion? L2 Leistung	ModBus RTU	1																																															1		1				3.1.1) Trendlog
615	ASPX--U?-MW Funktion? L3 Leistung	ModBus RTU	1																																															1		1				3.1.1) Trendlog
616	ASPX--U?-MW Funktion? Leistung	ModBus RTU	1																																															1		1				3.1.1) Trendlog

GA-Funktionsliste

a	b	c	d	e	f	g	h	i	j

ISP/ASP

Energie

ASPX

Energie

ASPX-

0. Integration; 1. Ein -/Ausgabefunktionen (1.1. physikalische, 1.2. Werte, 1.3. komplexe); 2. Anwendungsfunktionen (2.1. Logic, 2.2. Überwachung und Steuerung, 2.3. Regelung, 2.4. Optimierung, 2.5. Beleuchtung, 2.6. Sonnenschutz, 2.7. *); 3. BAE + MBE (3.1. Bedienung/Anzeige); Bemerkung

Nr	Datenpunkt (BAS+Klartext)	Integrationsart der Datenpunkte oderGrafiktyp	AI - Analoge Eingabe	BI - Binäre Eingabe	AO - Analoge Ausgabe	BO - Binäre Ausgabe	AV - Analogwert	BV/MV - Binärewert(e)	SCH - Zeitplan	CAL - Kalender	NC - Alarm-/Ereignismeldung	LOG - Datenaufzeichnung	KO - Sonstige Komplexe Objekte	Zeiten (TP, TON, TOFF)	Arithmetische Berechnung	Grenzwertüberwachung (fest oder gleitend)	Betriebsstundenüberwachung	Ereignisüberwachung (Zählung)	Befehlsausführungsüberwachung	Anlagen-/Gerätestatus	Motorsteuerung	Blockierschutz	Umschaltung (Analogwert)	Folgesteuerung	Frostschutzsteuerung	Sicherheitssteuerung	Prioritätssteuerung	P-/ PI-/ PID-Regler	Sollwertführung /-kennlinie	Stellausgabe stetig	Stellausgabe 2-Punkt	Stellausgabe 3-Punkt	Stellausgabe 3-Punkt mit variabler Impulslän	Stellausgabe Pulsweitenmodulation	Begrenzung Sollwert/Stellwert	Parameterumschaltung	Energieniveau	Energierückgewinnung	h,x-Sollwertführung	Schaltzeitpunktoptimierung	Nachtkühlung	Lichtsteuerung	Treppenlichtschaltung	Tageslichtschaltung	Konstantlichtregelung	Sonnenschutz stellen	Sonnen-/Dämmerungsautomatik	Thermoautomatik	Witterungsschutz	Sonnenstandsberechnung	Sonstige Anwendungsfunktionen	Automationsfunktionen und Parameter	Grafik	Dynamisierung	Handlungsanweisung	Nachricht an externe Stellen	Historisierung in Datenbank	Bemerkung
	Abschnitt	0.	1.1.				1.2.		1.3.					2.1.		2.2.												2.3.									2.4.					2.5.				2.6.					2.7.	3.1.						
	Spalte	1	1	2	3	4	1	2	1	2	3	4	5	1	2	1	2	3	4	5	6	7	8	9	10	11	12	1	2	3	4	5	6	7	8	9	1	2	3	4	5	1	2	3	4	1	2	3	4	5	1	1	2	3	4	5	6	
617	ASPX--U?-MW Funktion? Energie	ModBus RTU	1																																																1		1				3.1.1) Trendlog
618	ASPX--U?-MW Funktion? L1 Strom	ModBus RTU	1																																																1		1				3.1.1) Trendlog
619	ASPX--U?-MW Funktion? L2 Strom	ModBus RTU	1																																																1		1				3.1.1) Trendlog
620	ASPX--U?-MW Funktion? L3 Strom	ModBus RTU	1																																																1		1				3.1.1) Trendlog
621	ASPX--U?-MW Funktion? N Strom	ModBus RTU	1																																																1		1				3.1.1) Trendlog
622	ASPX--U?-MW Funktion? L1 Spannung	ModBus RTU	1																																																1		1				3.1.1) Trendlog
623	ASPX--U?-MW Funktion? L2 Spannung	ModBus RTU	1																																																1		1				3.1.1) Trendlog
624	ASPX--U?-MW Funktion? L3 Spannung	ModBus RTU	1																																																1		1				3.1.1) Trendlog
625	ASPX--U?-MW Funktion? L1 Leistung	ModBus RTU	1																																																1		1				3.1.1) Trendlog
626	ASPX--U?-MW Funktion? L2 Leistung	ModBus RTU	1																																																1		1				3.1.1) Trendlog
627	ASPX--U?-MW Funktion? L3 Leistung	ModBus RTU	1																																																1		1				3.1.1) Trendlog
628	ASPX--U?-MW Funktion? Leistung	ModBus RTU	1																																																1		1				3.1.1) Trendlog
629	ASPX--U?-MW Funktion? Energie	ModBus RTU	1																																																1		1				3.1.1) Trendlog
630	ASPX--U?-MW Funktion? L1 Strom	ModBus RTU	1																																																1		1				3.1.1) Trendlog
631	ASPX--U?-MW Funktion? L2 Strom	ModBus RTU	1																																																1		1				3.1.1) Trendlog
632	ASPX--U?-MW Funktion? L3 Strom	ModBus RTU	1																																																1		1				3.1.1) Trendlog
633	ASPX--U?-MW Funktion? N Strom	ModBus RTU	1																																																1		1				3.1.1) Trendlog
634	ASPX--U?-MW Funktion? L1 Spannung	ModBus RTU	1																																																1		1				3.1.1) Trendlog
635	ASPX--U?-MW Funktion? L2 Spannung	ModBus RTU	1																																																1		1				3.1.1) Trendlog
636	ASPX--U?-MW Funktion? L3 Spannung	ModBus RTU	1																																																1		1				3.1.1) Trendlog
637	ASPX--U?-MW Funktion? L1 Leistung	ModBus RTU	1																																																1		1				3.1.1) Trendlog
638	ASPX--U?-MW Funktion? L2 Leistung	ModBus RTU	1																																																1		1				3.1.1) Trendlog
639	ASPX--U?-MW Funktion? L3 Leistung	ModBus RTU	1																																																1		1				3.1.1) Trendlog
640	ASPX--U?-MW Funktion? Leistung	ModBus RTU	1																																																1		1				3.1.1) Trendlog
641	ASPX--U?-MW Funktion? Energie	ModBus RTU	1																																																1		1				3.1.1) Trendlog
642	ASPX--U?-MW Funktion? L1 Strom	ModBus RTU	1																																																1		1				3.1.1) Trendlog
643	ASPX--U?-MW Funktion? L2 Strom	ModBus RTU	1																																																1		1				3.1.1) Trendlog
644	ASPX--U?-MW Funktion? L3 Strom	ModBus RTU	1																																																1		1				3.1.1) Trendlog

GA-Funktionsliste

ISP/ASP

Energie

ASPX

Energie

ASPX-

Nr.	Datenpunkt (BAS+Klartext)	0. Integration: 1 Integrationsart der Datenpunkte oderGrafiktyp	1.1.1 AI - Analoge Eingabe	1.1.2 BI - Binäre Eingabe	1.1.3 AO - Analoge Ausgabe	1.1.4 BO - Binäre Ausgabe	1.2.1 AV - Analogwert	1.2.2 BV/MV - Binärewert(e)	1.3.1 SCH - Zeitplan	1.3.2 CAL - Kalender	1.3.3 NC - Alarm-/Ereignismeldung	1.3.4 LOG - Datenaufzeichnung	1.3.5 KO - Sonstige Komplexe Objekte	2.1.1 Zeiten (TP, TON, TOFF)	2.1.2 Arithmetische Berechnung	2.2.1 Grenzwertüberwachung (fest oder gleitend)	2.2.2 Betriebsstundenüberwachung	2.2.3 Ereignisüberwachung (Zählung)	2.2.4 Befehlsausführungsüberwachung	2.2.5 Anlagen-/Gerätestatus	2.2.6 Motorsteuerung	2.2.7 Blockierschutz	2.2.8 Umschaltung (Analogwert)	2.2.9 Folgesteuerung	2.2.10 Frostschutzsteuerung	2.2.11 Sicherheitssteuerung	2.2.12 Prioritätssteuerung	2.3.1 P-/ PI-/ PID-Regler	2.3.2 Sollwertführung /-kennlinie	2.3.3 Stellausgabe stetig	2.3.4 Stellausgabe 2-Punkt	2.3.5 Stellausgabe 3-Punkt	2.3.6 Stellausgabe 3-Punkt mit variabler Impulslän	2.3.7 Stellausgabe Pulsweitenmodulation	2.3.8 Begrenzung Sollwert/Stellwert	2.3.9 Parameterumschaltung	2.4.1 Energieniveau	2.4.2 Energierückgewinnung	2.4.3 h,x-Sollwertführung	2.4.4 Schaltzeitpunktoptimierung	2.4.5 Nachtkühlung	2.5.1 Lichtsteuerung	2.5.2 Treppenlichtschaltung	2.5.3 Tageslichtschaltung	2.5.4 Konstantlichtregelung	2.6.1 Sonnenschutz stellen	2.6.2 Sonnen-/Dämmerungsautomatik	2.6.3 Thermoautomatik	2.6.4 Witterungsschutz	2.6.5 Sonnenstandsberechnung	2.7.1 Sonstige Anwendungsfunktionen	3.1.1 Automationsfunktionen und Parameter	3.1.2 Grafik	3.1.3 Dynamisierung	3.1.4 Handlungsanweisung	3.1.5 Nachricht an externe Stellen	3.1.6 Historisierung in Datenbank	Bemerkung
645	ASPX--U?-MW Funktion? N Strom	ModBus RTU	1																																																	1		1				3.1.1) Trendlog
646	ASPX--U?-MW Funktion? L1 Spannung	ModBus RTU	1																																																	1		1				3.1.1) Trendlog
647	ASPX--U?-MW Funktion? L2 Spannung	ModBus RTU	1																																																	1		1				3.1.1) Trendlog
648	ASPX--U?-MW Funktion? L3 Spannung	ModBus RTU	1																																																	1		1				3.1.1) Trendlog
649	ASPX--U?-MW Funktion? L1 Leistung	ModBus RTU	1																																																	1		1				3.1.1) Trendlog
650	ASPX--U?-MW Funktion? L2 Leistung	ModBus RTU	1																																																	1		1				3.1.1) Trendlog
651	ASPX--U?-MW Funktion? L3 Leistung	ModBus RTU	1																																																	1		1				3.1.1) Trendlog
652	ASPX--U?-MW Funktion? Leistung	ModBus RTU	1																																																	1		1				3.1.1) Trendlog
653	ASPX--U?-MW Funktion? Energie	ModBus RTU	1																																																	1		1				3.1.1) Trendlog
654	ASPX--U?-MW Funktion? L1 Strom	ModBus RTU	1																																																	1		1				3.1.1) Trendlog
655	ASPX--U?-MW Funktion? L2 Strom	ModBus RTU	1																																																	1		1				3.1.1) Trendlog
656	ASPX--U?-MW Funktion? L3 Strom	ModBus RTU	1																																																	1		1				3.1.1) Trendlog
657	ASPX--U?-MW Funktion? N Strom	ModBus RTU	1																																																	1		1				3.1.1) Trendlog
658	ASPX--U?-MW Funktion? L1 Spannung	ModBus RTU	1																																																	1		1				3.1.1) Trendlog
659	ASPX--U?-MW Funktion? L2 Spannung	ModBus RTU	1																																																	1		1				3.1.1) Trendlog
660	ASPX--U?-MW Funktion? L3 Spannung	ModBus RTU	1																																																	1		1				3.1.1) Trendlog
661	ASPX--U?-MW Funktion? L1 Leistung	ModBus RTU	1																																																	1		1				3.1.1) Trendlog
662	ASPX--U?-MW Funktion? L2 Leistung	ModBus RTU	1																																																	1		1				3.1.1) Trendlog
663	ASPX--U?-MW Funktion? L3 Leistung	ModBus RTU	1																																																	1		1				3.1.1) Trendlog
664	ASPX--U?-MW Funktion? Leistung	ModBus RTU	1																																																	1		1				3.1.1) Trendlog
665	ASPX--U?-MW Funktion? Energie	ModBus RTU	1																																																	1		1				3.1.1) Trendlog
666	ASPX--U?-MW Funktion? L1 Strom	ModBus RTU	1																																																	1		1				3.1.1) Trendlog
667	ASPX--U?-MW Funktion? L2 Strom	ModBus RTU	1																																																	1		1				3.1.1) Trendlog
668	ASPX--U?-MW Funktion? L3 Strom	ModBus RTU	1																																																	1		1				3.1.1) Trendlog
669	ASPX--U?-MW Funktion? N Strom	ModBus RTU	1																																																	1		1				3.1.1) Trendlog
670	ASPX--U?-MW Funktion? L1 Spannung	ModBus RTU	1																																																	1		1				3.1.1) Trendlog
671	ASPX--U?-MW Funktion? L2 Spannung	ModBus RTU	1																																																	1		1				3.1.1) Trendlog
672	ASPX--U?-MW Funktion? L3 Spannung	ModBus RTU	1																																																	1		1				3.1.1) Trendlog

a	b	c	d	e	f	g	h	i	j

GA-Funktionsliste

ISP/ASP

Energie

ASPX

Energie

ASPX-

Nr.	Datenpunkt (BAS+Klartext)	0. Integration – 1 Integrationsart der Datenpunkte oderGrafiktyp	1.1.1 AI - Analoge Eingabe	1.1.2 BI - Binäre Eingabe	1.1.3 AO - Analoge Ausgabe	1.1.4 BO - Binäre Ausgabe	1.2.1 AV - Analogwert	1.2.2 BV/MV - Binärewert(e)	1.3.1 SCH - Zeitplan	1.3.2 CAL - Kalender	1.3.3 NC - Alarm-/Ereignismeldung	1.3.4 LOG - Datenaufzeichnung	1.3.5 KO - Sonstige Komplexe Objekte	2.1.1 Zeiten (TP, TON, TOFF)	2.1.2 Arithmetische Berechnung	2.2.1 Grenzwertüberwachung (fest oder gleitend)	2.2.2 Betriebsstundenüberwachung	2.2.3 Ereignisüberwachung (Zählung)	2.2.4 Befehlsausführungsüberwachung	2.2.5 Anlagen-/Gerätestatus	2.2.6 Motorsteuerung	2.2.7 Blockierschutz	2.2.8 Umschaltung (Analogwert)	2.2.9 Folgesteuerung	2.2.10 Frostschutzsteuerung	2.2.11 Sicherheitssteuerung	2.2.12 Prioritätssteuerung	2.3.1 P-/ PI-/ PID-Regler	2.3.2 Sollwertführung /-kennlinie	2.3.3 Stellausgabe stetig	2.3.4 Stellausgabe 2-Punkt	2.3.5 Stellausgabe 3-Punkt	2.3.6 Stellausgabe 3-Punkt mit variabler Impulslän.	2.3.7 Stellausgabe Pulsweitenmodulation	2.3.8 Begrenzung Sollwert/Stellwert	2.3.9 Parameterumschaltung	2.4.1 Energieniveau	2.4.2 Energierückgewinnung	2.4.3 h,x-Sollwertführung	2.4.4 Schaltzeitpunktoptimierung	2.4.5 Nachtkühlung	2.5.1 Lichtsteuerung	2.5.2 Treppenlichtschaltung	2.5.3 Tageslichtschaltung	2.5.4 Konstantlichtregelung	2.6.1 Sonnenschutz stellen	2.6.2 Sonnen-/Dämmerungsautomatik	2.6.3 Thermoautomatik	2.6.4 Witterungsschutz	2.6.5 Sonnenstandsberechnung	2.7.1 Sonstige Anwendungsfunktionen	3.1.1 Automationsfunktionen und Parameter	3.1.2 Grafik	3.1.3 Dynamisierung	3.1.4 Handlungsanweisung	3.1.5 Nachricht an externe Stellen	3.1.6 Historisierung in Datenbank	Bemerkung
673	**ASPX--U?-MW** Funktion? L1 Leistung	ModBus RTU	1																																																	1		1				3.1.1) Trendlog
674	**ASPX--U?-MW** Funktion? L2 Leistung	ModBus RTU	1																																																	1		1				3.1.1) Trendlog
675	**ASPX--U?-MW** Funktion? L3 Leistung	ModBus RTU	1																																																	1		1				3.1.1) Trendlog
676	**ASPX--U?-MW** Funktion? Leistung	ModBus RTU	1																																																	1		1				3.1.1) Trendlog
677	**ASPX--U?-MW** Funktion? Energie	ModBus RTU	1																																																	1		1				3.1.1) Trendlog
678	**ASPX--U?-MW** Funktion? L1 Strom	ModBus RTU	1																																																	1		1				3.1.1) Trendlog
679	**ASPX--U?-MW** Funktion? L2 Strom	ModBus RTU	1																																																	1		1				3.1.1) Trendlog
680	**ASPX--U?-MW** Funktion? L3 Strom	ModBus RTU	1																																																	1		1				3.1.1) Trendlog
681	**ASPX--U?-MW** Funktion? N Strom	ModBus RTU	1																																																	1		1				3.1.1) Trendlog
682	**ASPX--U?-MW** Funktion? L1 Spannung	ModBus RTU	1																																																	1		1				3.1.1) Trendlog
683	**ASPX--U?-MW** Funktion? L2 Spannung	ModBus RTU	1																																																	1		1				3.1.1) Trendlog
684	**ASPX--U?-MW** Funktion? L3 Spannung	ModBus RTU	1																																																	1		1				3.1.1) Trendlog
	====== ======		684																																																	684		684				